142x210mmm370-224V70-V90说明书260121

AIYAPLAY

EN

18-36 months

IN221000463V03_UK_FR_DE_ES_IT

370-224V70_370-224V90

Honda ATV Electric Ride-on

Installation and operation manual

CE

⚠ **CAUTION:**
- This package contains small parts – keep away from children.
- Adult assembly required.
- Before giving to children, remove all plastic bags and tyre packaging.
- Protective equipment recommended.
- Not to be used in traffic.
- Keep this manual for future reference.

⚠ **WARNING**

ADULT ASSEMBLY REQUIRED.

IMPORTANT, RETAIN FOR FUTURE REFERENCE: READ CAREFULLY

ASSEMBLY INSTRUCTION

Ⅰ. SPECIFICATIONS.

Suitable Ages	18-36 months
Product Dimensions	65.5X38.5X43.5cm
Maximum Weight	25kgs
Speed	2.8 km/h
Motor	30W
Charger	Input: AC 120V - 240V Output:DC6V/500mA
Battery	6V4A
Operating Ambient Temperature	0 - 40℃

Not to be used by children over 36 months. Insufficient strength.

Ⅱ. Components List

1.1 x Body	2. 1 x Handle	3. 2 x Front wheel	4. 2 x Rear wheel
5. 4 x Wheel cover	6. 1 x Bumper	7. 1 x Motor	8. 1 x Spacer
9. 1 x J stick	10. 1 x Axle	11. 5 x Cotter pin (one replacement)	12. 7 x Washer (one replacement)
13. 1 x Charger			

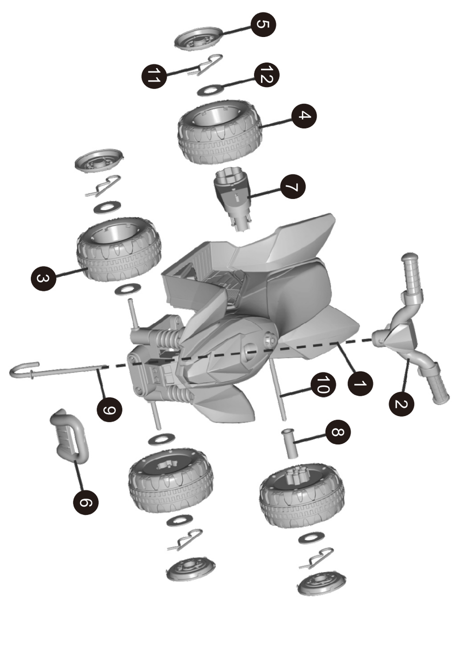

Ⅲ. Assembly Instructions

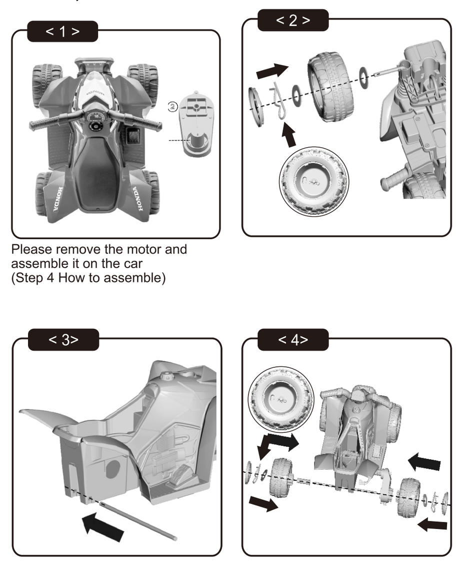

Please remove the motor and assemble it on the car (Step 4 How to assemble)

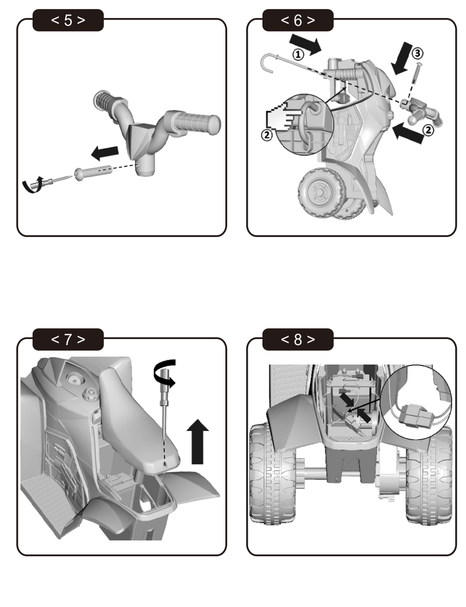

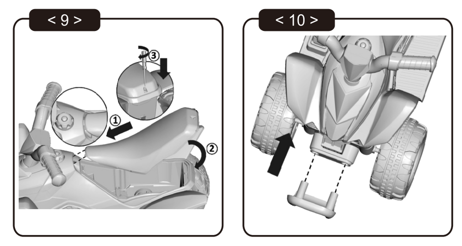

Ⅳ. Function and Operation

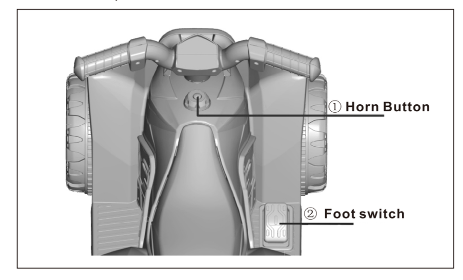

V. Battery and charger operation guide

1. The charging socket is located at the rear.
2. Only use the provided or recommended battery and charger.
3. Do not play with the charger and battery.
4. Batteries must only be charged by adults.
5. The battery must be fully charged before first use. Charge for 9-10 hours – do not exceed 15 hours.
6. When charging, it is normal for charger and battery to be warm.

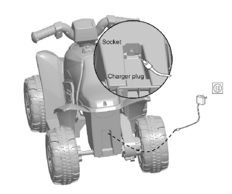

⚠ WARNING!

- Keep this manual for future reference.
- ADULT ASSEMBLY ONLY.
- Always remove protective material and poly bags and dispose before assembly.
- **WARNING:** Protective equipment should be worn. Always wear shoes and sit in the seat when operating the vehicle.
- Only drive on level ground. Never use on the lawn.
- Keep your hands, hair, and clothes away from moving parts.
- Never leave child unattended. Direct adult supervision is required. Always keep child in view when child is in vehicle.
- To reduce the risk of injury, adult supervision is required. Never use in roadways, near motor vehicles, on or near steep inclines or steps, swimming pools or other bodies of water, always wear shoes, and never allow more than 1 rider.
- Never use in unsafe conditions such as snow, rain, loose dirt, mud, sand, or gravel, otherwise may result in an unexpected accident such as tipping over, and could damage the electrical system or battery.
- **WARNING:** Not to be used in traffic.
- This toy should be used with caution since skill is required to avoid falls or collisions causing injury to the user or third parties.
- **WARNING:** Not to be used by children over 36 months. Insufficient strength.
- **WARNING:** This toy has no brake.
- The electric toy shall be regularly examined for damage to the supply cord, plug, enclosure or other parts, and in the event of damage, it shall not be used until the damage has been repaired.
- Use only battery(ies) and charger specified by the manufacturer.

⚠ BATTERY USAGE WARNINGS

- Non-rechargeable batteries are not to be recharged.
- Rechargeable batteries are to be removed from the toy before being charged.
- Rechargeable batteries are only to be charged under adult supervision.
- Batteries are only to be charged by persons of at least 8 years old.
- Different types of batteries or new and used batteries are not to be mixed.
- Batteries are to be inserted with the correct polarity(+ and -).
- Exhausted batteries are to be removed from the toy.
- The supply terminals are not to be short-circuited.

BATTERY CHARGING WARNINGS

General Safety Warnings
- ⚠ "Read all instructions before using this appliance"
- ⚠ "This appliance can be used by children aged from 8 years and above and persons with reduced physical, sensory or mental capabilities or lack of experience and knowledge if they have been given supervision or instruction concerning use of the appliance in a safe way and understand the hazards involved"
- ⚠ "Children shall not play with the appliance"
- ⚠ "Cleaning and user maintenance shall not be made by children without supervision"

Electrical Safety Warnings
- ⚠ "If the supply cord is damaged, it must be replaced by the manufacturer, its service agent or similarly qualified persons in order to avoid a hazard"
- ⚠ "Do not use outdoors"
- ⚠ "Do not immerse in water or other liquids"
- ⚠ "Disconnect from supply when not in use"

Charger-Specific Warnings
- ⚠ "Use only with batteries specified by the manufacturer"
- ⚠ "Ensure correct polarity when connecting batteries"
- ⚠ "Do not charge damaged or leaking batteries"
- ⚠ "Remove batteries if appliance is not to be used for extended periods"
- ⚠ "Do not short-circuit the output terminals"

AIYAPLAY

FR

18-36 months

IN221000463V03_UK_FR_DE_ES_IT

370-224V70_370-224V90

Quad électrique Honda pour enfants

Manuel d'installation et d'utilisation

CE

⚠ **ATTENTION :**
- Ce paquet contient de petites pièces - tenir hors de portée des enfants.
- Assemblage par un adulte requis.
- Avant de remettre le jouet aux enfants, retirez tous les sacs plastiques et emballages des pneus.
- Équipement de protection recommandé.
- Ne pas utiliser dans la circulation.
- Conservez ce manuel pour référence future.

⚠ **ATTENTION :**

ASSEMBLAGE PAR UN ADULTE REQUIS.

IMPORTANT - CONSERVEZ CES INFORMATIONS POUR VOTRE CONSULTATION ULTÉRIEURE: LISEZ ATTENTIVEMENT

INSTRUCTIONS D'ASSEMBLAGE

I. SPÉCIFICATIONS

Âges recommandés :	18-36 mois
Dimensions du produit	65,5X38,5X43,5cm
Poids maximum	25kgs
Vitesse	2,8 km/h
Moteur	30W
Chargeur	Entrée : AC 120V-240V Sortie : DC6V/500mA
Batterie	6V4A
Température ambiante de fonctionnement	0-40°C

Ne pas utiliser par les enfants de plus de 36 mois. Force insuffisante.

II. II. Liste des parties

1.1 1 X Corps	2. 1 X Guidon	3. 2 X Roue avant	4. 2 X Roue arrière
5. 4 X Enjoliveur de roue	6. 1 X Pare-chocs	7. 1 X Moteur L'emplacement est en dessous du véhicule.	8. 1 X Entretoise
9. 1 X Bâton en J	10. 1. Essieu	11. 5 X Goupille fendue (une de rechange)	12. 7 X Rondelle (une de rechange)
13. 1 X Chargeur			

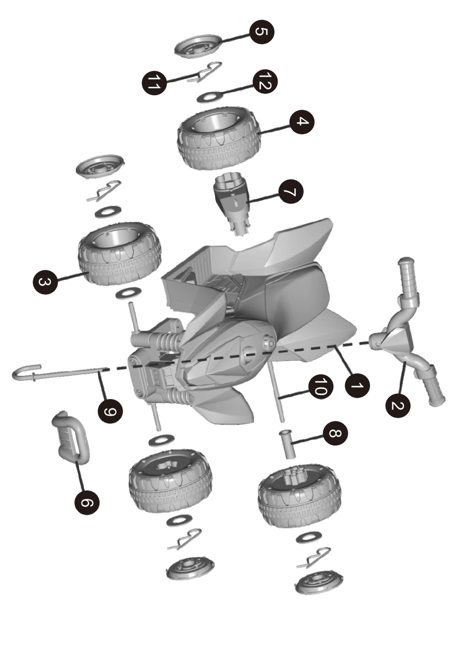

III.INSTRUCTIONS D'ASSEMBLAGE

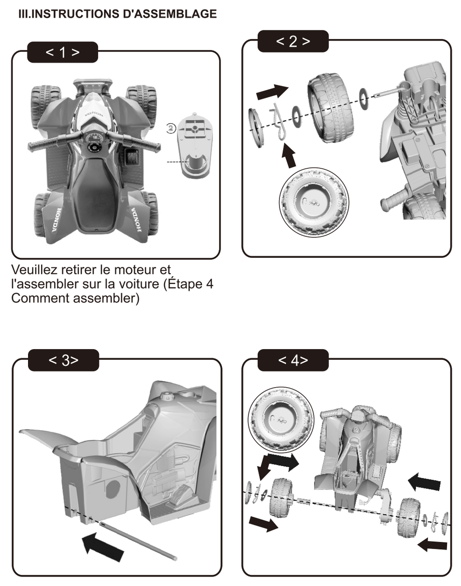

Veuillez retirer le moteur et l'assembler sur la voiture (Étape 4 Comment assembler)

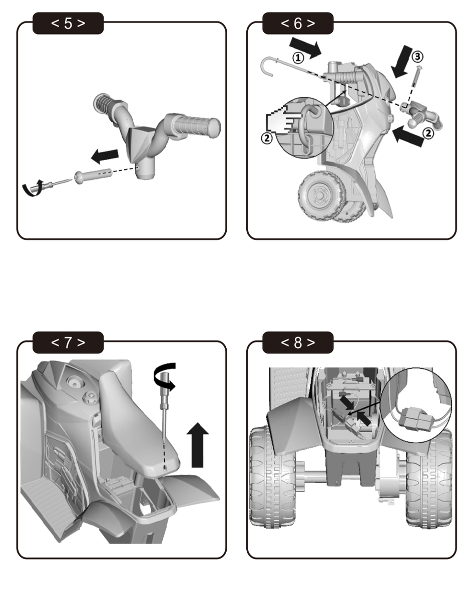

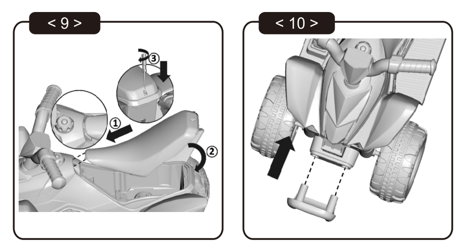

IV.Fonction et utilisation

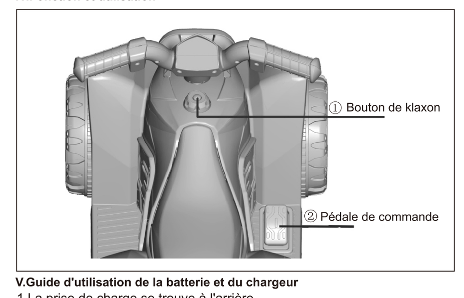

V.Guide d'utilisation de la batterie et du chargeur

1.La prise de charge se trouve à l'arrière.
2. Utilisez uniquement la batterie et le chargeur fournis ou recommandés.
3. Ne jouez pas avec le chargeur et la batterie.
4. La batterie doit être chargée uniquement par des adultes.
5. La batterie doit être complètement chargée avant la première utilisation. Chargez pendant 9 à 10 heures - ne dépassez pas 15 heures.
6. Lors de la charge, il est normal que le chargeur et la batterie soient chauds.

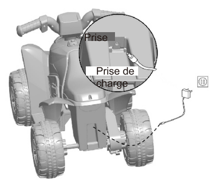

⚠ ATTENTION!

- Conservez ce manuel pour référence ultérieure.
- ASSEMBLAGE PAR UN ADULTE UNIQUEMENT
- Toujours enlever le matériel de protection et les sacs en poly et les éliminer avant l'assemblage.
- **ATTENTION:** Il convient de porter un équipement de protection. Portez toujours des chaussures et asseyez-vous sur le siège lorsque vous utilisez le véhicule.
- Ne roulez que sur un terrain plat. Ne jamais utiliser sur la pelouse.
- Gardez vos mains, vos cheveux et vos vêtements loin des pièces en mouvement.
- Ne jamais laisser l'enfant sans surveillance. La surveillance directe d'un adulte est nécessaire. Gardez toujours l'enfant en vue lorsqu'il est dans le véhicule.
- Pour réduire le risque de blessure, la surveillance d'un adulte est nécessaire. Ne jamais utiliser sur les routes, à proximité de véhicules à moteur, sur ou à proximité de pentes ou de marches raides, de piscines ou d'autres étendues d'eau, toujours porter des chaussures, et ne jamais autoriser plus d'un passager.
- Ne jamais utiliser dans des conditions dangereuses telles que la neige, la pluie, la terre meuble, la boue, le sable ou le gravier, car cela pourrait provoquer un accident inattendu, comme le renversement, et endommager le système électrique ou la batterie.
- **ATTENTION:** Ne pas utiliser sur la voie publique.
- Ce jouet doit être utilisé avec prudence, car il faut savoir éviter les chutes ou les collisions qui pourraient causer des blessures à l'utilisateur ou à des tiers.
- **ATTENTION:** Ne doit pas être utilisé par des enfants de plus de 36 mois. Force insuffisante.
- **ATTENTION:** Ce jouet n'a pas de frein.
- Le jouet électrique doit être examiné régulièrement pour détecter tout dommage au cordon d'alimentation, à la fiche, au boîtier ou à d'autres pièces, et en cas de dommage, il ne doit pas être utilisé tant que la réparation n'a pas été effectuée.
- Utiliser uniquement la (les) batterie(s) et le chargeur spécifiés par le fabricant.

⚠ AVERTISSEMENTS CONCERNANT L'UTILISATION DES PILES

- Les piles non rechargeables ne doivent pas être rechargées.
- Les piles rechargeables doivent être retirées du jouet avant d'être rechargées.
- Les piles rechargeables ne doivent être rechargées que sous la surveillance d'un adulte.
- Les piles ne doivent être chargées que par des personnes âgées d'au moins 8 ans.
- Les différents types de piles ou les piles neuves et usagées ne doivent pas être mélangés.
- Les piles doivent être insérées avec la polarité correcte.
- Les piles épuisées doivent être retirées du jouet.
- Les bornes d'alimentation ne doivent pas être court-circuitées.

AVERTISSEMENTS SUR LA RECHARGE ACCUMULATEURS

Consignes générales de sécurité
- ⚠ «Lire toutes les instructions avant d'utiliser cet appareil»
- ⚠ «Cet appareil n'est pas prévu pour être utilisé par des personnes (y compris les enfants) dont les capacités physiques, sensorielles ou mentales sont réduites, ou des personnes dénuées d'expérience ou de connaissance, sauf si elles ont pu bénéficier, par l'intermédiaire d'une personne responsable de leur sécurité, d'une surveillance ou d'instructions préalables concernant l'utilisation de l'appareil.»
- ⚠ «Il convient de surveiller les enfants pour s'assurer qu'ils ne jouent pas avec l'appareil.»
- ⚠ «Le nettoyage et l'entretien par l'utilisateur ne doivent pas être effectués par des enfants sans surveillance»

Avertissements de sécurité électrique
- ⚠ «Si le câble d'alimentation est endommagé, il doit être remplacé par le fabricant, son service après-vente ou des personnes de qualification similaire afin d'éviter un danger.»
- ⚠ «Ne pas utiliser à l'extérieur»
- ⚠ «Ne pas immerger dans l'eau ou autres liquides»
- ⚠ «Déconnecter du réseau lorsqu'il n'est pas utilisé»

Avertissements spécifiques au chargeur
- ⚠ « Utiliser uniquement l'unité d'alimentation fournie avec cet appareil.»
- ⚠ « Assurez-vous de la polarité correcte lors du branchement des batteries »
- ⚠ « Ne chargez pas des batteries endommagées ou qui fuient »
- ⚠ « Retirez les batteries si l'appareil ne doit pas être utilisé pendant de longues périodes »
- ⚠ « Ne mettez pas en court-circuit les bornes de sortie »

FR Cet appareil, ses accessoires, cordons et batteries se recyclent — REPRISE À LA LIVRAISON OU À DÉPOSER EN MAGASIN OU À DÉPOSER EN DÉCHETTERIE

Points de collecte sur www.quefairedemesdechets.fr
Privilégiez la réparation ou le don de votre appareil !

AIYAPLAY

DE

18-36 Monate

IN221000463V03_UK_FR_DE_ES_IT

370-224V70_370-224V90

Honda ATV Elektrofahrzeug

Montage- Und Betriebsanleitung

CE

⚠ **VORSICHT:**
- Diese Verpackung enthält Kleinteile.
- Montage durch einen Erwachsenen erforderlich.
- Entfernen Sie alle Plastiktüten und Reifenverpackungen, bevor Sie es an Kinder weitergeben.
- Schutzausrüstung empfohlen.
- Nicht für den Einsatz im Straßenverkehr geeignet.
- Bewahren Sie dieses Handbuch zum späteren Nachschlagen auf.

⚠ **ACHTUNG**

MONTAGE DURCH EINEN ERWACHSENEN ERFORDERLICH.

WICHTIG, FÜR DIE SPÄTERE VERWENDUNG AUFBEWAHREN: SORGFÄLTIG DURCHLESEN

MONTAGEANWEISUNGEN

Ⅰ. SPEZIFIKATIONEN.

Geeignetes Alter	18-36 Monate
Produktabmessungen	65,5 x 38,5 x 43,5 cm
Maximales Gewicht	25 kg
Geschwindigkeit	2,8 km/h
Motor	30 W
Ladegerät	Eingang: AC 120 V bis 240 V Ausgang: DC 6 V/500 mA
Akku	6 V 4 A
Betriebsumgebungstemperatur	0-40

Nicht von Kindern über 36 Monaten verwendet werden. Unausreichende Stärke.

Ⅱ. Liste der Bauteile

1.1 x Gehäuse	2.1 x Handgriff	3. 2 x Vorderräder	4. 2 x Hinterräder
5.4 x Radkappen	6.1 x Stoßstange	7.1 x Motor	8.1 x Abstandhalter
9.1 x J-Stock	10.1 x Achse	11.5 x Splinte (ein Ersatzteil)	12. 7 x Unterlegscheiben (ein Ersatzteil)
13. 1 x Ladegerät			

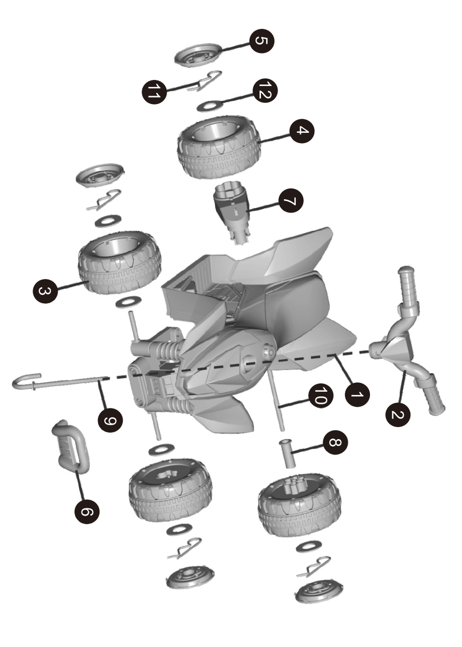

Ⅲ.Montageanweisungen

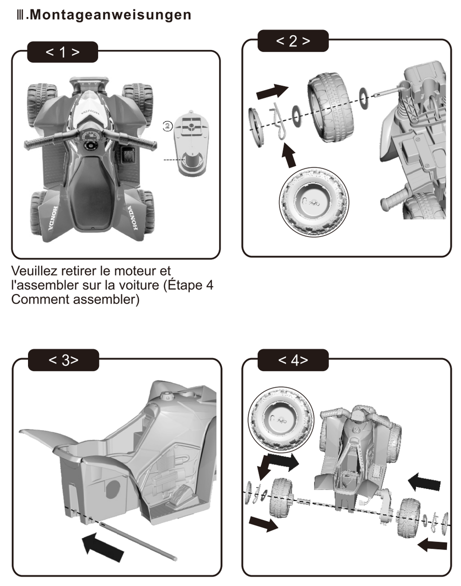

Veuillez retirer le moteur et l'assembler sur la voiture (Étape 4 Comment assembler)

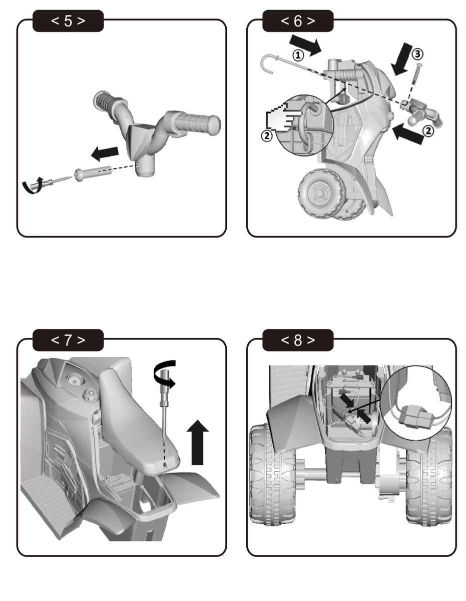

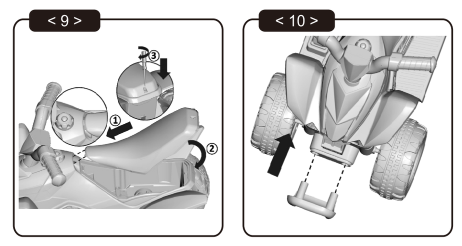

IV. Funktion und Betrieb

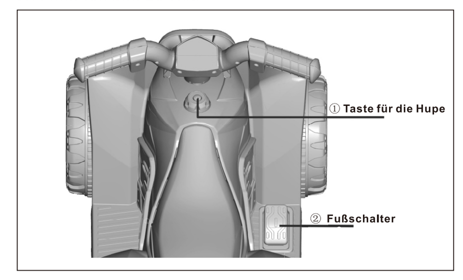

V. Bedienungsanleitung für Akku und Ladegerät

1. Die Ladebuchse befindet sich im unteren Teil des Autositzes.
2. Verwenden Sie nur das mitgelieferte oder empfohlene Ladegerät und den Akku.
3. Spielen Sie nicht mit dem Ladegerät und dem Akku.
4. Nur Erwachsene sollten den Akku aufladen.
5. Vergewissern Sie sich vor der ersten Verwendung, dass der Akku vollständig aufgeladen ist. Die Ladezeit beträgt 9-10 Stunden – 15 Stunden sollten nicht überschritten werden.
6. Beim Aufladen ist es normal, dass der Akku und das Ladegerät warm werden.

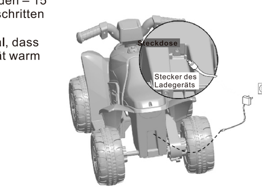

⚠ ACHTUNG!

- Bewahren Sie dieses Handbuch zum späteren Nachschlagen auf.
- ZUSAMMENBAU DURCH ERWACHSENE NUR.
- Immer Schutzmaterial und Polybeutel entfernen und vor dem Zusammenbau entsorgen.
- **ACHTUNG.** Mit Schutzausrüstung zu benutzen. Tragen Sie immer Schuhe und setzen Sie sich auf den Sitz, wenn Sie das Fahrzeug betreiben.
- Fahren Sie nur auf ebenem Gelände. Niemals auf dem Rasen benutzen.
- Halten Sie Ihre Hände, Haare und Kleidung von beweglichen Teilen fern.
- Lassen Sie ein Kind niemals unbeaufsichtigt. Direkte Aufsicht durch einen Erwachsenen ist erforderlich. Halten Sie Ihr Kind immer im Blickfeld, wenn sich das Kind im Fahrzeug befindet.
- Um die Verletzungsgefahr zu verringern, ist die Beaufsichtigung durch einen Erwachsenen erforderlich. Niemals im Straßenverkehr, in der Nähe von Kraftfahrzeugen, auf oder in der Nähe von steilen Steigungen oder Stufen, Schwimmbädern oder anderen Gewässern benutzen, immer Schuhe tragen und niemals mehr als 1 Fahrer zulassen.
- Niemals unter unsicheren Bedingungen wie Schnee, Regen, losem Schmutz, Schlamm, Sand oder Kies verwenden, da dies sonst zu einem unerwarteten Unfall wie Umkippen führen und das elektrische System oder die Batterie beschädigen könnte.
- **ACHTUNG:** Nicht im Straßenverkehr zu verwenden.
- Dieses Spielzeug sollte mit Vorsicht benutzt werden, da Geschicklichkeit erforderlich ist, um Stürze oder Zusammenstöße zu vermeiden, bei denen der Benutzer oder Dritte verletzt werden könnten.
- **ACHTUNG:** Nicht von Kindern über 36 Monaten zu benutzen. Unzureichende Festigkeit.
- **ACHTUNG:** Dieses Spielzeug hat keine Bremse.
- Das elektrische Spielzeug ist regelmäßig auf Beschädigungen am Zuleitungskabel, Stecker, Gehäuse oder anderen Teilen zu untersuchen; bei Beschädigungen darf es nicht verwendet werden, bis die Schäden behoben sind.
- Verwenden Sie nur den/die vom Hersteller angegebenen Akku(s) und das Ladegerät.

⚠ WARNUNGEN ZUM GEBRAUCH VON BATTERIEN

- Nicht wiederaufladbare Batterien dürfen nicht aufgeladen werden.
- Wiederaufladbare Batterien sind vor dem Aufladen aus dem Spielzeug zu entfernen.
- Wiederaufladbare Batterien dürfen nur unter Aufsicht von Erwachsenen aufgeladen werden.
- Batterien dürfen nur von Personen mindestens 8 Jahre alt geladen werden.
- Verschiedene Batterietypen oder neue und gebrauchte Batterien dürfen nicht gemischt werden.
- Die Batterien sind mit der richtigen Polarität einzusetzen.
- Erschöpfte Batterien sind aus dem Spielzeug zu entfernen.
- Die Versorgungsklemmen dürfen nicht kurzgeschlossen werden.

WARNUNGEN ZUM LADEVORGANG DER BATTERIEN

Allgemeine Sicherheitshinweise
- ⚠ "Lesen Sie alle Anweisungen, bevor Sie dieses Gerät verwenden"
- ⚠ "Dieses Gerät kann von Kindern ab 8 Jahren und darüber sowie von Personen mit verringerten physischen, sensorischen oder mentalen Fähigkeiten oder Mangel an Erfahrung und Wissen benutzt werden, wenn sie beaufsichtigt oder bezüglich des sicheren Gebrauchs des Gerätes unterwiesen wurden und die daraus resultierenden Gefahren verstehen."
- ⚠ "Kinder dürfen nicht mit dem Gerät spielen."
- ⚠ "Reinigung und Benutzer-Wartung dürfen nicht von Kindern ohne Beaufsichtigung durchgeführt werden."

Elektrische Sicherheitswarnungen
- ⚠ "Wenn die Netzanschlussleitung dieses Gerätes beschädigt wird, muss sie durch den Hersteller oder seinen Kundendienst oder eine ähnlich qualifizierte Person ersetzt werden, um Gefährdungen zu vermeiden."
- ⚠ "Nicht im Freien verwenden" (falls nur für Innenbereich bestimmt)
- ⚠ "Nicht in Wasser oder anderen Flüssigkeiten tauchen"
- ⚠ "Vom Netz trennen, wenn nicht in Gebrauch"

Ladegerät-spezifische Warnhinweise
- ⚠ „Nur mit vom Hersteller angegebenen Batterien verwenden"
- ⚠ „Beim Einlegen der Batterien auf die korrekte Polung achten"
- ⚠ „Beschädigte oder auslaufende Batterien nicht aufladen"
- ⚠ „Batterien entfernen, wenn das Gerät über längere Zeit nicht verwendet wird"
- ⚠ „Schließen Sie die Ausgangsklemmen nicht kurz"

AIYAPLAY

ES

18-36 meses

IN221000463V03_UK_FR_DE_ES_IT

370-224V70_370-224V90

Honda ATV Ride-on Eléctrico

Manual de instalación y operación

CE

⚠ **PRECAUCIÓN:**
- Este paquete contiene piezas pequeñas.
- El montaje debe ser realizado por los adultos.
- Antes de dárselo a los niños, retire todas las bolsas de plástico y el embalaje de los neumáticos.
- Se recomienda usar equipo de protección.
- No debe ser utilizado en el tráfico.
- Guarde este manual bien para las referencias futuras.

⚠ **ADVERTENCIA**

EL MONTAJE DEBE SER REALIZADO POR LOS ADULTOS.

IMPORTANTE, GUARDE PARA LAS REFERENCIAS FUTURAS: LEA CUIDADOSAMENTE

INSTRUCCIONES DE MONTAJE

Ⅰ. ESPECIFICACIONES

Edades adecuadas	18-36 meses
Dimensiones del producto	65,5*38,5*43,5cm
Peso máximo	25 kilos
Velocidad	2,8km/h
Motor	30w
Cargador	Entrada: CA120V -240V Salida: CC6V/500MA
Batería	6V4A
Temperatura ambiente de operación	0- 40℃

No debe ser utilizado por niños mayores de 36 meses. Fuerza insuficiente.

II. Lista de componentes

1. 1*Carrocería del automóvil	2. 1*Manillar	3. 2*Rueda frontal	4.2*Rueda trasera
5.4*Cubierta de rueda	6. 1*Parachoque	7.1* Motor	8.1*Espaciador
9.1*Palo en forma de J	10. 1*Eje	11.5*Pasador de chaveta (una pieza de repuesto)	12.7*Arandela (una pieza de repuesto)
13. 1* Cargador			

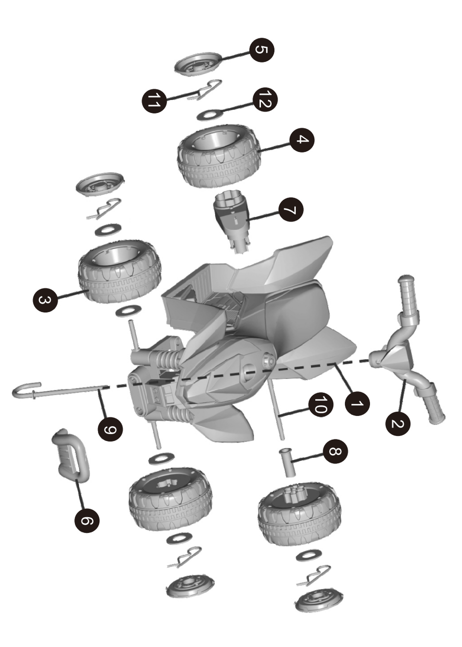

III.Instrucciones de montaje

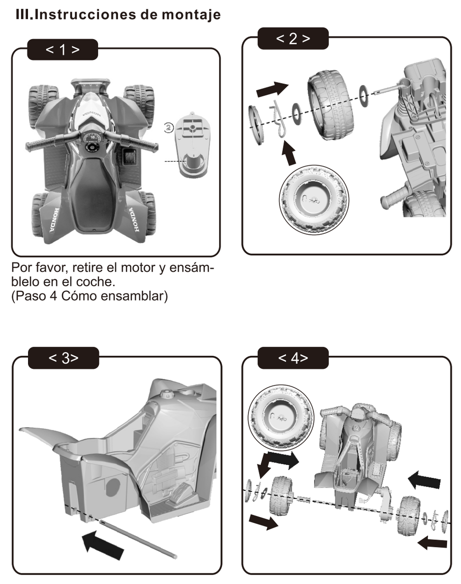

Por favor, retire el motor y ensámblelo en el coche.
(Paso 4 Cómo ensamblar)

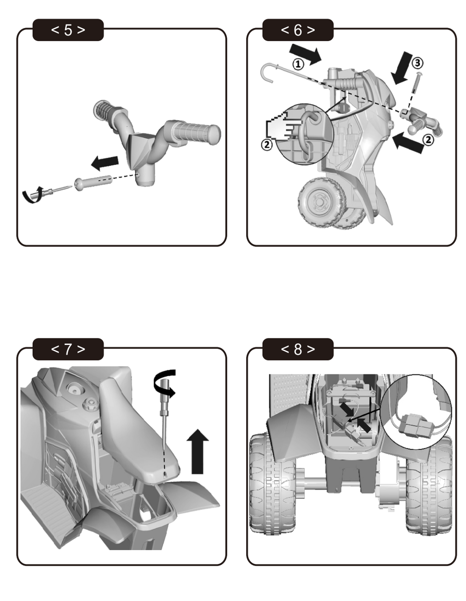

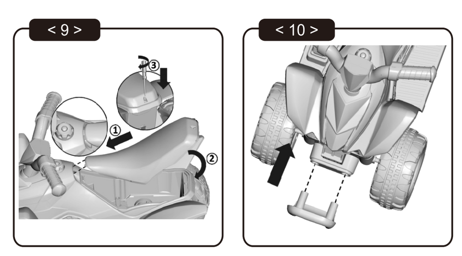

IV. Función y Operación

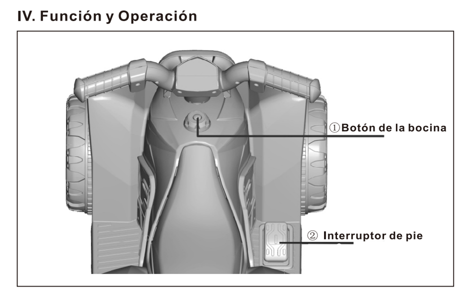

V. Guía de operación de la batería y el cargador

1. La toma de carga está en la parte inferior del asiento del automóvil.
2. Solo utilice el cargador y la batería proporcionados o recomendados.
3. No juegue con el cargador y la batería.
4. Solo los adultos pueden cargar la batería.
5. Antes del primer uso, asegúrese de que la batería esté cargada por completo. El tiempo de carga puede ser de 9 a 10 horas; pero no no más de 15 horas.
6. Es normal que la batería y el cargador se calienten durante la carga.

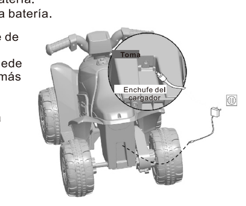

⚠ ADVERTENCIAS!

- Guarde este manual para consultas futuras.
- MONTAJE EXCLUSIVO PARA ADULTOS.
- Antes del montaje, retire y deseche todo el material protector y las bolsas de plástico.
- **ADVERTENCIA:** Conviene utilizar equipo de protección. Siempre lleve zapatos y siéntese en el asiento al manejar el vehículo.
- Conduzca únicamente en suelos planos. Nunca lo use en césped.
- Mantenga las manos, el cabello y la ropa alejados de las piezas en movimiento.
- Nunca deje solo a un niño. Se requiere supervisión directa de un adulto. Siempre mantenga al niño a la vista cuando se encuentre en el vehículo.
- Para reducir el riesgo de lesiones, es obligatoria la supervisión de un adulto. Nunca lo use en carreteras, cerca de vehículos motorizados, en pendientes pronunciadas o cerca de ellas, escaleras, piscinas u otros cuerpos de agua; siempre lleve zapatos y no permita que vayan más de un pasajero.
- Nunca lo use en condiciones inseguras como nieve, lluvia, tierra suelta, barro, arena o grava, ya que podría causar accidentes inesperados como volcaduras y dañar el sistema eléctrico o la batería.
- **ADVERTENCIA:** No utilizar en lugares con tráfico.
- Este juguete debe usarse con precaución, ya que se requiere habilidad para evitar caídas o colisiones que causen lesiones al usuario o terceros.
- **ADVERTENCIA:** No debe utilizarse por niños mayores de 36 meses. Resistencia insuficiente.
- **ADVERTENCIA:** Este juguete no tiene freno.
- El juguete eléctrico debe ser inspeccionado regularmente en busca de daños en el cable de alimentación, enchufe, carcasa u otras piezas; en caso de daños, no se use hasta que los daños hayan sido reparados.
- Use únicamente las baterías y el cargador especificados por el fabricante.

⚠ ADVERTENCIAS SOBRE EL USO DE LAS BATERÍAS

- Las baterías no recargables no deben recargarse.
- Las baterías recargables deben extraerse del juguete antes de cargarlas.
- Las baterías recargables solo deben cargarse bajo supervisión de un adulto.
- Las baterías solo deben ser cargadas por personas de al menos 8 años de edad.
- No mezcle tipos diferentes de baterías ni baterías nuevas y usadas.
- Introduzca las baterías con la polaridad correcta (+ y -).
- Extraiga las baterías agotadas del juguete.
- No acorte los terminales de alimentación.

ADVERTENCIAS SOBRE LA CARGA DE LAS BATERÍAS

Advertencias generales de seguridad
- ⚠ "Lea todas las instrucciones antes de usar este aparato"
- ⚠ "Este aparato puede ser utilizado por niños de 8 años o más y por personas con capacidades físicas, sensoriales o mentales reducidas o carentes de experiencia y conocimiento, siempre que hayan recibido supervisión o instrucciones sobre el uso seguro del aparato y entiendan los riesgos involucrados"
- ⚠ "Los niños no deben jugar con el aparato"
- ⚠ "La limpieza y el mantenimiento por parte del usuario no deben ser realizados por niños sin supervisión"

Advertencias de seguridad eléctrica
- ⚠ "Si el cable de alimentación está dañado, debe ser reemplazado por el fabricante, su agente de servicio o personas con cualificaciones similares para evitar riesgos"
- ⚠ "No usar al aire libre"
- ⚠ "No sumergir en agua u otros líquidos"
- ⚠ "Desconecte de la fuente de alimentación cuando no esté en uso"

Advertencias específicas del cargador
- ⚠ "Usar únicamente con baterías especificadas por el fabricante"
- ⚠ "Asegúrese de la polaridad correcta al conectar las baterías"
- ⚠ "No cargue baterías dañadas o que goteen"
- ⚠ "Extraiga las baterías si el aparato no va a ser utilizado durante períodos prolongados"
- ⚠ "No acorte los terminales de salida"

AIYAPLAY

IT

18-36 mesi

IN221000463V03_UK_FR_DE_ES_IT

370-224V70_370-224V90

Quad Honda ATV Elettrico

Manuale di Istruzione e Funzionamento

CE

⚠ **PRECAUZIONI:**
- Questa confezione contiene parti di piccole dimensioni.
- L'assemblaggio deve essere eseguito da parte di un adulto.
- Prima di consegnarlo ai bambini, rimuovere tutti i sacchetti di plastica e gli imballaggi dei pneumatici.
- Si raccomanda l'uso dei dispositivi di protezione.
- Non può essere usata nel traffico.
- Conservare il presente manuale per il futuro riferimento.

⚠ **AVVERTENZA**

RICHIESTO UN ADULTO PER ASSEMBLAGGIO.

IMPORTANTE! CONSERVARE IL PRESENTE MANUALE PER FUTURO RIFERIMENTO E LEGGERLO ATTENTAMENTE.

ISTRUZIONI DI ASSEMBLAGGIO

I. SPECIFICHE

Età adatta	18-36 meses
Dimensioni del prodotto	65,5x38,5x43,5cm
Peso massimo	25 kilos
Velocità	2,8km/h
Motore	30w
Caricabatterie	Ingresso: AC120V -240V Uscita: CC 6V/500MA
Batteria	6V4A
Temperatura ambiente di funzionamento	0- 40℃

Non da usare da bambini di oltre 36 mesi. Resistenza insufficiente.

II. Components List

1. 1xCorpo	2. 1xManubrio	3. 2xRuota anteriore	4. 2xRuota posteriore
5. 4xCerchione	6. 1xParaurti	7. 1x Motore	8. 1xDistanziatore
9. 1xBastone J	10. 1xAsse	11. 5xCoppiglia a molla R (un pezzo di scorta)	12. 7xRondella (un pezzo di scorta)
13. 1x Caricabatterie			

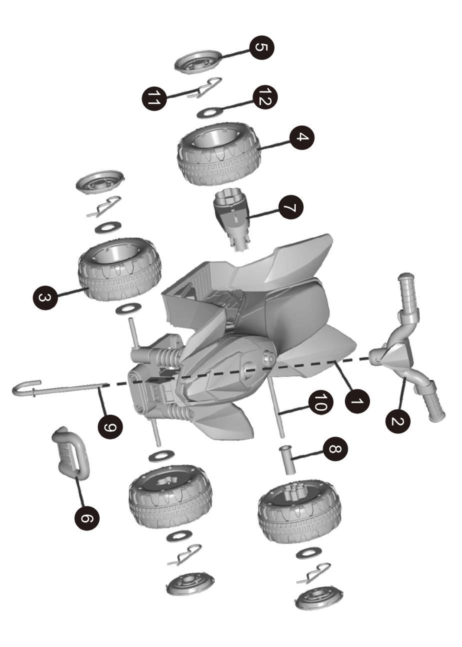

III. Istruzioni di assemblaggio

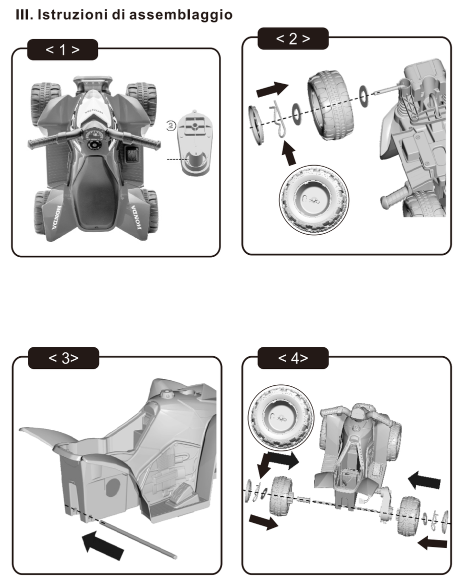

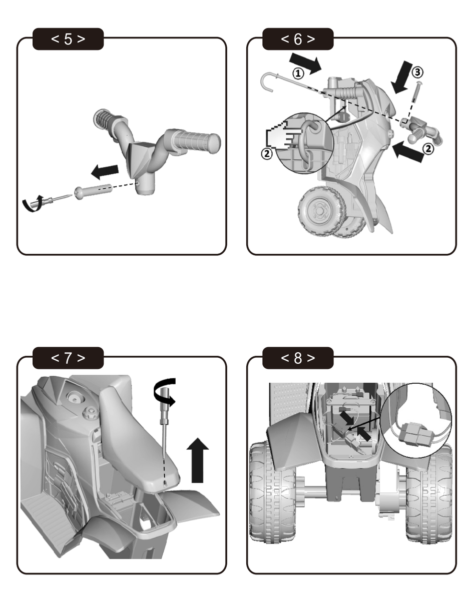

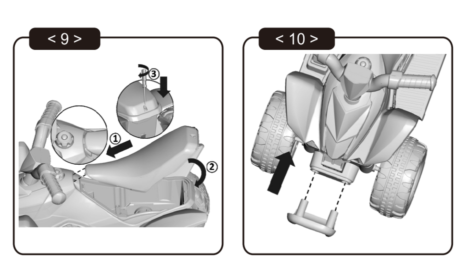

IV. Funzionamento e utilizzo

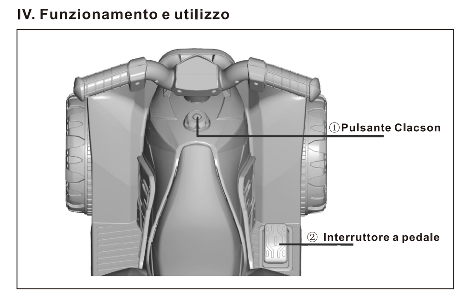

V. Uso e ricarica della batteria

1. La presa di ricarica è situata sulla parte posteriore.
2. Utilizzare solo la batteria e il caricabatterie in dotazione o consigliati.
3. Non giocare con il caricabatterie e la batteria.
4. Le batterie devono essere ricaricate da adulti.
5. La batteria deve essere completamente carica prima del primo utilizzo; il tempo di ricarica della batteria deve essere di 9-10 ore e non può superare le 15 ore.
6. Durante la ricarica, è normale un riscaldamento tiepido del caricabatterie e della batteria

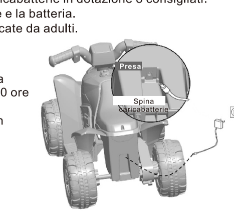

⚠ AVVERTENZE!

- Conservare questo manuale per riferimenti futuri.
- ASSEMBLAGGIO ESCLUSIVO PER ADULTI.
- Prima dell'assemblaggio, rimuovere e disporre del materiale protettivo e delle buste di plastica.
- **AVVERTENZA:** Si raccomanda di indossare un dispositivo di protezione. Indossare sempre scarpe e sedersi sul sedile durante l'uso del veicolo.
- Guidare esclusivamente su superfici piane. Mai usare su prato.
- Tenere le mani, i capelli e i vestiti alla larga dalle parti in movimento.
- Mai lasciare il bambino senza supervisione. È richiesta la supervisione diretta di un adulto. Tenere sempre il bambino in vista quando si trova nel veicolo.
- Per ridurre il rischio di lesioni, è obbligatoria la supervisione di un adulto. Mai usare su strade, vicino a veicoli a motore, su o vicino a pendii ripidi o scalini, piscine o altri corpi d'acqua; indossare sempre scarpe e non permettere più di un passeggero.
- Mai usare in condizioni insicure come neve, pioggia, terra sciolta, fango, sabbia o ghiaia, altrimenti potrebbero verificarsi incidenti inaspettati come capovolgimenti e danneggiamenti al sistema elettrico o alla batteria.
- **AVVERTENZA:** Non usare nel traffico.
- Questo giocattolo deve essere usato con cautela, poiché è necessaria abilità per evitare cadute o collisioni che possano causare lesioni all'utente o a terzi.
- **AVVERTENZA:** Non adatto a bambini di età superiore a 36 mesi. Resistenza insufficiente.
- **AVVERTENZA:** Questo giocattolo non ha freni.
- Il giocattolo elettrico deve essere ispezionato regolarmente per verificare la presenza di danni al cavo di alimentazione, alla spina, alla carcassa o ad altre parti; in caso di danni, non usarlo fino a quando i danni non sono stati riparati.
- Usare esclusivamente le batterie e il caricabatterie specificati dal produttore.

⚠ AVVERTENZE SULL'USO DELLE BATTERIE

- Le batterie non ricaricabili non devono essere ricaricate.
- Le batterie ricaricabili devono essere rimosse dal giocattolo prima della ricarica.
- Le batterie ricaricabili devono essere ricaricate esclusivamente sotto supervisione di un adulto.
- Le batterie possono essere ricaricate solo da persone di età pari o superiore a 8 anni.
- Non mescolare batterie di diversi tipi o batterie nuove e usate.
- Inserire le batterie con la polarità corretta (+ e -).
- Rimuovere le batterie scariche dal giocattolo.
- Non creare cortocircuito ai terminali di alimentazione.

AVVERTENZE SULLA RICARICA DELLE BATTERIE

Avvertenze generali sulla sicurezza
- ⚠ "Leggere tutte le istruzioni prima dell'uso di questo apparecchio"
- ⚠ "Questo apparecchio può essere usato da bambini di età pari o superiore a 8 anni e da persone con capacità fisiche, sensoriali o mentali ridotte o prive di esperienza e conoscenze, a condizione che abbiano ricevuto supervisione o istruzioni sull'uso sicuro dell'apparecchio e capiscano i rischi coinvolti"
- ⚠ "I bambini non devono giocare con l'apparecchio"
- ⚠ "La pulizia e la manutenzione da parte dell'utente non devono essere effettuate da bambini senza supervisione"

Avvertenze sulla sicurezza elettrica
- ⚠ "Se il cavo di alimentazione è danneggiato, deve essere sostituito dal produttore, dal suo agente di servizio o da persone con qualifiche simili per evitare rischi"
- ⚠ "Non usare all'aperto"
- ⚠ "Non immergere in acqua o in altri liquidi"
- ⚠ "Scollegare dall'alimentazione quando non in uso"

Avvertenze specifiche per il caricabatterie
- ⚠ "Usare esclusivamente con batterie specificate dal produttore"
- ⚠ "Assicurarsi della polarità corretta quando si connettono le batterie"
- ⚠ "Non caricare batterie danneggiate o che perdono liquidi"
- ⚠ "Rimuovere le batterie se l'apparecchio non viene usato per periodi prolungati"
- ⚠ "Non creare cortocircuito ai terminali di uscita"

UK
If you have any questions, please contact our customer care centre.
Our contact details are below:
0044-800-240-4004
enquiries@mhstar.co.uk
Importer:
MH STAR UK Ltd
1 Northampton Cross Logistics Park
Northampton Cross Road
Northampton
NN4 9FH
0044-800-240-4004
enquiries@mhstar.co.uk
MADE IN CHINA

ES
Si tiene alguna pregunta, comuníquese con nuestro Centro de Atención al Cliente.
Nuestros datos de contacto son los siguientes:
0034-931294512
atencioncliente@aosom.es
Importador/Fabricante/REP:
Spanish Aosom, S.L.
C/ Roc Gros, nº 15. 08550, Els Hostalets de Balenyà, Spain.
B66295775
atencioncliente@aosom.es
TEL: 931294512
HECHO EN CHINA

FR
Si vous avez la moindre question, veuillez contacter notre centre d'assistance à la clientèle.
Nos coordonnées sont les suivantes:
0033-1-84166106
aosom@mhfrance.fr
Importé par/Fabricant/REP:
MH France
2, rue Maurice Hartmann
92130 Issy-les-Moulineaux
France
Fabriqué en Chine

PT
Se tiver alguma dúvida, por favor contacte o nosso Centro de Atendimento ao Cliente.
Os nossos dados de contacto são os seguintes:
0034-931294512
info@aosom.pt.
IMPORTADOR:
SPANISH AOSOM, S.L
C.ROC GROS N.15, 08550. ELS HOSTALETS DE BALENYÀ
TEL: 931294512 (SEG-SEX DAS 7:30H ÀS 16:30H)
INFO@AOSOM.PT
WWW.AOSOM.PT

DE
Wenn Sie Fragen haben, wenden Sie sich bitte an unser Kundendienstzentrum.
Unsere Kontaktdaten stehen unten:
0049-0(40)-87408465
service@aosom.de
Importeur/Hersteller/REP:
MH Handel GmbH
Wendenstraße 309
D-20537 Hamburg
Germany
IN CHINA HERGESTELLT

IT
In caso di dubbio, si prega di contattare il nostro centro assistenza clienti.
I nostri dettagli di contatto sono di seguito:
0039-0249471447
clienti@aosom.it
IMPORTATO DA/Produttore/REP:
AOSOM Italy srl
Centro Direzionale Milanofiori
Strada 1 Palazzo F1
20057 Assago (MI)
P.I.: 08567220960
FATTO IN CINA

Aosom