CM 760 AS BK

Instalación Apta para
Mueble de Fondo Reducido

A

CM 760 AS BK
Cod. **07032307** EAN **8422248059497**

- Horno **Multifunción** - 6 funciones
- Programador de cocción **mecánico**
- Rango de temperatura 50º-250º
- 4 niveles para colocación de bandejas
- Puerta panorámica full glass de fácil limpieza con cristal desmontable
- Puerta **2 cristales** con ventilación tangencial
- Accesorios: **Bandeja profunda** y parrilla
- Sistema de limpieza **AquaSmart**
- Acabado en cristal negro
- Ancho de 60cm
- **Para mueble de fondo reducido 50cm**
- Capacidad interior 50 litros
- 220/240V 50/60Hz
- **Clase de eficiencia energética: A**

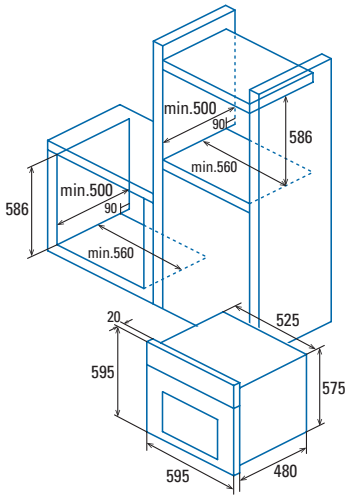

Código	**07032307**
EAN	**8422248059497**
Modelo	**CM 760 AS BK**
Tipo	Multifunción
Ficha de producto según EU 65/2014 y EU 66/2014	
Índice de eficiencia energética (IEE)	117,1
Clase de eficiencia energética	A
Consumo energía modo convencional [kWh/cycle]	0,89
Consumo energía modo circulación forzada [kWh/cycle]	0,81
Número de cavidades	1
Fuente de calor	Electricidad
Masa del aparato [Kg]	35
Volumen de la cavidad [L]	50
Dimensiones	
Anchura [mm]	595
Altura [mm]	595
Profundidad [mm]	480
Anchura de la cavidad [mm]	410
Altura de la cavidad [mm]	325
Profundidad de la cavidad [mm]	375
Características	
Acabado	Acero inoxidable y cristal negro
Cierre amortiguado de puerta	No
Niveles para colocar bandejas	5
Ventilador convección	Sí
Número de lámparas iluminación	1
Controles	
Tipo de control	Mandos
Tecnología de la pantalla	-
Programador inicio/paro	No
Programador paro	No
Minutero paro	Sí
Indicador de funcionamiento	Sí
Indicador termostato	Sí
Mínima temperatura [°C]	50
Máxima temperatura [°C]	250
Limpieza	
Esmalte	Antiadherente negro
Tipo de cavidad	Embutida
Cristal interior puerta	Desmontable
Limpieza AquaSmart	Manual
Número de funciones	6
Precalentamiento rápido	No
Luz interior	Sí
Seguridad	
Bloqueo de seguridad	No
Número de cristales en puerta	2
Ventilador refrigeración	Sí
Termostato de seguridad	Sí
Conexión eléctrica	
Potencia Grill [W]	2350
Potencia resistencia inferior [W]	1300
Potencia resistencia posterior [W]	-
Potencia nominal total [W]	2450
Tensión nominal [V] / Frecuencia de la red [Hz]	220-240 / 50/60
Potencia iluminación [W]	25
Enchufe	No
Accesorios	
Guias laterales	-
Parrilla	1
Bandeja estándar	-
Bandeja profunda	1
Guias Telescopicas	-
Asador rotativo	-
Pizza Stone (opcional)	-
Inyectores gas	-