RAZER™

QUICK CHARGING STAND

MADE FOR PS5™ DUALSENSE™ WIRELESS CONTROLLER

Embrace the added advantage.

When it comes to crafting the perfect gaming experience, every detail counts. With this accessory, you can now take the performance of your gear even further. Whether you're after more functionality, flair, or a little bit of both, we've always got the goods to round out your loadout.

Min-Liang Tan
Co-Founder, CEO and Creative Director

The Razer community is built to connect those who seek the winning edge. Be the first to get news, score Razer rewards, join exclusive giveaways, and much more—all in one place.
Find out how, and discover other goodies at **razer.com/getstarted**

WHAT'S INSIDE

WHAT'S INSIDE

- Razer Quick Charging Stand

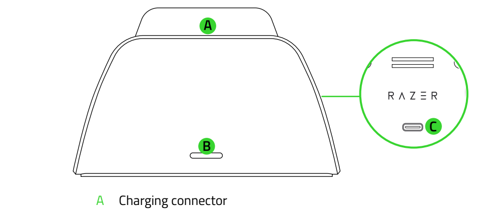

A Charging connector
B Status indicator
C Type C port

- Type C to Type A cable

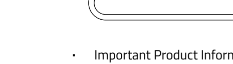

- Important Product Information Guide

WHAT'S NEEDED

- PS5™ DualSense™ wireless controller

LET'S GET YOU COVERED

You've got a great device in your hands, complete with a 1-year limited warranty coverage. Now maximize its potential and score exclusive Razer benefits by registering at **razerid.razer.com**

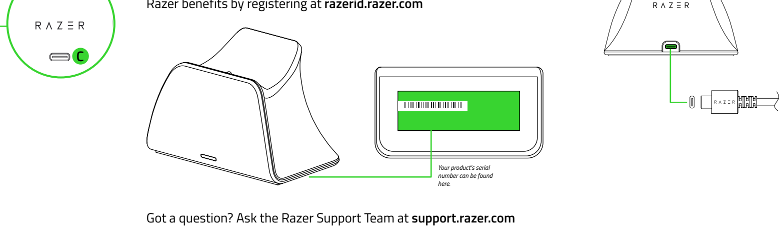

Got a question? Ask the Razer Support Team at **support.razer.com**

GETTING STARTED

1 Connect the charging stand to any of the available USB ports on your PS5™ console or to a USB power adapter* using the Type C to Type A cable.

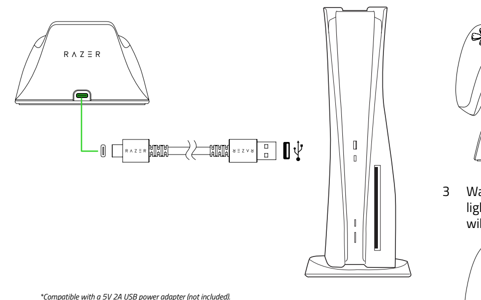

*Compatible with a 5V 2A USB power adapter (not included)

2 Place the controller on the charging stand with the charging terminals of the controller aligned to the charging connector on the stand. While charging, the light bar on the controller will slowly blink in orange, and the status indicator of the charging stand is in solid orange.

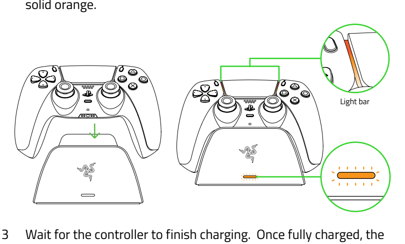

3 Wait for the controller to finish charging. Once fully charged, the light bar on the controller and the charging stand's status indicator will turn off.

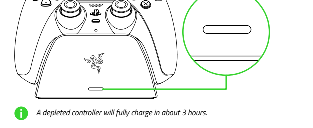

ⓘ *A depleted controller will fully charge in about 3 hours.*

FRANÇAIS

CE QUI VOUS ATTEND

- Station de charge rapide Razer
  - A Connecteur de chargement
  - B Indicateur d'état
  - C Port Type-C
- Câble Type-C vers Type-A
- Informations importantes sur le produit

CE DONT VOUS AVEZ BESOIN

- Manette sans fil PS5™ DualSense™

NOUS SOMMES LÀ POUR VOUS

Vous avez entre les mains un appareil exceptionnel disposant d'une garantie limitée de 1 an. Maintenant, exploitez tout son potentiel et recevez des avantages Razer exclusifs en vous enregistrant sur **razerid.razer.com**

Vous avez une question ? Contactez l'équipe d'assistance Razer sur **support.razer.com**

POUR COMMENCER

1 Connectez la station de charge à l'un des ports USB disponibles sur votre console PS5™ ou à un adaptateur secteur USB* à l'aide du câble de type C vers type A.
** Compatible avec un adaptateur d'alimentation USB 5V 2A (non inclus).*

2 Placez la manette sur la station de charge avec ses bornes de charge alignées au connecteur de chargement sur la station. Pendant la charge, la barre lumineuse de la manette clignote lentement en orange et l'indicateur d'état de la station de charge passera à l'orange fixe.

3 Patientez jusqu'à ce que la manette soit complètement chargée. Une fois la charge terminée, la barre lumineuse de la manette et l'indicateur d'état de la station de charge s'éteindront.

ⓘ *Une manette dont la batterie est vide se chargera entièrement en 3 heures environ.*

SÉCURITÉ ET ENTRETIEN

CONSIGNES DE SÉCURITÉ

Afin d'utiliser votre station de charge rapide Razer dans des conditions de sécurité optimales, nous vous recommandons de suivre les consignes suivantes :

Si vous éprouvez des difficultés à faire fonctionner correctement votre appareil et que le dépannage ne résout pas votre problème, débranchez votre appareil et contactez le service d'assistance téléphonique de Razer ou rendez-vous sur **support.razer.com**. N'essayez jamais d'assurer l'entretien ou de réparer vous-même l'appareil.

Ne démontez pas l'appareil et n'essayez pas de le faire fonctionner avec une charge de courant anormale. Cela annulera votre garantie.

Conservez l'appareil et ses composants à l'abri des liquides et de l'humidité. Faites fonctionner l'appareil et ses composants uniquement à une température comprise entre 0 °C (32 °F) et 40 °C (104 °F). Si la température dépasse ces limites, débranchez l'appareil pour laisser la température se stabiliser à un niveau optimal.

ENTRETIEN ET UTILISATION

La station de charge rapide Razer nécessite un minimum d'entretien pour la conserver dans un état de fonctionnement optimal. Une fois par mois, nous vous recommandons de déconnecter la station de charge, de retirer la manette si elle y est fixée, de la nettoyer avec un chiffon doux ou un coton-tige pour éviter l'accumulation de saletés. N'utilisez pas de savon ou de produits nettoyants agressifs.

ESPAÑOL

CONTENIDO

- Base de carga rápida Razer
  - A Conector de carga
  - B Indicador de estado
  - C Puerto tipo C
- Cable de tipo C a tipo A
- Guía de información importante del producto

REQUISITOS

- Mando inalámbrico de PS5™ DualSense™

TE PROPORCIONAMOS COBERTURA

Tienes un dispositivo increíble entre manos con garantía de 1 año incluida. Aprovecha todo su potencial y consigue ventajas exclusivas de Razer al registrarlo en **razerid.razer.com**

Tienes alguna pregunta? Pregúntale al equipo de asistencia de Razer en **support.razer.com**

PRIMEROS PASOS

1 Conecta la base de carga a cualquiera de los puertos USB disponibles de tu consola PS5™ o a un adaptador de alimentación USB* con el cable de tipo C a tipo A.
** Compatible con un adaptador de alimentación USB de 5V y 2A (no incluido).*

2 Coloca el mando en la base de carga de manera que los terminales de carga del mando estén alineados con el conector de carga de la base. Mientras se carga, la barra de luz del mando parpadea lentamente en naranja, y el indicador de estado de la base de carga se ilumina en naranja fijo.

3 Espera a que el mando termine de cargarse. Cuando esté totalmente cargado, la barra de luz del mando y el indicador de estado de la base de carga se apagarán.

ⓘ *Cuando está totalmente descargado, el mando tarda unas 3 horas en cargarse por completo.*

SEGURIDAD Y MANTENIMIENTO

NORMAS DE SEGURIDAD

Para conseguir la máxima seguridad cuando uses la Base de carga rápida Razer, te recomendamos que sigas las siguientes directrices:

Si tuvieras algún problema al utilizar el dispositivo correctamente y las indicaciones de la resolución de problemas no dieran resultado, desconecta el dispositivo y llama a la línea de atención de Razer o accede a **support.razer.com** para solicitar asistencia. No intentes de ningún modo reparar el dispositivo ni realizar tareas de mantenimiento por tu cuenta.

No desmontes el dispositivo y no intentes hacerlo funcionar bajo circunstancias anormales. Hacer esto anulará la garantía.

Mantén el dispositivo y los componentes lejos de los líquidos o la humedad. El dispositivo y los componentes deben funcionar dentro del rango específico de temperaturas de 0 °C (32 °F) a 40 °C (104 °F). Si la temperatura supera ese rango, desconecta el dispositivo para dejar que la temperatura se estabilice hasta un nivel óptimo.

USO Y MANTENIMIENTO

La Base de carga rápida Razer requiere un mantenimiento mínimo para conservarla en óptimas condiciones. Para evitar la acumulación de suciedad, recomendamos desconectar la base de carga, quitar el mando que esté colocado y limpiarla una vez al mes usando un paño suave o un hisopo de algodón. No uses jabón ni productos de limpieza agresivos.

DEUTSCH

LIEFERUMFANG

- Razer Schnellladestation
  - A Ladeanschluss
  - B Status-Anzeige
  - C USB-Anschluss (Typ C)
- USB-Kabel (Typ C auf Typ A)
- Wichtige Produktinformationen

DAS BRAUCHST DU

- PS5™ DualSense™ Wireless Controller

HOL DIR DAS KOMPLETTPAKET

Du hältst du ein fantastisches Gerät in deinen Händen, inklusive 1 Jahr eingeschränkter Produktgarantie. Höchste Zeit, dass du sein volles Potenzial entfesselst und dir exklusive Razer Vorteile sicherst, indem du dich online registrierst: **razerid.razer.com**

Noch Fragen? Wende dich bitte an dein Razer Support-Team unter **support.razer.com**

ERSTE SCHRITTE

1 Verbinde die Ladestation mithilfe des USB-Kabels (Typ C auf Typ A) mit einem USB-Anschluss an deiner PS5™ oder einem USB-Netzteil*.
** Kompatibel zu USB-Netzteilen mit 5 Volt, 2 Ampere (nicht im Lieferumfang enthalten).*

2 Lege deinen Controller auf die Ladestation, wobei die Ladekontakte des Controllers mit dem Ladeanschluss der Station ausgerichtet sein müssen. Beim Aufladen blinkt die Lichtleiste des Controller langsam orange und die Status-Anzeige der Ladestation leuchtet statisch orange.

3 Bitte warte, bis dein Controller voll aufgeladen ist. Sobald der Controller voll aufgeladen ist, erlöschen die Lichtleiste am Controller und die Status-Anzeige der Ladestation.

ⓘ *Ein vollständig entleerter Controller benötigt ungefähr 3 Stunden, um wieder ganz aufgeladen zu werden.*

SICHERHEIT UND WARTUNG

SICHERHEITSRICHTLINIEN

Um die größtmögliche Sicherheit bei der Benutzung deiner Razer Schnellladestation zu gewährleisten, empfehlen wir die Einhaltung der folgenden Richtlinien:

Solltest du Probleme beim normalen Betrieb des Geräts haben und die Fehlerbehebung schafft keine Abhilfe, trenne das Gerät von der Stromversorgung und wende dich an die Razer Hotline. Hilfe findest du auch unter **support.razer.com**. Versuche nicht, das Gerät selbst zu warten oder zu reparieren.

Nimm das Gerät nicht auseinander und benutze es nicht mit abweichender Stromspannung. Deine Garantie würde sonst erlöschen.

Halte das Gerät und seine Komponenten von Flüssigkeiten, Feuchtigkeit und Nässe fern. Betreibe das Gerät und seine Komponenten nur innerhalb eines Temperaturbereichs von 0 °C bis 40 °C. Sollte die Temperatur außerhalb dieses Bereiches liegen, trenne das Gerät von der Stromversorgung und/oder schalte es aus, bis die Temperatur sich wieder auf ein geeignetes Maß eingepegelt hat.

WARTUNG UND BENUTZUNG

Deine Razer Schnellladestation benötigt nur ein geringes Ausmaß an Wartung, um in einem optimalen Zustand zu bleiben. Wir empfehlen, die Ladestation einmal monatlich vom Netz und einem etwaigen Controller zu entfernen und sie mit einem weichen Tuch oder einem Wattestäbchen zu reinigen, um das Ansammeln von Schmutz zu vermeiden. Bitte verwende keine Seife oder aggressive Reinigungsmittel.

PORTUGUÊS (BR)

CONTEÚDO DA EMBALAGEM

- Suporte de Carregamento Rápido Razer
  - A Conector de carregamento
  - B Indicador de status
  - C Porta Type C
- Cabo Type C para Type A
- Guia de informações importantes sobre o produto

DO QUE VOCÊ PRECISA

- Controle sem fio DualSense™ para PS5™

NÓS LHE DAMOS COBERTURA

Você tem um ótimo dispositivo em suas mãos, com garantia limitada de 1 ano. Agora, maximize seu potencial e ganhe benefícios exclusivos da Razer registrando-se em **razerid.razer.com**

Dúvidas? Entre em contato com a equipe de suporte Razer em **support.razer.com**

PRIMEIROS PASSOS

1 Conecte o suporte de carregamento a uma das portas USB disponíveis do seu console PS5™ ou a um adaptador de alimentação USB* usando o cabo Type C para Type A.
** Compatível com adaptador de alimentação USB de 5V e 2A (não incluso).*

2. Posicione o controle no suporte de carregamento com os terminais de carregamento do controle alinhados ao conector de carregamento do suporte. Durante o carregamento, a barra luminosa do controle piscará lentamente em laranja e o indicador de status do suporte de carregamento permanece laranja fixo.

3 Aguarde até que o carregamento do controle seja concluído. Quando ele estiver totalmente carregado, a barra luminosa do controle e o indicador de status do suporte de carregamento se apagarão.

ⓘ *Um controle sem carga carrega completamente em cerca de 3 horas.*

SEGURANÇA E MANUTENÇÃO

ORIENTAÇÕES DE SEGURANÇA

Para obter a máxima segurança ao usar o Suporte de Carregamento Rápido Razer, sugerimos que você siga as orientações abaixo:

Se tiver problemas ao usar o dispositivo adequadamente e a solução de problemas não for suficiente para resolvê-los, desconecte o dispositivo e entre em contato com a linha direta da Razer ou visite **support.razer.com** para receber suporte. Nunca tente fazer a manutenção ou consertar o dispositivo por conta própria.

Não desmonte o dispositivo nem tente operá-lo sob condições anormais de corrente. Se fizer isso, sua garantia será anulada.

Mantenha o dispositivo e seus componentes longe de líquidos ou umidade. Só opere o dispositivo e seus componentes dentro das temperaturas indicadas de 0 °C (32 °F) a 40 °C (104 °F). Se a temperatura exceder essa faixa, desconecte o dispositivo para que a temperatura se estabilize em um nível ideal.

MANUTENÇÃO E USO

O Suporte de Carregamento Rápido Razer requer uma manutenção mínima para manter suas condições ideais. Recomendamos que você desconecte o suporte de carregamento uma vez por mês, remova o controle conectado e limpe o suporte usando um pano macio ou cotonetes para evitar o acúmulo de sujeira. Não use sabão ou produtos de limpeza agressivos.

POLSKI

W KOMPLECIE

- Podstawka szybko ładująca Razer
  - A Złącze do ładowania
  - B Wskaźnik stanu
  - C Gniazdo Type-C
- Przewód Type-C/Type-A
- Przewodnik Ważne informacje o produkcie

CO JEST POTRZEBNE

- Kontroler bezprzewodowy PS5™ DualSense™
-

MAMY DLA CIEBIE COŚ JESZCZE

Masz w rękach wspaniałe urządzenie objęte roczną ograniczoną gwarancją. Teraz zmaksymalizuj jego potencjał i poznaj wyjątkowe korzyści oferowane przez firmę Razer, rejestrując się pod adresem **razerid.razer.com**

Masz pytanie? Zapytaj zespół pomocy technicznej firmy Razer pod adresem **support.razer.com**

JAK ZACZĄĆ

1 Podłącz podstawkę ładującą do dowolnego dostępnego portu USB w konsoli PS5™ lub do zasilacza USB* przewodem Type-C/Type-A.
** Kompatybilna z zasilaczem USB 5V 2A (do nabycia osobno).*

2 Umieść kontroler na podstawce ładującej, dopasowując jego styki do ładowania do złącza do ładowania na podstawce. Podczas ładowania pasek świetlny na kontrolerze będzie powoli migać na pomarańczowo, a wskaźnik stanu podstawki ładującej świeci ciągłym światłem pomarańczowym.

3 Zaczekaj na zakończenie ładowania kontrolera. Po pełnym naładowaniu pasek świetlny na kontrolerze oraz wskaźnik stanu podstawki ładującej wyłączą się.

ⓘ *Rozładowany kontroler zostanie w pełni naładowany po około 3 godzinach.*

BEZPIECZEŃSTWO I KONSERWACJA

ZASADY BEZPIECZEŃSTWA

Aby korzystanie z Podstawka szybko ładująca Razer było jak najbardziej bezpieczne, zalecamy przestrzeganie następujących wskazówek:

Jeśli urządzenie nie działa poprawnie, a procedura rozwiązywania problemów nie przynosi efektu, odłącz urządzenie i skontaktuj się z centrum pomocy telefonicznej Razer lub przejdź na stronę **support.razer.com**, aby uzyskać pomoc techniczną. Nie próbuj samodzielnie naprawiać urządzenia.

Nie rozmontowuj urządzenia ani nie próbuj używać go przy nietypowo wysokim natężeniu prądu. Spowodowałoby to unieważnienie gwarancji.

Trzymaj urządzenie oraz jego komponenty z dala od płynów i wilgoci. Używaj urządzenia i jego komponentów tylko w określonym zakresie temperatur — od 0°C (32°F) do 40°C (104°F). Jeżeli temperatura przekroczy ten zakres, należy odłączyć urządzenie, aby umożliwić stabilizację temperatury na optymalnym poziomie.

KONSERWACJA I UŻYTKOWANIE

Do utrzymania Podstawka szybko ładująca Razer w optymalnym stanie wystarczy minimalna konserwacja. Raz w miesiącu zalecamy odłączenie podstawki, zdjęcie kontrolera i wyczyszczenie jej miękką ściereczką lub wacikiem bawełnianym, aby zapobiec gromadzeniu się brudu. Nie używaj mydła ani żrących środków czyszczących.

РУССКИЙ

СОДЕРЖИМОЕ КОМПЛЕКТА

- Быстрозарядная подставка Razer
  - A Зарядный разъем
  - B Индикатор состояния
  - C Порт Type-C
- Кабель Type-C/Type-A
- Важная информация о продукте

ЧТО НЕОБХОДИМО

- Беспроводной геймпад PS5™ DualSense™

ПОРА ПОЗАБОТИТЬСЯ О ГАРАНТИИ

В ваших руках находится великолепное устройство, дополненное ограниченной гарантией на 1 год. Чтобы максимально расширить функционал своего устройства и получить эксклюзивные преимущества Razer, зарегистрируйтесь по адресу **razerid.razer.com**

Появились вопросы? Обратитесь в службу поддержки Razer по адресу **support.razer.com.**

НАЧАЛО РАБОТЫ

1 Подключите зарядную подставку к любому из свободных USB-портов своей консоли PS5™ или к адаптеру питания USB* с помощью кабеля Type-C/Type-A.
** Устройство совместимо с адаптерами питания USB 5В, 2А (не входит в комплект поставки).*

2. Поместите геймпад на зарядную подставку, совместив зарядные контакты геймпада с зарядным разъемом подставки. Во время зарядки индикаторная панель геймпада будет медленно мигать оранжевым цветом а индикатор состояния зарядной подставки будет светиться оранжевым.

3 Дождитесь окончания зарядки геймпада. По завершении зарядки геймпада индикаторная панель геймпада и индикатор состояния зарядной подставки выключатся.

ⓘ *Зарядка полностью разряженного геймпада длится приблизительно 3 часа.*

БЕЗОПАСНОСТЬ И ТЕХНИЧЕСКОЕ ОБСЛУЖИВАНИЕ

ПРАВИЛА ТЕХНИКИ БЕЗОПАСНОСТИ

Для обеспечения максимальной безопасности при использовании Быстрозарядная подставка Razer рекомендуется следовать приведенным ниже правилам.

Если при работе с устройством возникли неполадки, которые не удалось устранить с помощью рекомендуемых действий, отключите устройство и позвоните на горячую линию Razer или посетите веб-сайт **support.razer.com** для получения технической поддержки. Не пытайтесь выполнять обслуживание или ремонт устройства самостоятельно.

Не разбирайте устройство. Не используйте устройство при нестандартной токовой нагрузке. Это приведет к прекращению действия гарантии.

Не допускайте контакта устройства и его компонентов с жидкостью или влагой. Пользуйтесь устройством и его компонентами только в разрешенном диапазоне температур: от 0 °C до 40 °C. Если температура выйдет за пределы этого диапазона, отключите устройство от сети и дождитесь, когда температура установится на допустимом уровне.

ОБСЛУЖИВАНИЕ И ИСПОЛЬЗОВАНИЕ

Для поддержания Быстрозарядная подставка Razer в рабочем состоянии требуется минимальное техническое обслуживание. Во избежание накопления грязи рекомендуется раз в месяц отключать зарядную подставку, снимать установленный геймпад и протирать подставку мягкой тканью или очищать ватным тампоном. Не используйте мыло или агрессивные чистящие вещества.

УКРАЇНСЬКА

КОМПЛЕКТАЦІЯ

- Швидкозарядна підставка Razer
  - A Рознім для заряджання
  - B Індикатор стану
  - C Порт Type-C
- Кабель Type-C — Type-A
- Важлива інформація про пристрій

ВИМОГИ ЩОДО ВИКОРИСТАННЯ

- Безпроводовий контролер PS5™ DualSense™

ЧАС ПОДБАТИ ПРО ГАРАНТІЮ

Ви придбали чудовий пристрій, який захищено обмеженою гарантією строком на 1 рік. Тепер саме час зареєструвати його на вебсайті **razerid.razer.com**, щоб скористатися всіма можливостями пристрою й отримати доступ до особливих пропозицій Razer.

Є запитання? Зверніться до служби підтримки Razer на вебсайті **support.razer.com**

ПОЧАТОК РОБОТИ

1 Підключіть зарядну підставку до будь-якого з доступних портів USB на ігровій приставці PS5™ або до адаптера живлення USB* за допомогою кабелю Type-C — Type-A.
** Можливе підключення до адаптера живлення USB, 5В 2А (не входить до комплекту постачання).*

2 Розташуйте контролер на зарядній підставці таким чином, щоб сумістити зарядні контакти контролера з рознімом для заряджання на підставці. Під час заряджання світлова смужка на контролері буде повільно блимати оранжевим кольором, а індикатор стану на підставці постійно світитиметься помаранчевим світлом.

3 Зачекайте, доки заряджання контролера закінчиться. Коли акумулятор контролера буде повністю заряджено, світлова смужка на контролері та індикатор стану на підставці згаснуть.

ⓘ *Заряджання повністю розрядженого контролера триває близько 3 годин.*

ТЕХНІКА БЕЗПЕКИ ТА ОБСЛУГОВУВАННЯ

ПРАВИЛА ТЕХНІКИ БЕЗПЕКИ

Для безпечного використання Швидкозарядна підставка Razer рекомендується дотримуватися таких правил:

Якщо під час використання пристрою виникли неполадки, які не вдається усунути за допомогою рекомендованих дій, відключіть пристрій і зателефонуйте на гарячу лінію Razer або відвідайте вебсайт **support.razer.com**, щоб отримати технічну підтримку. Не слід виконувати обслуговування чи ремонт пристрою самостійно.

Не розбирайте пристрій і не використовуйте його в разі невідповідного струмового навантаження. Це призведе до скасування гарантії.

Бережіть пристрій і його компоненти від контакту з рідинами і тримайте його подалі від вологих місць. Використовуйте пристрій та його компоненти лише за допустимого діапазону температур: від 0 до 40 °C. Якщо температура виходить за межі цього діапазону, відключіть пристрій і дочекайтеся, коли температура встановиться на допустимому рівні.

ВИКОРИСТАННЯ ТА ОБСЛУГОВУВАННЯ

Швидкозарядна підставка Razer не потребує значного обслуговування для підтримки робочого стану. Щоб запобігти накопиченню пилу та бруду, рекомендується раз на місяць відключати зарядну підставку від електромережі, від'єднувати її від контролера і протирати м'якою тканиною чи ватним тампоном. Не використовуйте мило та агресивні очищувальні засоби.

TÜRKÇE

İÇİNDEKİLER

- Razer Hızlı Şarj Standı
  - A Şarj konnektörü
  - B Durum göstergesi
  - C Type C bağlantı noktası
- Type C – Type A kablo
- Önemli Ürün Bilgileri Kılavuzu

FOR GAMERS. BY GAMERS.™

RAZER.COM
©2021 All Rights Reserved. Razer Inc. and affiliated companies.
P/N: IPIG-FRML-211007GY

GEREKENLER
- PS5™ DualSense™ kablosuz kontrol cihazı

GARANTİN VAR
Elinde muhteşem bir cihaz duruyor, hem de 1 yıl sınırlı garantisi var. **razerid.razer.com** adresine giderek cihazını kaydet ve özel Razer avantajlarını yakalayarak potansiyeli en yükseğe çıkar

Sorun mu var? **support.razer.com** adresinde Razer Destek Ekibine sor

BAŞLANGIÇ
1 Type C – Type A kabloyu kullanarak şarj standını PS5™ konsolundaki boş USB bağlantı noktalarından herhangi birine ya da bir USB güç adaptörüne* bağla.
** 5V 2A USB güç adaptörüyle uyumludur (adaptör dahil değildir).*

2 Kontrol cihazını, kontrol cihazının şarj terminalleri standdaki şarj konnektörüyle hizalanacak şekilde şarj standına yerleştir. Şarj sırasında kontrol cihazındaki ışık çubuğu turuncu renkte yavaşça yanıp söner ve şarj standının durum göstergesi sabit turuncu renktedir.

3 Kontrol cihazının şarjı bitirmesini bekle. Şarj tamamlandığında kontrol cihazındaki ışık çubuğu ve şarj standının durum göstergesi söner.

ⓘ *Şarjı bitmiş bir kontrol cihazı yaklaşık 3 saat içinde tamamen şarj olur.*

GÜVENLİK VE BAKIM
GÜVENLİK YÖNERGELERİ

Razer Hızlı Şarj Standı kullanırken en yüksek düzeyde güvenlik elde etmek için aşağıdaki yönergeleri uygulamanı öneririz:

Cihazı kullanırken sorun yaşar ve sorun giderme sürecinden sonuç alamazsan cihazın bağlantısını kes ve Razer yardım hattı veya **support.razer.com** adresinden destek al. Cihazı kendi kendine tamir etmeyi veya düzeltmeyi hiçbir zaman deneme.

Cihazı parçalarına ayırma ve anormal akım yüklerinin altında çalıştırmaya deneme. Aksi durumda garantin geçersiz kalır.

Cihazı ve bileşenlerini sıvı, nem veya rutubetten uzak tut. Cihazı ve bileşenlerini yalnızca belirtilen 0°C (32°F) ile 40°C (104°F) sıcaklık aralığında kullan. Sıcaklığın bu aralığın dışına çıktığı durumlarda cihazın bağlantısını kes ve sıcaklığın normal düzeye inmesini bekle.

BAKIM VE KULLANIM

Razer Hızlı Şarj Standı en iyi durumda tutmak için en düşük düzeyde bakım gerekir. Kir birikimini önlemek için ayda bir şarj standını çıkarmanı, takılı kontrol cihazını ayırmanı ve yumuşak bir kumaş ya da pamuklu çubuk kullanarak temizlemeni öneriyoruz. Sabun veya aşındırıcı temizlik malzemeleri kullanma.

日本語

パッケージ内容
- Razer 急速充電スタンド
  - A 充電コネクター
  - B ステータスインジケーター
  - C Type-C ポート
- Type-C - Type-A ケーブル
- 重要な製品情報ガイド

必要なもの
- PS5™ DualSense™ ワイヤレスコントローラー

保証付き
お手元の製品は限定 1 年の保証付きです。こちらに登録してデバイスをさらに活用し、Razer の特典を手に入れましょう: **razerid.razer.com**

ご不明な点がありますか?Razer サポートチーム **support.razer.com** にお問い合わせください

はじめに
1 充電スタンドを PS5™ コンソールの USB ポート、または Type-C - Type-A ケーブルを使用して USB 電源アダプター* に接続します。
* 5V 2A USB 電源アダプター対応 (別売)。

2 コントローラーの充電端子をスタンドの充電コネクターに合わせ、充電スタンドに置きます。充電中、コントローラーのライトバーがゆっくりとオレンジ色に点滅し、充電スタンドのステータスインジケーターは、オレンジに点灯します。

3 コントローラーの充電が終了するまでお待ちください。 充電が完了すると、コントローラーのライトバーと充電スタンドのステータスインジケーターは消灯します。

ⓘ コントローラーは空になった状態から約 3 時間でフル充電されます。

使用上の注意とメンテナンス
安全上のガイドライン

Razer 急速充電スタンドの使用時に最大限の安全性を確保するため、以下のガイドラインに従うことを推奨します。

本製品の操作に問題があり、トラブルシューティングで解決できない場合は、本製品を電源から外し、Razer ホットラインに連絡するか、**support.razer.com** でサポートをご依頼ください。どのような状況でも、ご自身で修理を試みないでください。

本製品は分解しないでください。また、異常な電流負荷をかけて操作しないでください。保証が無効になります。

本製品ならびに構成部品が、液体、湿気、または水などに触れないようにしてください。本デバイスならびに構成部品は、指定の温度範囲である 0°C (32°F) から 40°C (104°F) 以内でのみ操作してください。温度がこの範囲外になった場合は、本製品のプラグを外して温度が最適レベルに安定するまでお待ちください。

メンテナンスと使い方

Razer 急速充電スタンドを最適な状態に保つには、最低限のメンテナンスが必要です。月に一度、汚れの蓄積を避けるため、本製品のプラグを外し、取り付けられたコントローラーを取り外して、柔らかな布や綿棒などを使って清掃することを推奨します。石鹸や刺激の強い洗剤は使わないでください。

한국어

구성품
- Razer 급속 충전 스탠드
  - A 충전 커넥터
  - B 상태 표시등
  - C Type C 포트
- Type C to Type A 케이블
- 중요 제품 정보 안내

필요 항목
- PS5™ DualSense™ 무선 컨트롤러

보증 지원
1년간 제품의 품질을 보증하는 훌륭한 기기를 얻으셨습니다. **razerid.razer.com** 에 등록하면 제품 성능을 향상하고 Razer의 특별한 혜택을 누릴 수 있습니다.

궁금한 점이 있으십니까? **support.razer.com** 에서 Razer 지원팀에 문의하십시오.

시작하기
1 Type C to Type A 케이블을 사용하여 PS5™ 콘솔에서 이용할 수 있는 USB 포트 또는 USB 전원 어댑터*에 충전 스탠드를 연결합니다.
* 5V 2A USB 전원 어댑터(미포함)와 호환됨.

2 충전 스탠드에 컨트롤러를 올린 후 컨트롤러 충전 단자를 스탠드의 충전 커넥터에 올바르게 정렬합니다. 충전 시 컨트롤러 조명 바는 주황색으로 천천히 깜박거리고 충전 스탠드 상태 표시등은 계속 주황색으로 고정됩니다.

3 컨트롤러 충전이 완료될 때까지 기다립니다. 충전이 완료되면 컨트롤러 조명 바와 충전 스탠드 상태 표시등이 꺼집니다.

ⓘ 완전 방전된 컨트롤러를 충전하는 데는 3시간 정도가 소요됩니다.

안전 및 유지관리
안전 지침

Razer 급속 충전 스탠드를 최대한 안전하게 사용하려면 다음 안내를 따르십시오.

기기 사용에 문제가 있거나 문제 진단으로 해결되지 않으면 기기를 분리하고 Razer 핫라인으로 연락하거나 **support.razer.com**을 방문하여 지원을 받으십시오. 어떠한 경우에도 장치를 직접 수리하거나 고치려고 시도하지 마십시오.

기기를 분해하지 말고 비정상적인 전류가 흐르는 상태에서는 기기를 작동하려고 하지 마십시오. 이 경우 보증이 무효가 됩니다.
기기 및 기기 구성 요소를 액체, 습기 또는 수분에서 멀리 떨어진 곳에 두십시오. 지정된 온도 범위 (0°C(32°F)~40°C(104°F)) 내에서만 기기와 구성 요소를 작동하십시오. 온도가 이 범위를 초과하는 경우 기기의 플러그를 뽑고 최적의 수준으로 온도를 안정화하십시오.

유지관리 및 사용

Razer 급속 충전 스탠드는 최소한의 관리로 최적의 상태를 유지할 수 있습니다. 먼지가 쌓이지 않도록 한 달에 한 번씩 충전 스탠드의 전원을 뽑고 컨트롤러를 분리한 다음, 부드러운 천 또는 면봉으로 청소하는 것이 좋습니다. 비누 또는 강한 세척 용제는 사용하지 마십시오.

简体中文

内含物品
- Razer Quick Charging Stand
  - A 充电接口
  - B 状态指示灯
- C. Type C 端口
- Type C 转 Type A 线缆
- 重要产品信息指南

要求
- PS5™ DualSense™ 无线手柄

技术支持
雷蛇商品质保凭证
质保条例:
一. 此雷蛇产品自您最初的购买之日起享受一年有限质量保证。
二. 请保留有效购买凭证，并确保产品序列号不被磨损以作为质保凭证。
三. 本品在质保期内，若因产品质量问题影响使用，可提供质保凭证享受一年的有限质保服务。
四. 正常磨损或正常老化以及因意外或不当使用造成的损坏不在雷蛇的质保范围之内。
五. 若无有效销售凭证或产品序列号不清晰及涂改，即可视作该商品为非授权销售商品，本公司有权拒绝服务。

在线技术支持:
扫描二维码，添加Razer雷蛇微信服务号，点击联系我们-客服接入。服务热线: 400-0808-769

更多质保条列请访问: **cn.razer.com/pages/warranty**

简要介绍
你现在拥有了一台很棒的设备，并且附带一年的有限保修。即刻通过 **razerid.razer.com/cn-zh** 在线注册，充分发挥设备的所有功能，并获得 Razer 雷蛇的独家福利。

如果遇到问题，请通过 **support.razer.com/cn** 向 Razer 雷蛇支持团队提出问题。

入门指南
1 使用 Type C 转 Type A 线缆将快充底座连接到 PS5™ 主机上的任意一个可用 USB 端口或 USB 电源适配器*。
* 兼容 5V 2A USB 电源适配器（未随附）。

2 将手柄放在快充底座上，确保手柄的充电端子对准快充底座上的充电接口。充电时，手柄上的灯条呈橙色缓慢闪烁，快充底座的状态指示灯呈橙色常亮。

3 等待手柄充满电。当手柄充满电时，手柄上的灯条和快充底座的状态指示灯都会熄灭。

ⓘ 电量耗尽的手柄完全充满电大约需要 3 个小时。

安全与维护
安全指南

为了在使用Razer Quick Charging Stand 时确保安全，我们建议你遵循以下指引：

如果你发现设备运行异常，并且无法排除故障，请拔出设备并拨打 Razer 雷蛇服务热线或访问 **support.razer.com** 以获取技术支持。在任何情况下都不要自行维修设备。

请勿拆解设备，也不要在电流负载异常的情况下使用设备。这样做会导致质保失效。

请将设备及其部件远离液体、潮湿环境或水汽。请在 0°C (32°F) 至 40°C (104°F) 的指定温度范围内使用设备及其部件。如果温度超出这一范围，请拔出设备，以便使温度稳定至更佳水平。

维护和使用

Razer Quick Charging Stand 只需很少的维护，就能保持良好性能。我们建议你每月定期拔下快充底座，取下所连接的手柄，然后用软布或棉签进行清洁，以防止污垢积聚。切勿使用肥皂或腐蚀性清洁剂。

繁體中文

內含
- Razer 快速充電座
  - A 充電接頭
  - B 狀態指示燈
  - C Type C 連接埠
- Type C 轉 Type A 轉接線
- 重要產品資訊指南

註冊即可獲得保固
你不僅擁有一台超棒的裝置，更享有 1 年有限保固服務。前往 **razerid.razer.com** 註冊，即可讓裝置發揮所有潛力，並享受獨家 Razer 好康

有問題嗎?歡迎來信詢問 Razer 支援小組：**support.razer.com**

開始使用
1 使用 Type C 轉 Type A 轉接線，將充電座連接到 PS5™ 主機的可用連接埠或 USB 電源變壓器*。
相容 5V 2A USB 電源變壓器（未隨附）。

2 將控制器放在充電座上，控制器的充電接口對準充電座的充電接頭。充電時，控制器的光條會慢閃爍橘光，且充電座的狀態指示燈會恆亮橘燈。

3 等待控制器完成充電。充飽電後，控制器的光條和充電座的狀態指示燈將會熄滅。

ⓘ 電量耗盡的控制器完全充飽電約需 3 個小時。

安全與保養
安全注意事項

為盡可能確保使用 Razer 快速充電座時的安全，使用者應遵守以下注意事項：

若在正確操作裝置方面遭遇問題，且疑難排解並無幫助，請拔下裝置並撥打 Razer 熱線與我們聯絡，或是前往 **support.razer.com** 尋求支援。請勿在任何情況下嘗試自行維修此裝置。

請勿自行拆解裝置，同時請勿嘗試在電流負載異常狀態下操作裝置，如此將會導致保固失效。

確保此裝置及其元件遠離液體、充滿溼氣或潮溼之處。僅在特定溫度範圍 (0°C (32°F) 至 40°C (104°F)) 內操作此裝置及其元件。如果溫度超出此範圍，請拔掉此裝置，直到溫度回復至理想範圍。

保養和使用

Razer 快速充電座只要一點簡單的保養步驟，即可維持在最佳使用狀態。我們建議你拔除充電座電源、取下充電座上面的控制器，接著使用柔軟布料或棉花棒來清潔充電座，避免髒汙堆積。切勿使用肥皂或刺激性清潔劑。

عربية

محتويات العبوة
- حامل الشحن السريع من Razer
  - A موصّل الشحن
  - B مؤشر الحالة
  - C منفذ Type C
- كابل من النوع Type C إلى النوع Type A
- دليل المعلومات الهامة حول المُنتج

المطلوب
- وحدة التحكم اللاسلكية في جهاز DualSense™PS5™

دعنا نمنحك الضمان المناسب
لقد حصلتَ على جهاز رائع في متناول يديك مع تغطية ضمان محدود لمدة عام واحد. يمكنك تحقيق أقصى استفادة من إمكاناته والحصول على مزايا Razer الحصرية عن طريق التسجيل في **razerid.razer.com**

هل لديك سؤال؟ اسأل فريق دعم Razer المتاح على الموقع الإلكتروني **support.razer.com**

بدء التشغيل
1 وصّل حامل الشحن بأي منفذ من منافذ USB المتوفرة بوحدة التحكم في أو بمهايئ PS5™ طاقة USB* باستخدام كابل من النوع Type C إلى النوع Type A.
* متوافق مع مهايئ طاقة USB بجهد 5 فولت 2 أمبير (غير مُضمن).

2 ضع وحدة التحكم على حامل الشحن مع محاذاة أطراف الشحن لوحدة التحكم مع موصل الشحن على الحامل أثناء الشحن، سيومض شريط الضوء الموجود على وحدة التحكم ببطء باللون البرتقالي ، ويكون مؤشر حالة حامل الشحن باللون البرتقالي الثابت.

3 انتظر حتى تنتهي وحدة التحكم من الشحن. بمجرد الشحن الكامل، سيتم إيقاف تشغيل شريط الإضاءة الموجود بوحدة التحكم ومؤشر حالة حامل الشحن.

ⓘ سيتم الشحن الكامل لوحدة التحكم الفارغة في حوالي 3 ساعات.

السلامة والصيانة
إرشادات السلامة

لتحقيق أقصى درجات السلامة أثناء استخدام حامل الشحن السريع من Razer ، يُرجى اتباع الإرشادات الآتية:

في حال واجهتك مشكلة في تشغيل الجهاز بصورة صحيحة ولا يفيد استكشاف الأخطاء وإصلاحها، افصل الجهاز واتصل بالخط الساخن لشركة Razer أو انتقل إلى الموقع **support.razer.com** للحصول على الدعم. ولا تحاول صيانة الجهاز أو إصلاحه بنفسك في أي وقت. تجنّب تفكيك الجهاز ولا تحاول تشغيله في ظل أحمال كهربائية غير مستقرة. إذ سيؤدي ذلك إلى إبطال الضمان.

احفظ الجهاز ومكوناته بعيدًا عن السوائل أو الرطوبة أو البلل. ولا تشغِّل الجهاز ومكوناته إلا في حدود نطاق درجة الحرارة المحدد من 0 درجة مئوية (32 درجة فهرنهايت) إلى 40 درجة مئوية (104 درجات فهرنهايت). وفي حالة تجاوز درجة الحرارة لهذا النطاق، افصل الجهاز حتى تستقر درجة الحرارة عند مستوى مثالي.

الصيانة والاستخدام

لا يتطلب حامل الشحن السريع من سوى قدر ضئيل منRazer الصيانة للحفاظ عليه في حالة مثالية. نوصيك بفصل حامل الشحن مرة واحدة في الشهر، وإزالة وحدة التحكم المرفقة، وتنظيفه باستخدام قطعة قماش ناعمة أو مسحة قطنية لمنع تراكم الأوساخ. وينبغي عدم استخدام صابون أو مواد تنظيف قوية.

מה כלול

מה כלול
- מעמד טעינה מהירה מבית Razer
  - A מחבר טעינה
  - B מחוון סטטוס
  - C שקע Type C
- כבל Type C ל-Type A
- מדריך למידע חשוב אודות המוצר

מה נדרש
- שלט אלחוטי PS5™ DualSense™

האחריות שלנו
יש לך התקן מעולה עם אחריות מוגבלת למשך שנה אחת. כעת תוכל למקסם את הפוטנציאל שלו ולזכות בהטבות בלעדיות של Razer על-ידי רישום באתר **razerid.razer.com**

יש לך שאלה? שאל את צוות התמיכה של Razer בכתובת **support.razer.com**

תחילת העבודה
1 חבר את מעמד הטעינה לכל אחד מיציאות ה-USB הקיימות בקונסולת PS5™ שלך או אל מתאם מתח USB* תוך שימוש בכבל Type C ל-Type A.
*תואם למתאם מתח 5V 2A USB (לא כלול).

2 מקם את השלט על מעמד הטעינה כאשר מגעי הטעינה של השלט מיושרים מול מחבר הטעינה במעמד. במהלך הטעינה, פס התאורה על השלט יהבהב בצבע לאט בכתום, בעוד מחוון הסטטוס של מעמד הטעינה מאיר בצבע כתום קבוע.

3 המתן עד לסיום טעינת השלט. עם ההגעה לטעינה מלאה, פס התאורה על השלט ומחוון הסטטוס של מעמד הטעינה יכבו.

ⓘ טעינה מלאה של שלט שהתרוקן לגמרי תימשך כשלוש שעות.

בטיחות ותחזוקה
הנחיות בטיחות

לבטיחות מרבית בעת השימוש מעמד טעינה מהירה מבית Razer , מומלץ לפעול בהתאם להנחיות הבאות:

במקרה של קושי בהפעלת ההתקן כראוי וכאשר תהליך פתרון הבעיות אינו עוזר, יש לנתק את ההתקן מהמתח ולפנות למוקד Razer או לעבור אל **support.razer.com** כדי לקבל תמיכה. אין לנסות לטפל או לתקן את ההתקן לבד בשום מצב.

אין לפרק את ההתקן ואין לנסות להפעיל אותו בעומסי מתח וזרם חריגים. פעולה זו תגרום לביטול האחריות.

יש להרחיק את ההתקן ואת הרכיבים שלו מנוזלים, לחות ורטיבות. יש להפעיל את ההתקן ואת הרכיבים שלו בטווח הטמפרטורות של 0°C עד 40°C. אם הטמפרטורה חורגת מטווח זה, יש לנתק את ההתקן, כדי לאפשר לטמפרטורה להתייצב לרמה מיטבית.

חזוקה ושימוש

מעמד טעינה מהירה מבית זקוק לתחזוקה מזעריתRazer כדי לשמור עליו במצב מיטבי. פעם בחודש, מומלץ לנתק את מעמד הטעינה, להסיר את השלט המחובר ולנקות אותו במטלית רכה או במקלוני צמר גפן כדי למנוע הצטברות לכלוך. אין להשתמש בסבון או בחומרי ניקוי חזקים.

SAFETY AND MAINTENANCE

SAFETY GUIDELINES
In order to achieve maximum safety while using the Razer Quick Charging Stand , we suggest that you adopt the following guidelines:

Should you have trouble operating the device properly and troubleshooting does not work, unplug the device and contact the Razer hotline or go to **support.razer.com** for support. Do not attempt to service or fix the device yourself at any time.

Do not take apart the device and do not attempt to operate it under abnormal current loads. Doing so will void your warranty.

Keep the device and its components away from liquid, humidity or moisture. Operate the device and its components only within the specific temperature range of 0°C (32°F) to 40°C (104°F). Should the temperature exceed this range, unplug the device in order to let the temperature stabilize to an optimal level.

MAINTENANCE AND USE
The Razer Quick Charging Stand requires minimum maintenance to keep it in optimum condition. Once a month we recommend you unplug the charging stand, remove the attached controller, and clean it using a soft cloth or cotton swab to prevent dirt buildup. Do not use soap or harsh cleaning agents.

REGULATORY AND COMPLIANCE INFORMATION

FCC CAUTION STATEMENT
This device complies with Part 15 of the FCC Rules. Operation is subject to the following two conditions:
1 This device may not cause harmful interference, and
2 This device must accept any interference received, including interference that may cause undesired operation.

Any changes or modifications not expressly approved by the party responsible for compliance could void the user's authority to operate this equipment.

NOTICE FOR CANADA
This Class B digital apparatus complies with Canadian ICES-003. Cet appareil numérique de la classe B est conforme à la norme NMB-003 du Canada.

CANADIAN CLASS B STATEMENT:
This digital apparatus does not exceed the Class B limits for radio noise emissions from digital apparatus as set out in the radio interference regulations of Industry Canada. Le présent appareil numérique n'émet pas de bruits radioélectriques dépassant les limitesapplicables aux appareils numériques de Classe B prescrites dans le Règlement sur le brouillage radioélectrique édicté par Industrie Canada.

This transmitter must not be co-located or operating in conjunction with any other antenna or transmitter. This equipment should be installed and operated with a minimum distance of 0mm between the radiator and your body.

Cet émetteur ne doit pas être Co-placé ou ne fonctionnant en même temps qu'aucune autre antenne ou émetteur. Cet équipement devrait être installé et actionné avec une distance minimum de 0mm entre le radiateur et votre corps.

AUSTRALIAN CONSUMER LAW COMPLIANCE
Our goods come with guarantees that cannot be excluded under the Australian Consumer Law. You are entitled to a replacement or refund for a major failure and for compensation for any other reasonably foreseeable loss or damage. You are also entitled to have the goods repaired or replaced if the goods fail to be of acceptable quality and the failure does not amount to a major failure. Please refer to **razer.com/warranty** for further details.

THE FOLLOWING LIMITED WARRANTY ONLY APPLIES TO AUSTRALIA
Limited Warranty. Razer warrants the Product to be free from defects in materials and workmanship (subject to the terms set forth herein) when used normally in accordance with the official documentation for the applicable Warranty Period from the date of the initial purchase. If the Product is, or contains, a rechargeable battery, Razer does not provide any warranties for the battery life, as all rechargeable batteries can be expected to lose charging capacity over time and this is not considered a defect. Your actual battery life will vary depending on the conditions in which it is used.

Limited Warranty Period. You are eligible for Limited Warranty support for the following periods of time commencing upon the date of retail purchase of your Product ("Warranty Period").

Razer Gaming Accessories	1 year

All new Products will have the Warranty Periods listed above, subject to local law. Certain "end of life", sell out or discontinued Products may have a shorter Warranty Period; this will be clearly marked at the time of purchase and the given Warranty Period will be stated at that time. Factory Refurbished Products will have a Warranty Period of 90 days. If you are uncertain whether your Product is eligible for Limited Warranty support, please contact our support team for clarification here.

Remedies under this Limited Warranty. The benefits to the consumer given by this Limited Warranty are in addition to other rights and remedies of the consumer under a law in relation to the goods or services to which this Limited Warranty relates. If an eligible claim on the Limited Warranty is received by Razer within the applicable Warranty Period, Razer will (at its sole option) either: (a) repair the Product or the defective parts at no charge, using new or refurbished replacement parts; (b) provide online RazerStore vouchers of a value equivalent to the retail purchase price of the Product; or (c) exchange the Product with a Product that is new or which has been manufactured from new or serviceable used parts and is at least functionally equivalent to the original Product. Goods presented for repair may be replaced by refurbished goods of the same type rather than being repaired.

Refurbished parts may be used to repair the goods. Razer reserves the sole right to determine whether a claim is eligible and/or whether the Product is defective. Where the Product is an "end of life" Product model, Razer may (at its sole option) exchange the Product with a functionally equivalent substitute model from Razer's current Product range. Razer has the sole option to provide any other type of remedy in addition to or in substitution of the aforesaid remedies. Repaired or exchanged Products shall be warranted free from defects for a period of ninety (90) days after date of repair or exchange (as the case may be), or for the remainder of the original Warranty Period, whichever is longer.

Remedies under Australian Consumer Law. Our goods come with guarantees that cannot be excluded under the Australian Consumer Law. You are entitled to a replacement or refund for a major failure and for compensation for any other reasonably foreseeable loss or damage. You are also entitled to have the goods repaired or replaced if the goods fail to be of acceptable quality and the failure does not amount to a major failure.

Entire Limited Warranty. No Razer supplier, dealer, agent, or employee is authorized to alter or extend the terms of this Limited Warranty or to make any representation whatsoever. Razer reserves the right to amend the terms of this Limited Warranty at any time without notice.

Exclusions and Limitations. This Limited Warranty does not cover:
(a) software, including (without limitation), (i) the operating system and software added to the Razer-branded hardware products through our factory-integration system, (ii) third-party software, or (iii) the reloading of software, software configurations or any data files;
(b) non-Razer branded products and accessories, even if packaged and sold with the Product;
(c) problems with and/or damage to the Product caused by using non-Razer accessories, parts, or components;
(d) damage caused by service (including upgrades and expansions) performed by anyone who is not officially acting as an employee, representative or sub-contractor of Razer;
(e) claims arising from any unacceptable use or care of the Product, including (without limitation) misuse, abuse, negligence, unauthorized modification or repair, unauthorized commercial use or any operation of the Product outside Razer'srecommended parameters;
(f) claims arising from external causes, including (without limitation), accidents, acts of God, liquid contact, fire or earthquake;
(g) Products with a serial number or date stamp that has been altered, obliterated or removed;
(h) Products for which Razer will not receive payment; or
(i) cosmetic damage and normal wear and tear, including (without limitation), scratches, dents and chips.

Razer does not warrant that the operation of the Product will be uninterrupted or error-free.

Help Resources. Before lodging a claim on the Limited Warranty, please review the online help resources at **support.razer.com**. If the Product is still not functioning properly after making use of these resources, please contact Razer through **support.razer.com** or your authorized distributor or dealer. You may be required to assist with the diagnosis process to verify and ascertain any issues which you may be facing with the Product. Service options, parts availability and response times may vary depending on the country in which the Limited Warranty claim is lodged.

How to make a Limited Warranty claim.
IF YOU PURCHASED THE PRODUCT FROM A RAZER RESELLER, PLEASE CONTACT THE RAZER RESELLER IN REGARDS TO YOUR LIMITED WARRANTY CLAIM. If you are unable to return the Product to the Razer reseller for whatever reason, or if you have purchased the Product directly from Razer at **razer.com**, then please follow the steps below:

a. Go to support.razer.com/contact-us to obtain a Return Merchandise Authorization Number ("RMA Number").
b. Note the RMA Number in a visible place on the outside of the Product's package.
c. Enclose a Valid Proof of Purchase inside the Product's package. Please visit **razer.com/warranty** for examples of a Valid Proof of Purchase.
d. Send the Product to the following address:

Razer SEA HQ
Attention: Technical Support Department
RMA Number: (Please note your RMA number here)
1 One-North Crescent, Singapore 138538

DO NOT SEND RAZER ANY PRODUCT WITHOUT A VALID RMA NUMBER.
We advise that you select a method of shipping that is traceable (eg. UPS, DHL, FedEx). Any expense of claiming under this Limited Warranty will be borne by the person making the claim (including any shipping and handling charges in returning the Product to Razer, as well as any applicable customs, duties or taxes in relation to the claim). If the Product is validly returned under the terms of this Limited Warranty, Razer will be responsible for postage expenses for shipping the Product back to you (but not any customs charges, duties, or taxes). You are responsible for ensuring that the Product is properly packaged and will bear the full risk of loss or damage to any Product that is returned improperly packaged. Risk of loss or damage in the returned Product only passes to Razer when the Product is received by Razer and Razer shall not be responsible for items lost in transit to us. In the event that the procedure herein is not followed, Razer reserves the right to refuse the delivery of the Product on such terms that it may determine at its sole discretion.

Returns Not Covered by this Limited Warranty. If Razer receives a Product from you that does not meet the requirements of this Limited Warranty, including (but not limited to) a Product that (a) lacks a valid RMA Number, (b) is not accompanied by a valid Proof of Purchase, (c) is no longer covered under the Warranty Period, or (d) does not have a defect covered by this Limited Warranty, you may be responsible for an assessment fee, return shipping and handling fees, and other reasonable fees as may be required by Razer prior to the Product being returned to you.

General. This Limited Warranty applies only to the original purchaser of the Product and is non-transferable. This Limited Warranty is only valid in Australia. No Razer reseller, agent, distributor, or employee is authorized to make any modification, extension or addition to this Limited Warranty. If any term of this Limited Warranty is held to be illegal or unenforceable, the legality or enforceability of the remaining terms shall not be affected or impaired. This Limited Warranty is being offered to you by:

Razer Inc.
9 Pasteur, Suite 100, Irvine, CA 92618, USA
support.razer.com/contact-us/

CUSTOMS UNION CERTIFICATION:

EAC

Australian & New Zealand RCM compliance certification

UKCA
(UK Conformity Assessed)

NOTICE FOR KOREA EMI STATEMENT

식별부호
R-R-RAZ-RC21-0190

B급 기기 (가정용 방송통신기기)
이 기기는 가정용 (B급) 으로 전자파적합등록을 한 기기로서 주로 가정에서 사용하는 것을 목적으로 하며, 모든 지역에서 사용할 수 있습니다.

WASTE ELECTRICAL AND ELECTRONIC EQUIPMENT INFORMATION

ENGLISH
Correct Disposal of This Product (Waste Electrical & Electronic Equipment) (Applicable in the European Union and other European countries with separate collection systems) This marking shown on the product or its literature, indicates that it should not be disposed with other household wastes at the end of its working life. To prevent possible harm to the environment or human health from uncontrolled waste disposal, please separate this from other types of wastes and recycle it responsibly to promote the sustainable reuse of material resources. Household users should contact either the retailer where they purchased this product, or their local government office, for details of where and how they can take this item for environmentally safe recycling. Business users should contact their supplier and check the terms and conditions of the purchase contract. This product should not be mixed with other commercial wastes for disposal.

FRANÇAIS
Comment éliminer ce produit (déchets d'équipements électriques et électroniques) (Applicable dans les pays de l'Union Européen et aux autres pays européens disposant de systémes de collecte sélective)
Ce symbole sur le produit ou sa documentation indique qu'il ne doit pas être éliminé en fin de vie avec les autres déchets ménagers. L'élimination incontrôlée des déchets pouvant porter préjudice à l'environnement ou à la santé humaine, veuillez le séparer des autres types de déchets et le recycler de façon responsable. Vous favoriserez ainsi la réutilisation durable des ressources matérielles. Les particuliers sont invités à contacter le distributeur leur ayant vendu le produit ou à se renseigner auprès de leur mairie pour savoir où et comment ils peuvent se débarrasser de ce produit afin qu'il soit recyclé en respectant l'environnement. Les entreprises sont invitées à contacter leurs fournisseurs et à consulter les conditions de leur contrat de vente. Ce produit ne doit pas être éliminé avec les autres déchets commerciaux.

DEUTSCH
Korrekte Entsorgung dieses Produkts (Elektromüll) (Anzuwenden in den Ländern der Europäischen Union und anderen europäischen Ländern mit einem separaten Sammelsystem) Die Kennzeichnung auf dem Produkt bzw. auf der dazugehörigen Literatur gibt an, dass es nach seiner Lebensdauer nicht zusammen mit dem normalen Haushaltsmüll entsorgt werden darf. Entsorgen Sie dieses Gerät bitte getrennt von anderen Abfällen, um der Umwelt bzw. der menschlichen Gesundheit nicht durch unkontrollierte Müllbeseitigung zu schaden. Recyceln Sie das Gerät, um die nachhaltige Wiederverwertung von stofflichen Ressourcen zu fördern. Private Nutzer sollten den Händler, bei dem das Produkt gekauft wurde, oder die zuständigen Behörden kontaktieren, um in Erfahrung zu bringen, wie sie das Gerät auf umweltfreundliche Weise recyceln können. Gewerbliche Nutzer sollten sich an Ihren Lieferanten wenden und die Bedingungen des Verkaufsvertrags konsultieren. Dieses Produkt darf nicht zusammen mit anderem Gewerbemüll entsorgt werden.

ESPAÑOL
Eliminación correcta de este producto (material eléctrico y electrónico de descarte) (Aplicable en la Unión Europea y en países europeos con sistenmas de recogida selectiva de residuos) La presencia de esta marca en el producto o en el material informativo que lo acompaña, indica que al finalizar su vida útil no deberá eliminarse junto con otros residuos domésticos. Para evitar los posibles daños al medio ambiente o a la salud humana que representa la eliminación incontrolada de residuos, separe este producto de otros tipos de residuos y recíclelo correctamente para promover la reutilización sostenible de recursos materiales. Los usuarios particulares pueden contactar con el establecimiento donde adquirieron el producto, o con las autoridades locales pertinentes, para informarse sobre cómo y dónde pueden llevarlo para que sea sometido a un reciclaje ecológico y seguro. Los usuarios comerciales pueden contactar con su proveedor y consultar las condiciones del contrato de compra. Este producto no debe eliminarse mezclado con otros residuos comerciales.

ITALIANO
Corretto smaltimento del prodotto (rifiuti elettrici ed elettronici) (Applicabile in i paesi dell'Unione Europea e in quelli con sistema di raccolta differenziata)
Il marchio riportato sul prodotto o sulla sua documentazione indica che il prodotto non deve essere smaltito con altri rifiuti domestici al termine del ciclo di vita. Per evitare eventuali danni all'ambiente o alla salute causati dall'inopportuno smaltimento dei rifiuti, si invita l'utente a separare questo prodotto da altri tipi di rifiuti e di riciclarlo in maniera responsabile per favorire il riutilizzo sostenibile delle risorse materiali. Gli utenti domestici sono invitati a contattare il rivenditore presso il quale è stato acquistato il prodotto o l'ufficio locale preposto per tutte le informazioni relative alla raccolta differenziata e al riciclaggio per questo tipo di prodotto. Gli utenti aziendali sono invitati a contattare il proprio fornitore e verificare i termini e le condizioni del contratto di acquisto. Questo prodotto non deve essere smaltito unitamente ad altri rifiuti commerciali.

PORTUGUÊS
Eliminação Correcta Deste Produto (Resíduo de Equipamentos Eléctricos e Electrónicos) Esta marca, apresentada no produto ou na sua literatura indica que ele não deverá ser eliminado juntamente com os resíduos domésticos indiferenciados no final do seu período de vida útil. Para impedir danos ao ambiente e à saúde humana causados pela eliminação incontrolada de resíduos deverá separar este equipamento de outros tipos de resíduos e reciclá-lo de forma responsável, para promover uma reutilização sustentável dos recursos materiais. Os utilizadores domésticos deverão contactar ou o estabelecimento onde adquiriram este produto ou as entidades oficiais locais para obterem informações sobre onde e de que forma podem levar este produto para permitir efectuar uma reciclagem segura em termos ambientais. Os utilizadores profissionais deverão contactar o seu fornecedor e consultar os termos e condições do contrato de compra. Este produto não deverá ser misturado com outros resíduos comerciais para eliminação.

DANSK
Korrekt affaldsbortskaffelse af dette produkt (elektrisk &
elektronisk udstyr) Mærket på dette produkt eller i den medfølgende dokumentation betyder, at produktet ikke må bortskaffes sammen med almindeligt husholdningsaffald efter endt levetid. For at undgå skadelige miljø- eller sundhedspåvirkninger på grund af ukontrolleret affaldsbortskaffelse skal dette produkt bortskaffes særskilt fra andet affald og indleveres behørigt til fremme for bæredygtig materialegenvinding. Hjemmebrugere bedes kontakte forhandleren, hvor de har købt produktet, eller den lokale myndighed for oplysning om, hvor og hvordan de kan indlevere produktet med henblik på miljøforsvarlig genvinding. Erhvervsbrugere bedes kontakte leverandøren og læse betingelserne og vilkårene i købekontrakten. Dette produkt bør ikke bortskaffes sammen med andet erhvervsaffald.

ΕΛΛΗΝΙΚΑ
Σωστή Διάθεση αυτού του Προϊόντος (Απορρίμματα Ηλεκτρικού & Ηλεκτρονικού Εξοπλισμού)(Ισχύει στην Ευρωπαϊκή Ένωση και σε άλλες Ευρωπαϊκές χώρες με ξεχωριστά συστήματα συλλογής)Τα σήματα που εμφανίζονται επάνω στο προϊόν , δείχνουν ότι δεν πρέπει να απορρίπτεται με άλλα οικιακά απορρίμματα στο τέλος του κύκλου της ζωής του. Προκειμένου να αποφευχθούνενδεχόμενες βλάβες στο περιβάλλον ή την ανθρώπινη υγεία από την ανεξέλεγκτη διάθεση των αποβλήτων, παρακαλείστε να το διαχωρίζεται από άλλους τύπους απορριμμάτων και να το ανακυκλώνετε, ώστε να προωθηθεί η επαναχρησιμοποίηση των υλικών πόρων. Οι οικιακοί χρήστες θα πρέπει να επικοινωνήσουν είτε με τον πωλητή λιανικής όπου αγόρασαν αυτό το προϊόν, ή με το τοπικό γραφείο της κυβέρνησης , για λεπτομέρειες σχετικά με το πού και πώς μπορούν να πάρουν αυτό το στοιχείο για την περιβαλλοντικά ασφαλή ανακύκλωση. Οι επιχειρήσεις-χρήστες θα πρέπει να επικοινωνήσουν με τον προμηθευτή τους και να ελέγξουν τους όρους και τις προϋποθέσεις της σύμβασης αγοράς. Αυτό το προϊόν δεν πρέπει να αναμιγνύεται με άλλα συνηθισμένα απορρίμματα

POLSKI
Prawidowe usuwanie produktu (Zuzyty sprzet elektryczny i elektroniczny) Oznaczenie umieszczone na produkcie lub w odnoszacych sie do niego tekstach wskazuje, ×e produktu po up ywie okresu u×ytkowania nie nale×y usuwac z innymi odpadami pochodzacymi z gospodarstw domowych. Aby uniknac szkodliwego wpływu na srodowisko naturalne i zdrowie ludzi wskutek niekontrolowanego usuwania odpadów, prosimy o oddzielenie produktu od innego typu odpadów orazodpowiedzialny recykling w celu promowania ponownego u×ycia zasobów materialnych jako staej praktyki. W celu uzyskania informacji na temat miejsca i sposobu bezpiecznego dla sdowiska recyklingu tegoproduktu u×ytkownicy w gospodarstwach domowych powinni skontaktowa c sie z punktem sprzeda×y detalicznej, w którym dokonali zakupu produktu, lubz organem wadz lokalnych. U×ytkownicy w firmach powinni skontaktowa c sie ze swoim dostawcâ i sprawdzic warunki umowy zakupu. Produktu nie nale×y usuwac razem z innymi odpadami komercyjnymi.

STATEMENT OF COMPLIANCE WITH EU DIRECTIVE

ENGLISH
STATEMENT OF COMPLIANCE WITH EU DIRECTIVE
Hereby, Razer (Europe) GmbH, declares that this Razer Quick Charging Stand is in compliance with the essential requirements and other relevant provisions of Directive 2014/30/EU and 2015/863/EU.

FRANÇAIS
DÉCLARATION DE CONFORMITÉ AVEC LES DIRECTIVES DE L'UNION EUROPÉENNE
Par la présente Razer (Europe) GmbH déclare que l'appareil Razer Quick Charging Stand est conforme aux exigences essentielles et aux autres dispositions pertinentes de la directive 2014/30/EU and 2015/863/EU.

ITALIANO
DICHIARAZIONE DI CONFORMITA' CON LE DIRETTIVE EU
Con la presente Razer (Europe) GmbH dichiara che questo Razer Quick Charging Stand è conforme ai requisiti essenziali ed alle altre disposizioni pertinenti stabilite dalla direttiva 2014/30/EU and 2015/863/EU.

DEUTSCH
EG-KONFORMITÄTSERKLÄRUNG
Hiermit erklärt Razer (Europe) GmbH, dass sich dieser/diese/dieses Razer Quick Charging Stand in Übereinstimmung mit den grundlegenden Anforderungen und den anderen relevanten Vorschriften der Richtlinie 2014/30/EU and 2015/863/EU befindet.

ESPAÑOL
DECLARACIÓN DE CONFORMIDAD CON LA DIRECTIVA DE LA UE
Por medio de la presente Razer (Europe) GmbH declara que el Razer Quick Charging Stand cumple con los requisitos esenciales y cualesquiera otras disposiciones aplicables o exigibles de la Directiva 2014/30/EU and 2015/863/EU.

PORTUGUÊS
DIRECTIVA DA UE COM DECLARAÇÃO DE CONFORMIDADE.
Razer (Europe) GmbH declara que este Razer Quick Charging Stand está conforme com os requisitos essenciais e outras disposições da Directiva 2014/30/EU and 2015/863/EU.

DANSK
ERKLÆRING OM OVERENSSTEMMELSE MED EU-DIREKTIV
Undertegnede Razer (Europe) GmbH erklærer herved, at følgende udstyr Razer Quick Charging Stand overholder de væsentlige krav og øvrige relevante krav i direktiv 2014/30/EU and 2015/863/EU.

POLSKI
OŚWIADCZENIE O ZGODNOŚCI Z DYREKTYWĄ UE
Niniejszym Razer (Europe) GmbH oświadcza, że Razer Quick Charging Stand jest zgodny z zasadniczymi wymogami oraz pozostałymi stosownymi postanowieniami Dyrektywy 2014/30/EU and 2015/863/EU.

ΕΛΛΗΝΙΚΑ
ΔΙΑΚΗΡΥΞΗ ΣΥΜΜΟΡΦΩΣΗΣ ΜΕ ΤΗΝ ΟΔΗΓΙΑ ΤΗΣ ΕΥΡΩΠΑΪΚΗΣ ΕΝΩΣΗΣ ΜΕ ΤΗΝ ΠΑΡΟΥΣΑ Razer (Europe) GmbH ΔΗΛΩΝΕΙ ΟΤΙ Razer Quick Charging Stand ΣΥΜΜΟΡΦΩΝΕΤΑΙ ΠΡΟΣ ΤΙΣ ΟΥΣΙΩΔΕΙΣ ΑΠΑΙΤΗΣΕΙΣ ΚΑΙ ΤΙΣ ΛΟΙΠΕΣ ΣΧΕΤΙΚΕΣ ΔΙΑΤΑΞΕΙΣ ΤΗΣ ΟΔΗΓΙΑΣ 2014/30/EU and 2015/863/EU.

The full Declaration of Conformity can be requested via the following:

Company: Razer (Europe) GmbH
Address: Essener Bogen 23, 22419 Hamburg, Germany
E-mail: **compliance@razer.com**
Internet address: **razer.com**

台灣ROHS符合性聲明

設備名稱：充電座 Equipment name: Charging Stand				型號（型式）：RC21-0190 Type designation (Type)		
單元Unit	限用物質及其化學符號 / Restricted substances and its chemical symbols					
	鉛 Lead (Pb)	汞 Mercury (Hg)	鎘 Cadmium (Cd)	六價鉻 Hexavalent chromium (Cr+6)	多溴聯苯 Polybrominated biphenyls (PBB)	多溴二苯醚 Polybrominated diphenyl ethers (PBDE)
外殼	X	X	X	X	X	X
按鍵	X	X	X	X	X	X
電路板組件	○	X	X	X	X	X
連接線及配件	X	X	X	X	X	X

備考1 '超出0.1 wt %' 及 '超出0.01 wt %' 係指限用物質之百分比含量超出百分比含量基準值。
Note1: "Exceeding 0.1 wt %" and "exceeding 0.01 wt %" indicate that the percentage content of the restricted substance exceeds the reference percentage value of presence condition.

備考2 '○' 係指該項限用物質之百分比含量未超出百分比含量基準值。
Note2: "○" indicates that the percentage content of the restricted substance does not exceed the percentage of reference value of presence.

備考3 '—' 係指該項限用物質為排除項目。
Note3: The "—" indicates that the restricted substance corresponds to the exemption.

关于符合中国《电子信息产品污染控制管理办法》的声明
中文产品名: 充电座
Model No.[型号]: RC21-0190

部件名称 Components	有害物质					
	铅 (Pb)	汞 (Hg)	镉 (Cd)	六价铬 (Cr(VI))	多溴联苯 (PBB)	多溴二苯醚 (PBDE)
外壳	X	X	X	X	X	X
按键	X	X	X	X	X	X
电路板组件	○	X	X	X	X	X
连接线及配件	X	X	X	X	X	X

本表格依据SJ/T 11364的规定编制。
O: 表示该有害物质在该部件所有均质材料中的含量均在GB/T 26572规定的限量要求以下。
X: 表示该有害物质至少在该部件的某一均质材料中的含量超出GB/T 26572规定的限量要求。
表中标有"X"的所有部件都符合欧盟RoHS法规"关于电子电器设备中限制使用某些有害物质的 2011/65/EU指令"
注：环保使用期限的参考标识取决于产品正常工作的温度和湿度等条件。

中国环保材料内容宣布-仅适用于中国

LEGALESE

COPYRIGHT AND INTELLECTUAL PROPERTY INFORMATION
©2021 Razer Inc. All rights reserved. Razer, the triple-headed snake logo, Razer logo, and "For Gamers. By Gamers." are trademarks or registered trademarks of Razer Inc. and/or affiliated companies in the United States or other countries.

" ", "PlayStation", "PS5", and "DualSense" are registered trademarks of Sony Interactive Entertainment Inc.

Razer Inc. ("Razer") may have copyright, trademarks, trade secrets, patents, patent applications, or other intellectual property rights (whether registered or unregistered) concerning the product in this guide. Furnishing of this guide does not give you a license to any such copyright, trademark, patent or other intellectual property right. The Razer Quick Charging Stand (the tresponsibility for such differences or for any errors that may appear. Information contained herein is subject to change without notice.

LIMITED PRODUCT WARRANTY
For the latest and current terms of the Limited Product Warranty, please visit **razer.com/warranty**.

LIMITATION OF LIABILITY
Razer shall in no event be liable for any lost profits, loss of information or data, special, incidental, indirect, punitive or consequential or incidental damages, arising in any way out of distribution of, sale of, resale of, use of, or inability to use the Product. In no event shall Razer's liability exceed the retail purchase price of the Product.

GENERAL
These terms shall be governed by and construed under the laws of the jurisdiction in which the Product was purchased. If any term herein is held to be invalid or unenforceable, then such term (in so far as it is invalid or unenforceable) shall be given no effect and deemed to be excluded without invalidating any of the remaining terms. Razer reserves the right to amend any term at any time without notice.

FSC
MIX
Paper
FSC™ C010953

PRINTED WITH SOY INK

#GoGreenwithRazer