Important Safety, Compliance and Warranty Information

Battery removal for recycling

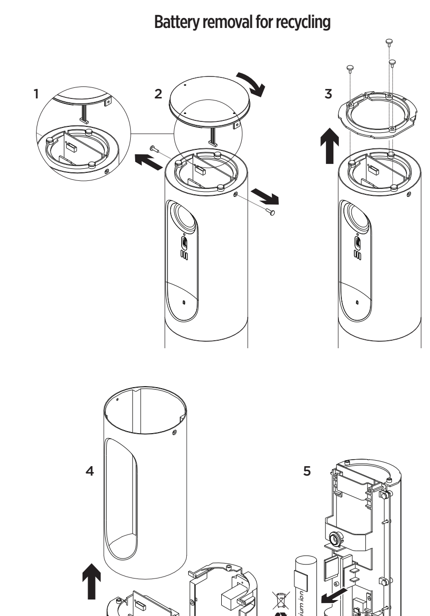

www.logitech.com/recycling
support.logitech.com

English

Read Manual Before Product Use.

Battery Disposal Instructions:

1. Disconnect and remove top touch panel
2. Unscrew and remove top ring
3. Remove aluminum cylinder
4. Unscrew and remove back panel
5. Pull out battery to dispose

POWER SUPPLY WARNING! The power supply is for indoor use only. Only use the power supply included with your product. Do not attempt to repair or use a damaged power supply. Do not immerse the power supply in water or subject it to physical abuse. Inspect the power supply regularly for cable, plug, and casing damage.

BATTERY WARNING!: Improperly replaced batteries may present a risk of leak or explosion and personal injury. Risk of fire or explosion if the battery is replaced by an incorrect type. Ensure batteries are installed correctly by following the instructions provided. Mistreated rechargeable batteries may present a risk of fire or chemical burn. Do not disassemble or expose to conducting materials, moisture, liquid, or heat above 54° C (130° F). A battery subjected to extremely low air pressure may result in an explosion or the leakage of flammable liquid or gas. Do not use or charge the battery if it appears to be leaking, discolored, deformed, or in any way abnormal. Do not leave your battery discharged or unused for extended periods. Do not short circuit. Your device may contain an internal, rechargeable battery that is not replaceable. Battery life varies with usage. Non-operational batteries should be discarded according to local laws. If no laws or regulations govern, dispose of your device in a waste bin for electronics. Keep batteries away from children.

Safe Usage Guidelines for Products

- Do not open or modify the product except for battery removal and replacement.
- Do not disassemble or attempt to service this product.
- Use the product with listed/certified ITE computers and accessories.
- Connect power supply or power cord to a properly wired and grounded electrical outlet.
- This product is safe under normal and reasonably foreseeable misuse operating conditions.
- If product is operating improperly, please contact Logitech support.
- Product must be returned to the manufacturer for any service or repair.
- This is not a Children's Product and is not intended for use by children under 14 years old.
- **Warning:** Not suitable for children under 36 months. Small parts. Choking hazard.
- Install device according to provided instructions. Improper installation of this product may cause damage or injury.
- Mount device properly according to the provided instructions. Improper installation of this product may cause damage or injury.

Logitech Compliance. The product complies with all applicable requirements for Restriction of Hazardous Substances (RoHS) and Waste Electronic and Electrical Equipment (WEEE). For Product Safety, EMC, RF, Energy, RoHS and WEEE information, go to www.logitech.com/compliance. Maintenance is not required for product compliance.

Packaging, batteries, electronic and electrical equipment and their accessories should not be disposed of with household waste. Wherever possible, they should be segregated and brought to an appropriate collection point to enable recycling and avoid potential impacts on the environment and human health. For more information, contact your local authorities or place of purchase, or visit www.logitech.com/recycling.

CE

Hereby, Logitech Europe S.A., EPFL - Innovation Park, Daniel Borel Innovation Center, 1015 Lausanne, Switzerland, declares that the radio equipment type Radio-Frequency peripheral is in compliance with Directive 2014/53/EU.

The full text of the EU declaration of conformity is available at the following internet address: www.logitech.com/compliance

UK CA

Hereby, Logitech Europe S.A., EPFL - Innovation Park, Daniel Borel Innovation Center, 1015 Lausanne, Switzerland, declares that the radio equipment type Radio-Frequency peripheral is in compliance with the relevant statutory requirements.

The full text of the declaration of conformity is available at the following internet address: www.logitech.com/compliance

Operating Frequency Band in the European Union (MHz) and Maximum Radio-Frequency Power Transmitted (dBm):

VR0013-*Bluetooth* (2400 - 2483.5 MHz); 2402 - 2480 MHz; 0.89 dBm

VR0013-*Bluetooth* LE 1M BT 5.0 (2400 - 2483.5 MHz); 2402 - 2480 MHz; -8.92 dBm

This product operates in the 5.15-5.35 GHz frequency band and is restricted to indoor use only. Restrictions or Requirements in: BE, BG, CZ, DK, DE, EE, IE, EL, ES, FR, HR, IT, CY, LV, LT, LU, HU, MT, NL, AT, PL, PT, RO, SI, SK, FI, SE, UK (NI), IS, NO, LI, CH, TR.

This product operates in the 5.15-5.35 GHz frequency band and is restricted to indoor use only. Restrictions or Requirements in: UK.

Warning

This is a class A product. In a domestic environment this product may cause radio interference in which case the user may be required to take adequate measures.

Logitech Limited Hardware Warranty – A Summary

Logitech warrants that its hardware product shall be free from defects in materials and workmanship for the length of time identified on the product package beginning from the date of original retail purchase, but in no instance shall this be less than two (2) years. See support.logitech.com for specific warranty information about your product and procedures to act on a warranty claim.

Logitech's entire liability and your exclusive remedy for any breach of warranty shall be, at Logitech's option, to repair or replace the product, or to refund the price paid, provided that the hardware is returned to the point of purchase or such other place as required by law along with a receipt. Warranty protections are in addition to rights provided under local consumer laws and may vary among countries. See the full warranty information to know your consumer rights and the additional protections provided by this product warranty.

Logitech Address: Logitech, Inc., 3930 North First Street, San Jose, CA 95134, USA.
For European Union Consumers Only: Please note that in the European Union, any warranty period less than two years shall be increased to two (2) years.
Manufacturer: Logitech Europe S.A., 1015 Lausanne, CH.
European Union Importer: Logitech Europe S.A., Catharijnesingel 47, 3511 GC Utrecht, NL.
Legal Representative: Logitech Ireland Services Limited, City Gate Plaza Two, Mahon, Cork, T12 A6RW, Ireland.
Full Warranty Information: support.logitech.com

Deutsch

Lesen Sie vor der Nutzung des Produkts die Bedienungsanleitung.

Anweisungen zum Entsorgen des Akkus:

1. Trennen Sie die Verbindung und entfernen Sie das obere Touch-Panel.
2. Lösen Sie den oberen Ring und entfernen Sie ihn.
3. Entfernen Sie den Aluminiumzylinder.
4. Lösen und entfernen Sie die Rückseite.
5. Ziehen Sie den Akku heraus, um ihn zu entsorgen.

WARNHINWEIS ZUM NETZTEIL: Das Netzteil ist nur auf den Betrieb in geschlossenen Räumen ausgelegt. Verwenden Sie nur das im Lieferumfang enthaltene Netzteil. Verwenden Sie das Netzteil nicht, wenn es beschädigt ist, und versuchen Sie nicht, es zu reparieren. Achten Sie darauf, dass das Netzteil nicht nass wird, und gehen Sie sorgsam damit um. Prüfen Sie Kabel, Stecker und Gehäuse des Netzteils regelmäßig auf Schäden.

HINWEISE ZUM GEBRAUCH VON AKKUS UND BATTERIEN Unsachgemäß eingesetzte Akkus und Batterien können auslaufen, explodieren und Verletzungen verursachen. Es besteht Brand- oder Explosionsgefahr, wenn die Batterie durch einen falschen Typ ersetzt wird. Stellen Sie sicher, dass die Batterien richtig eingelegt sind, indem Sie die Anweisungen befolgen. Akkus können bei unsachgemäßer Behandlung Brände oder Verätzungen verursachen. Öffnen Sie Akkus bzw. Batterien nicht und bringen Sie diese auch nicht in Kontakt mit elektrisch leitenden Materialien, Feuchtigkeit, Flüssigkeiten und Temperaturen über 54° C (130° F). Wird eine Batterie einem extrem niedrigen Luftdruck ausgesetzt, kann dies zu einer Explosion oder zum Austreten brennbarer Flüssigkeiten oder Gase führen. Laden Sie den Akku nicht auf, wenn er ausläuft, beschädigt, verformt bzw. verfärbt ist oder anderweitig ungewöhnlich aussieht. Lagern Sie den Akku nicht im entladenen Zustand und nutzen Sie ihn regelmäßig. Vermeiden Sie Kurzschlüsse. In dieses Gerät ist evtl. ein Akku integriert, der nicht ausgewechselt werden kann. Die Akku-Lebensdauer hängt vom Einsatz ab. Nicht gebrauchsfähige Akkus müssen entsprechend den in Ihrer Region gültigen Bestimmungen entsorgt werden. Wenn keine solchen Vorschriften gelten, entsorgen Sie das Gerät in einem Spezialcontainer für elektronische Geräte. Halten Sie Batterien und Akkus von Kindern fern.

Sicherheits- und Einsatzrichtlinien für Produkte

- Öffnen Sie das Produkt lediglich zum Entfernen und Ersetzen des Akkus.
- Versuchen Sie nicht, dieses Produkt zu zerlegen oder eigenhändig zu warten.
- Verwenden Sie das Produkt mit gelisteten/zertifizierten ITE-Computern und entsprechendem Zubehör.
- Schließen Sie das Netzteil oder Netzkabel an eine ordnungsgemäß verdrahtete und geerdete Steckdose an.
- Unter normalen Betriebsbedingungen oder bei vernünftigerweise absehbarem Missbrauch ist dieses Produkt sicher.
- Bitte wenden Sie sich bei nicht erwartungsgemäßem Betrieb an den Logitech Support.
- Senden Sie das Produkt zur Wartung oder Reparatur an den Hersteller.
- Das ist kein Produkt für Kinder und wurde nicht für die Nutzung durch Kinder unter 14 Jahren entwickelt.
- **Warnung** Nicht für Kinder unter 36 Monaten geeignet. Kleinteile. Erstickungsgefahr.
- Richten Sie das Gerät gemäß den beigefügten Anweisungen ein. Unsachgemäße Installation des Produkts kann zu Sach- oder Personenschäden führen.
- Bringen Sie das Gerät den Anweisungen entsprechend an. Unsachgemäße Installation des Produkts kann zu Sach- oder Personenschäden führen.

Einhaltung von Bestimmungen durch Logitech. Das Produkt erfüllt alle anwendbaren Anforderungen der RoHS-Richtlinie (Beschränkung der Verwendung von Gefahrstoffen) und der WEEE-Richtlinie (Elektro- und Elektronik-Altgeräte) Informationen zu Produktsicherheit, EMV, Funktechnologie, Energie, RoHS und WEEE finden Sie unter www.logitech.com/compliance. Das Produkt erfordert zur Einhaltung der Standards keine Wartung.

Verpackung, Batterien, elektronische und elektrische Geräte und deren Zubehör dürfen nicht mit dem Hausmüll entsorgt werden. Wo immer möglich sollten solche Geräte getrennt und bei einer geeigneten Sammelstelle abgeliefert werden, um fachgerechtes Recycling zu gewährleisten und mögliche Auswirkungen auf die Umwelt und die menschliche Gesundheit zu vermeiden. Weitere Informationen erhalten Sie von Ihrer örtlichen Behörde bzw. Verkaufsstelle oder unter www.logitech.com/recycling.

CE

Hiermit bestätigt Logitech Europe S.A., EPFL – Innovation Park, Daniel Borel Innovation Center, 1015 Lausanne, Schweiz, dass dieses Funkgerät den Bestimmungen der Richtlinie 2014/53/EU entspricht.

Die vollständige EU-Konformitätserklärung ist unter der folgenden Internetadresse verfügbar: www.logitech.com/compliance

Frequenzbereich für den Betrieb in der Europäischen Union (MHz) und maximale übertragene Hochfrequenzleistung (dBm):

VR0013-*Bluetooth* (2400 - 2483.5 MHz); 2402 - 2480 MHz; 0.89 dBm

VR0013-*Bluetooth* LE 1M BT 5.0 (2400 - 2483.5 MHz); 2402 - 2480 MHz; -8.92 dBm

Dieses Produkt wird im Frequenzbereich 5,15 bis 5,35 GHz betrieben und ist nur zur Verwendung in Innenräumen vorgesehen. Einschränkungen oder Bedingungen in: BE, BG, CZ, DK, DE, EE, IE, EL, ES, FR, HR, IT, CY, LV, LT, LU, HU, MT, NL, AT, PL, PT, RO, SI, SK, FI, SE, UK, IS, NO, LI, CH, TR.

Dieses Produkt wird im Frequenzbereich 5,15 bis 5,35 GHz betrieben und ist nur zur Verwendung in Innenräumen vorgesehen. Einschränkungen oder Bedingungen in: UK.

Warnung

Dies ist ein Produkt der Klasse A. In Wohngebieten kann dieses Produkt Funkstörungen verursachen. In diesem Fall muss der Benutzer unter Umständen entsprechende Maßnahmen ergreifen.

Eingeschränkte Hardwaregarantie von Logitech – Überblick

Logitech garantiert, dass bei diesem Hardwareprodukt im Wesentlichen keine Defekte an Materialien und Verarbeitung auftreten für den Zeitraum, der auf der Produktverpackung angegeben ist, beginnend ab dem ursprünglichen Kaufdatum, aber in keinem Fall für einen Zeitraum, der kürzer ist als zwei (2) Jahre. Spezifische Garantieinformationen zu Ihrem Produkt und zu Prozeduren bei Garantieansprüchen finden Sie unter support.logitech.com.

Der gesamte Haftungsumfang von Logitech und Ihre ausschließlichen rechtlichen Ansprüche beschränken sich im Garantiefall nach Ermessen von Logitech auf die Reparatur bzw. den Ersatz des Produkts oder die Rückerstattung des Kaufpreises, vorausgesetzt, dass die Hardware mit dem Kaufbeleg zum Händler bzw. an einen vergleichbaren, gesetzlich vorgeschriebenen Ort zurückgebracht wird. Garantieansprüche gelten zusätzlich zu den regional geltenden Verbrauchergesetzen und können je nach Land variieren. Lesen Sie die vollständigen Garantieinformationen, um sich mit Ihren Verbraucherrechten und dem zusätzlichen, durch die Produktgarantie bereitgestellten Schutz vertraut zu machen.

Anschrift von Logitech: Logitech, Inc., 3930 North First Street, San Jose, CA 95134, USA.
Nur für Kunden in der EU: In der EU sind Gewährleistungsfristen von weniger als zwei Jahren auf zwei (2) Jahre zu verlängern.
Hersteller: Logitech Europe S.A., 1015 Lausanne, CH.
Importeur in die Europäische Union: Logitech Europe S.A., Catharijnesingel 47, 3511 GC Utrecht, NL.
Gesetzlicher Vertreter: Logitech Ireland Services Limited, City Gate Plaza Two, Mahon, Cork, T12 A6RW, Ireland.
Vollständige Garantieinformationen: support.logitech.com

Français

Lire le manuel avant utilisation.

Instructions de recyclage des piles:

1. Déconnectez et retirez le pavé tactile supérieur
2. Dévissez et retirez l'anneau supérieur
3. Retirez le cylindre en aluminium
4. Dévissez et retirez le panneau arrière
5. Retirez la pile à recycler

AVERTISSEMENT RELATIF AU BOÎTIER D'ALIMENTATION! Le boîtier d'alimentation est conçu exclusivement pour une utilisation en intérieur. Utilisez le boîtier d'alimentation livré avec le produit uniquement. Ne réparez ou n'utilisez pas un boîtier d'alimentation endommagé. Ne plongez pas le bloc d'alimentation dans de l'eau et manipulez-le avec précaution. Vérifiez régulièrement que le boîtier d'alimentation ne présente pas de défaillance au niveau du câble, de la fiche ou du boîtier.

AVERTISSEMENT RELATIF AUX BATTERIES!: Un remplacement incorrect des piles peut présenter des risques de fuite, d'explosion et de blessure. Risque d'explosion ou d'incendie en cas d'utilisation de piles non appropriées. Assurez-vous que les piles sont installées correctement en suivant les instructions fournies. Les piles rechargeables peuvent présenter des risques d'incendie ou de brûlure chimique si elles ne sont pas manipulées comme il se doit. Ne pas démonter ou exposer à des matériaux conducteurs, à l'humidité, à du liquide ou à une température supérieure à 54°C. Une batterie soumise à une pression d'air extrêmement faible peut provoquer une explosion ou une fuite de liquide ou de gaz inflammable. Ne les utilisez pas et ne les rechargez pas si vous observez une fuite, une décoloration, une déformation ou une quelconque anomalie. Ne laissez pas les piles déchargées ou inutilisées pendant de longues périodes. Ne pas court-circuiter. Il est possible que votre dispositif contienne une pile rechargeable interne ne pouvant pas être remplacée. La longévité de la batterie/des piles varie en fonction de leur utilisation. Les piles hors d'usage doivent être mises au rebut conformément aux directives locales. S'il n'existe aucune loi ou aucun règlement en vigueur, veuillez jeter votre dispositif dans un bac dédié au recyclage d'appareils électroniques. Tenez les piles éloignées des enfants.

Consignes pour une utilisation sûre des produits

- N'ouvrez pas et ne modifiez pas le produit sauf pour retirer ou pour changer les piles.
- Ne démontez pas ce produit ou n'essayez pas de l'entretenir vous-même.
- Utilisez le produit avec des ordinateurs et accessoires indiqués/certifiés ITE.
- Connectez le boîtier ou le câble d'alimentation à une prise électrique correctement câblée et mise à la terre.
- Ce produit est considéré comme sûr dans des conditions d'utilisation normales et des conditions d'utilisation incorrectes raisonnablement prévisibles.
- En cas de dysfonctionnement du produit, contactez l'assistance technique Logitech.
- Le produit doit être renvoyé au fabricant pour tout entretien ou réparation.
- Ce produit n'est pas destiné aux enfants et n'est pas adapté aux enfants âgés de moins de 14 ans.
- **Avertissement:** Ne convient pas aux enfants de moins de 36 mois. Petits composants Risque d'étouffement.
- Installez le dispositif conformément aux instructions fournies. Une installation incorrecte de ce produit peut provoquer des dommages ou des blessures.
- Fixez correctement le dispositif selon les instructions fournies. Une installation incorrecte de ce produit peut provoquer des dommages ou des blessures.

Recyclage: www.logitech.com/recycling

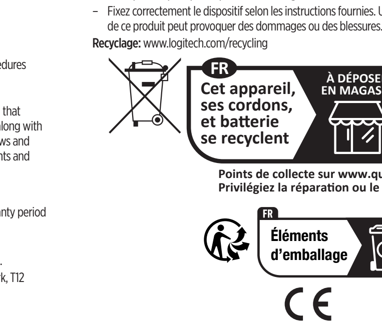

CE

Par la présente, Logitech Europe S.A., société sise EPFL - Innovation Park, Daniel Borel Innovation Center, 1015 Lausanne, Suisse, déclare que l'équipement radio de type périphérique à radiofréquence est conforme à la directive 2014/53/UE.

Le texte intégral de la déclaration de conformité UE est disponible à l'adresse suivante: www.logitech.com/compliance

Bande de fréquence de fonctionnement dans l'Union européenne (MHz) et puissance de radiofréquence maximale transmise (dBm):

VR0013-*Bluetooth* (2400 - 2483.5 MHz); 2402 - 2480 MHz; 0.89 dBm

VR0013-*Bluetooth* LE 1M BT 5.0 (2400 - 2483.5 MHz); 2402 - 2480 MHz; -8.92 dBm

Ce produit fonctionne sur les bandes de fréquence 5,15 - 5,35 GHz et il est destiné exclusivement à un usage en intérieur. Restrictions ou conditions requises dans les pays suivants: BE, BG, CZ, DK, DE, EE, IE, EL, ES, FR, HR, IT, CY, LV, LT, LU, HU, MT, NL, AT, PL, PT, RO, SI, SK, FI, SE, UK, IS, NO, LI, CH, TR.

Ce produit fonctionne sur les bandes de fréquence 5,15 - 5,35 GHz et il est destiné exclusivement à un usage en intérieur. Restrictions ou conditions requises dans les pays suivants: UK.

Avertissement

Ce produit appartient à la classe A. Dans un environnement domestique, ce produit est susceptible de provoquer des interférences radio; dans ce cas, l'utilisateur doit prendre les mesures appropriées.

Garantie matérielle limitée de Logitech – Récapitulatif

Logitech garantit que son produit matériel est exempt de tout défaut matériel et de fabrication pour la période indiquée sur l'emballage à partir de la date d'achat d'origine. Cette période ne peut en aucun cas être inférieure à deux (2) ans. Pour les informations spécifiques relatives à la garantie de votre produit et les procédures de réclamations de garantie, rendez-vous sur support.logitech.com.

En cas de rupture de garantie, l'intégralité de la responsabilité de Logitech et votre recours exclusif consisteront, à la discrétion de Logitech, à réparer le matériel ou à le remplacer, ou à rembourser le prix d'achat, sous réserve que le produit soit renvoyé au point de vente ou à tout autre lieu indiqué par la loi, accompagné d'un justificatif d'achat. La protection offerte par cette garantie vient s'ajouter aux droits conférés par la législation locale relative aux droits des consommateurs et peut varier selon les pays. Consultez les informations complètes sur la garantie pour connaître les droits des consommateurs et les protections supplémentaires offertes par la garantie de ce produit.

Adresse de Logitech: Logitech, Inc., 3930 North First Street, San Jose, CA 95134, USA.
Avis aux consommateurs de l'Union européenne: Dans l'Union européenne, toute période de garantie inférieure à deux ans doit être rallongée pour atteindre une durée totale de deux (2) ans.
Fabricant: Logitech Europe S.A., 1015 Lausanne, CH.
Importateur de l'Union européenne: Logitech Europe S.A., Catharijnesingel 47, 3511 GC Utrecht, NL.
Représentant légal: Logitech Ireland Services Limited, City Gate Plaza Two, Mahon, Cork, T12 A6RW, Irlande.
Informations complètes sur la garantie: support.logitech.com

Italiano

Leggere il manuale prima di utilizzare il prodotto.

Istruzioni sullo smaltimento della batteria:

1. Scollegare e rimuovere il pannello tattile superiore
2. Svitare e togliere l'anello superiore
3. Rimuovere il cilindro in alluminio
4. Svitare e togliere il pannello posteriore
5. Estrarre la batteria da smaltire

AVVERTENZA PER L'ALIMENTATORE! L'alimentatore deve essere utilizzato soltanto al chiuso Utilizzare solo l'alimentatore fornito con il prodotto. Non cercare di riparare o utilizzare un alimentatore danneggiato. Non immergere l'alimentatore in acqua, né sottoporlo a eccessive sollecitazioni fisiche. Ispezionare l'alimentatore regolarmente per controllare l'eventuale presenza di danni al cavo, alla spina e al corpo stesso dell'alimentatore.

AVVERTENZA PER LE BATTERIE! Batterie non installate correttamente possono dare luogo a perdite, esplosioni e lesioni personali. L'utilizzo di batterie di altro tipo può comportare rischi di incendio o esplosione. Assicurarsi che le batterie siano installate correttamente seguendo le istruzioni fornite. Le batterie ricaricabili non trattate correttamente possono comportare rischi di incendio o combustione chimica. Non smontarle o esporle a materiali conduttori, umidità, liquidi o temperature superiori ai 54°C (130°F). Una batteria soggetta a una pressione dell'aria estremamente bassa può provocare un'esplosione o perdite di liquidi o gas infiammabili. Non utilizzare o ricaricare la batteria se presenta delle perdite, è scolorita, è deformata o presenta un aspetto anomalo. Non lasciare la batteria scarica o inutilizzata per un periodo di tempo prolungato. Non causare cortocircuiti. Il dispositivo potrebbe contenere una batteria interna ricaricabile non sostituibile. La durata delle batterie dipende dall'utilizzo. Le batterie non funzionanti devono essere smaltite secondo le normative locali. In mancanza di tali normative, smaltire il dispositivo in un raccoglitore di rifiuti per dispositivi elettronici. Tenere le batterie fuori dalla portata dei bambini.

Disposizioni per l'utilizzo sicuro dei prodotti

- Non aprire o modificare il prodotto, tranne che per rimuovere e sostituire la batteria.
- Non smontare o eseguire operazioni di manutenzione sul prodotto.
- Utilizzare il prodotto con computer e accessori con certificazione ITE o marchio «ITE Listed».
- Collegare l'alimentatore o il cavo di alimentazione a una presa elettrica dotata di cablaggio e messa a terra adeguati.
- Questo prodotto è sicuro in condizioni di utilizzo normali o improprie ma ragionevolmente prevedibili.
- Se il prodotto non funziona correttamente, contattare l'assistenza Logitech.
- Il prodotto deve essere restituito al produttore per qualsiasi intervento di riparazione o manutenzione.
- Questo non è un prodotto per bambini e non deve essere utilizzato dai minori di 14 anni.
- **Avviso:** non adatto ai bambini sotto i 36 mesi. Parti di piccole dimensioni. Pericolo di soffocamento.
- Installare il dispositivo in base alle istruzioni fornite. L'installazione non corretta del prodotto potrebbe provocare danni o lesioni.
- Installare il dispositivo correttamente in base alle istruzioni fornite. L'installazione non corretta del prodotto potrebbe provocare danni o lesioni.

Conformità Logitech. Il prodotto è conforme a tutti i requisiti applicabili ai sensi delle normative RoHS (sulle restrizioni all'uso di alcune sostanze pericolose) e WEEE (sui rifiuti di apparecchiature elettriche ed elettroniche). Per informazioni energetiche e relative a sicurezza del prodotto, compatibilità elettromagnetica, radiofrequenza e alle normative RoHS e WEEE, visitare il sito Web www.logitech.com/compliance. Per la conformità del prodotto non è richiesta la manutenzione.

La confezione, le batterie, i componenti elettronici ed elettrici e i relativi accessori non devono essere smaltiti con i rifiuti domestici. Ove possibile, devono essere separate e portate a un punto di raccolta appropriato per consentirne il riciclo ed evitare un potenziale impatto sull'ambiente e sulla salute dell'uomo. Per ulteriori informazioni, contattare le autorità locali o il rivenditore oppure visitare il sito Web www.logitech.com/recycling.

CE

Con il presente documento, Logitech Europe S.A., EPFL - Innovation Park, Daniel Borel Innovation Center, 1015 Losanna, Svizzera, dichiara che il tipo di apparecchiatura radio con dispositivo a radiofrequenza è conforme alla direttiva 2014/53/UE.

Il testo completo della Dichiarazione di conformità UE è disponibile al seguente indirizzo Internet: www.logitech.com/compliance

Banda di frequenza di funzionamento nell'Unione Europea (MHz) e massima alimentazione a radiofrequenza trasmessa (dBm):

VR0013-*Bluetooth* (2400 - 2483.5 MHz); 2402 - 2480 MHz; 0.89 dBm

VR0013-*Bluetooth* LE 1M BT 5.0 (2400 - 2483.5 MHz); 2402 - 2480 MHz; -8.92 dBm

Il funzionamento di questo prodotto avviene nella banda di frequenza compresa tra 5,15 e 5,35 GHz e l'utilizzo deve avvenire soltanto in ambienti chiusi. Restrizioni o requisiti in: BE, BG, CZ, DK, DE, EE, IE, EL, ES, FR, HR, IT, CY, LV, LT, LU, HU, MT, NL, AT, PL, PT, RO, SI, SK, FI, SE, UK, IS, NO, LI, CH, TR.

Il funzionamento di questo prodotto avviene nella banda di frequenza compresa tra 5,15 e 5,35 GHz e l'utilizzo deve avvenire soltanto in ambienti chiusi. Restrizioni o requisiti in: UK.

Avviso

Questo prodotto è di classe A. In un ambiente domestico, questo prodotto può causare interferenze radio. In tal caso l'utente potrebbe dover prendere ulteriori misure.

Garanzia limitata sull'hardware Logitech - Riepilogo

Logitech garantisce l'assenza di difetti di materiali e lavorazione in questo prodotto hardware per il periodo di tempo dichiarato sulla confezione, che in nessun caso sarà inferiore a due (2) anni, a partire dalla data di acquisto originale. Per informazioni specifiche sulla garanzia del prodotto utilizzato e su come richiedere un intervento in garanzia, vedere support.logitech.com.

La completa responsabilità di Logitech e il rimedio esclusivo dell'utente per qualsiasi violazione della garanzia consisteranno, a discrezione di Logitech, nella riparazione o sostituzione del prodotto oppure nel rimborso del prezzo pagato, a condizione che l'hardware sia riconsegnato al punto vendita o in un altro luogo previsto dalla legge con la ricevuta di acquisto. Le protezioni previste dalla garanzia vanno ad aggiungersi ai diritti derivanti dalle leggi locali sulla tutela dei consumatori e possono variare da paese a paese. Per conoscere i propri diritti di consumatore e le protezioni aggiuntive previste dalla garanzia di questo prodotto, vedere la garanzia completa.

Indirizzo Logitech: Logitech, Inc., 3930 North First Street, San Jose, CA 95134, USA.
Solo per i consumatori europei: Se in un paese membro dell'Unione europea è in vigore un periodo di copertura inferiore a due anni, la garanzia verrà comunque estesa a due anni.
Produttore: Logitech Europe S.A., 1015 Lausanne, CH.
Importatore Unione Europea: Logitech Europe S.A., Catharijnesingel 47, 3511 GC Utrecht, NL.
Rappresentante legale: Logitech Ireland Services Limited, City Gate Plaza Two, Mahon, Cork, T12 A6RW, Irlanda.
Garanzia completa: support.logitech.com

Español

Lea el manual antes de usar el producto.

Instrucciones para desechar la batería:

1. Desconecte y quite el panel táctil superior
2. Desatornille y quite el anillo superior
3. Quite el cilindro de aluminio
4. Desatornille y quite el panel posterior
5. Extraiga la batería para desecharla

ADVERTENCIA SOBRE FUENTES DE ALIMENTACIÓN. La fuente de alimentación es para uso en interiores, únicamente. Utilice únicamente la fuente de alimentación suministrada con el producto. No utilice una fuente de alimentación que esté dañada ni intente repararla. Trate la fuente de alimentación con cuidado y no la sumerja en líquidos. Examine la fuente de alimentación periódicamente para comprobar el buen estado del cable, el conector y la caja.

ADVERTENCIA SOBRE PILAS Y BATERÍAS: Las pilas o baterías mal colocadas pueden constituir un riesgo de fugas o explosiones y lesiones personales. Riesgo de explosión si se utiliza un tipo de pila o batería inadecuado. Asegúrese de que las pilas o baterías estén instaladas correctamente siguiendo las instrucciones proporcionadas. Las pilas o baterías recargables pueden constituir un riesgo de incendio o quemaduras químicas si no se tratan debidamente. Las pilas o baterías no deben desmontarse ni exponerse a materiales conductores, humedad, líquidos ni calor superior a 54° C (130° F). Una pila o batería sometida a una presión de aire extremadamente baja puede provocar una explosión o la fuga de líquidos o gases inflamables. No utilice ni recargue la pila/batería si parece que tiene fugas, pérdida de color, está deformada o presenta cualquier otro tipo de anomalía. No deje la pila/batería descargada o sin utilizar durante periodos prolongados. Evite cortocircuitos. Este dispositivo podría contener una pila/batería interna recargable no sustituible. La duración de las pilas/baterías depende del uso. Deshágase de las pilas/baterías inservibles teniendo en cuenta las leyes locales. Si no existiera ninguna normativa aplicable, deposite el dispositivo en un contenedor para dispositivos electrónicos. Mantenga las pilas o baterías fuera del alcance de los niños.

Directrices de uso y seguridad para productos

- No abras ni modifiques el producto, a menos que sea para extraer y sustituir las pilas/baterías.
- No desmonte ni intente realizar mantenimiento de este producto.
- Use este producto con ordenadores y accesorios en listas/con certificación ITE.
- Conecte la fuente de alimentación o el cable de alimentación a una toma de corriente con conexión a tierra y cableado adecuado.
- El uso de este producto es seguro en condiciones de uso normal o uso indebido predecible.
- Si el producto no funciona correctamente, póngase en contacto con el servicio de asistencia de Logitech.
- Deberá devolver el producto al fabricante para cualquier servicio o reparación.
- Este producto no es para niños y no debe ser utilizado por personas menores de 14 años.
- **Advertencia:** No apto para niños menores de 3 años. Contiene piezas pequeñas. Riesgo de asfixia.
- Instale el dispositivo de acuerdo con las instrucciones proporcionadas. La instalación incorrecta de este producto podría causar daños o lesiones.
- Monte el dispositivo correctamente de acuerdo con las instrucciones proporcionadas. La instalación incorrecta de este producto podría causar daños o lesiones.

Logitech y el cumplimiento de normativas. El producto cumple todos los requisitos aplicables según las Restricciones de sustancias peligrosas (RoHS) y la Directiva sobre residuos de aparatos eléctricos y electrónicos (RAEE). Para leer lo relativo a seguridad de productos, EMC, RF, información energética, RoHS y RAEE, visite www.logitech.com/compliance. El mantenimiento no es obligatorio para el cumplimiento normativo.

El embalaje, las pilas/baterías, los equipos electrónicos y eléctricos y sus accesorios no deben desecharse con la basura doméstica. Siempre que sea posible, deben separarse y llevarse a un punto de recogida pertinente para permitir el reciclaje y evitar posibles efectos perjudiciales en el medio ambiente y la salud humana. Para obtener más información, póngase en contacto con las autoridades locales o el lugar de compra, o visite www.logitech.com/recycling.

CE

Por el presente documento, Logitech Europe S.A., EPFL - Innovation Park, Daniel Borel Innovation Center, 1015 Lausanne, Suiza, declara que el periférico que funciona por radiofrecuencia cumple la Directiva 2014/53/UE.

El texto completo de la declaración de conformidad UE está disponible en: www.logitech.com/compliance

Banda de frecuencia de uso en la Unión Europea (MHz) y Radiofrecuencia máxima transmitida (dBm):

VR0013-*Bluetooth* (2400 - 2483.5 MHz); 2402 - 2480 MHz; 0.89 dBm

VR0013-*Bluetooth* LE 1M BT 5.0 (2400 - 2483.5 MHz); 2402 - 2480 MHz; -8.92 dBm

Este producto funciona en la banda de frecuencia 5,15-5,35 GHz y su uso está restringido a entornos interiores únicamente. Restricciones o requisitos en: BE, BG, CZ, DK, DE, EE, IE, EL, ES, FR, HR, IT, CY, LV, LT, LU, HU, MT, NL, AT, PL, PT, RO, SI, SK, FI, SE, UK, IS, NO, LI, CH, TR.

Este producto funciona en la banda de frecuencia 5,15-5,35 GHz y su uso está restringido a entornos interiores únicamente. Restricciones o requisitos en: UK.

Advertencia

Éste es un producto de clase A. En un entorno doméstico, este producto podría causar interferencias de radio, en cuyo caso el usuario deberá tomar las medidas adecuadas.

Garantía limitada de hardware de Logitech – Resumen

Logitech garantiza la ausencia de anomalías en lo referente a los materiales y a la fabricación del producto de hardware durante el periodo de tiempo identificado en el paquete del producto a partir de la fecha de adquisición original, pero en ningún caso durante un periodo inferior a dos (2) años. Visite support.logitech.com para obtener información de garantía específica sobre su producto así como los procedimientos a seguir en caso de reclamación.

La responsabilidad total de Logitech y la única indemnización a la que el usuario tendrá derecho en caso de incumplimiento de la garantía consistirá, a discreción de Logitech, en la reparación o sustitución del producto o el reembolso del importe abonado, siempre y cuando el hardware se devuelva al punto de venta o cualquier otro lugar requerido por la ley junto con el recibo. Las protecciones de la garantía se suman a los derechos proporcionados por las leyes del consumidor locales y pueden variar en función del país. Consulte la información de garantía completa para obtener información sobre sus derechos como consumidor y las protecciones adicionales proporcionadas por la garantía del producto.

Dirección de Logitech: Logitech, Inc., 3930 North First Street, San Jose, CA 95134, EE. UU.
Sólo para clientes de la Unión Europea: En la Unión Europea, cualquier periodo de garantía inferior a dos años debe ampliarse a dos (2) años.
Fabricante: Logitech Europe S.A., 1015 Lausanne, Suiza.
Importador de la Unión Europea: Logitech Europe S.A., Catharijnesingel 47, 3511 GC Utrecht, NL.
Representante legal: Logitech Ireland Services Limited, City Gate Plaza Two, Mahon, Cork, T12 A6RW, Irlanda.
Información de garantía completa: support.logitech.com

Português

Leia o manual antes de utilizar o produto.

Instruções de eliminação da bateria:

1. Desligue e remova o painel táctil superior
2. Desaperte e remova o anel superior
3. Remova o cilindro de alumínio
4. Desaperte e remova o painel traseiro
5. Retire a bateria para eliminação

AVISO DE FONTE DE ALIMENTAÇÃO! A fonte de alimentação deste produto destina-se apenas a utilização em locais fechados. Utilize apenas a fonte de alimentação fornecida com o produto. Não tente reparar ou utilizar uma fonte de alimentação danificada. Não submerja a fonte de alimentação em água nem a submeta a agressões físicas. Inspeccione regularmente a fonte de alimentação para detectar danos no cabo, ficha e invólucro.

AVISO SOBRE A BATERIA! A substituição incorrecta das pilhas pode causar um risco de fuga ou explosão e ferimentos. Risco de incêndio ou explosão em caso de substituição incorrecta do tipo de pilhas. Certifique-se de que as pilhas estão correctamente instaladas seguindo as instruções fornecidas. As baterias recarregáveis podem apresentar risco de incêndio ou de queimaduras químicas se não forem manuseadas devidamente. Não desmonte nem exponha a materiais condutores, humidade, líquidos ou calor acima dos 54° C (130° F). Uma bateria sujeita a pressões atmosféricas extremas pode resultar em explosão ou fuga de líquido ou gás inflamáveis. Não utilize ou carregue a bateria se apresentar fugas, descoloração, deformação ou qualquer anomalia. Não deixe a bateria descarregada ou sem utilização durante longos períodos de tempo. Não provoque curto-circuitos. O seu dispositivo contém uma bateria recarregável interna que não é substituível. A duração da bateria varia consoante a utilização. As baterias inoperacionais devem ser eliminadas de acordo com as leis locais. Se não existirem leis ou regulamentos aplicáveis, elimine o dispositivo num recipiente para lixo eletrónico. Mantenha as baterias fora do alcance das crianças.

Directrizes de segurança para os produtos

- Não abra nem modifique o produto, excepto para remoção e substituição da bateria.
- Não desmonte nem tente reparar este produto.
- Utilize o produto com computadores e acessórios com a especificação/certificação ITE.
- Ligue a fonte de alimentação ou cabo de alimentação a uma tomada eléctrica com ligação à terra.
- Este produto é seguro em condições de funcionamento normais e uso incorreto razoavelmente previsíveis.
- Se o produto não funcionar correctamente, contacte o suporte da Logitech.
- O produto deve ser devolvido ao fabricante para qualquer serviço de manutenção ou reparação.
- Isto não é um Produto infantil e não se destina a ser utilizado por crianças menores de 14 anos.
- **Aviso:** Não adequado para crianças com menos de 36 meses. Peças pequenas. Risco de sufocamento.
- Instale o dispositivo de acordo com as instruções fornecidas. A instalação incorrecta deste produto pode causar danos ou ferimentos.
- Instale o dispositivo correctamente de acordo com as instruções fornecidas. A instalação incorrecta deste produto pode causar danos ou ferimentos.

Conformidade Logitech. O produto está em conformidade com todos os requisitos aplicáveis de Restrição de Substâncias Perigosas (RoHS) e (Resíduos de Equipamentos Eléctricos e Electrónicos (REEE). Para obter informações sobre segurança de produtos, EMC, RF, Energia, RoHS e REEE, aceda a http://www.logitech.com/compliance. Não é necessária manutenção para manter a conformidade do produto.

O material da embalagem, as pilhas, o equipamento eléctrico e electrónico não devem ser eliminados com os resíduos domésticos. Sempre que possível, devem ser separados e entregues num ponto de recolha apropriado para permitir a reciclagem e evitar possíveis impactos no meio ambiente e na saúde humana. Para obter mais informações, contacte as autoridades locais, o local de compra ou visite www.logitech.com/recycling.

CE

Pelo presente documento, a Logitech Europe S.A., EPFL – Innovation Park, Daniel Borel Innovation Center, 1015 Lausanne, Suíça, declara que o equipamento rádio periférico de tipo de rádio-frequência está em conformidade com a Directiva 2014/53/EU.

O texto completo da declaração de conformidade da UE está disponível no seguinte endereço da Internet: www.logitech.com/compliance

Banda de frequência de funcionamento na União Europeia (MHz) e Máxima potência de rádio-frequência transmitida (dBm):

VR0013-*Bluetooth* (2400 - 2483.5 MHz); 2402 - 2480 MHz; 0.89 dBm

VR0013-*Bluetooth* LE 1M BT 5.0 (2400 - 2483.5 MHz); 2402 - 2480 MHz; -8.92 dBm

Este produto funciona na banda de frequência 5,15-5,35 GHz e destina-se apenas à utilização no interior. Restrições ou requisitos em: BE, BG, CZ, DK, DE, EE, IE, EL, ES, FR, HR, IT, CY, LV, LT, LU, HU, MT, NL, AT, PL, PT, RO, SI, SK, FI, SE, UK, IS, NO, LI, CH, TR.

Este produto funciona na banda de frequência 5,15-5,35 GHz e destina-se apenas à utilização no interior. Restrições ou requisitos em: UK.

Aviso

Este é um produto de classe A. Num ambiente doméstico, este produto pode causar interferências de rádio e pode ser necessário que o utilizador tome as medidas adequadas.

Garantia limitada do hardware da Logitech: Resumo

A Logitech garante que os seus produtos de hardware estarão isentos de defeitos de materiais e fabrico pelo período de tempo indicado na embalagem do produto, que nunca poderá ser inferior a dois (2) anos desde a data da compra original. Consulte support.logitech.com para obter informações de garantia específicas acerca do seu produto e procedimentos para efectuar uma reclamação ao abrigo da garantia.

Toda a responsabilidade da Logitech e a sua compensação exclusiva para qualquer violação da garantia será, por opção da Logitech, reparar ou substituir o produto, ou reembolsar o preço pago, desde que o hardware seja devolvido ao ponto de compra ou outro local exigível por lei, com uma cópia do recibo de venda. As protecções da garantia são adicionais aos direitos fornecidos ao abrigo das leis do consumidor locais e podem ser diferentes entre países. Consulte as informações de garantia completas para conhecer os seus direitos de consumidor e as protecções adicionais fornecidas por esta garantia do produto.

Endereço da Logitech: Logitech, Inc., 3930 North First Street, San Jose, CA 95134, USA.
Apenas para consumidores da União Europeia: Tenha em atenção que, na União Europeia, qualquer período de garantia inferior a dois anos deve ser aumentado para dois (2) anos.
Fabricante: Logitech Europe S.A., 1015 Lausanne, CH.
Importador da União Europeia: Logitech Europe S.A., Catharijnesingel 47, 3511 GC Utrecht, NL.
Representante legal: Logitech Ireland Services Limited, City Gate Plaza Two, Mahon, Cork, T12 A6RW, Irlanda.
Informações de garantia completas: support.logitech.com

Nederlands

Lees de handleiding voordat u het product gebruikt.

Instructies voor het weggooien van batterijen:

1. Ontkoppel en verwijder het bovenste aanraakpaneel
2. Schroef de bovenste ring los en verwijder deze
3. Verwijder de aluminium cilinder
4. Schroef het achterste paneel los en verwijder dit
5. Verwijder de weg te gooien batterij

WAARSCHUWING VOOR STROOMTOEVOER! De stroomtoevoer is alleen voor gebruik binnenshuis. Gebruik alleen de stroomtoevoer die bij uw product geleverd is. Probeer niet een beschadigde stroomtoevoer te gebruiken of te repareren. Dompel de stroomtoevoer niet onder in water en ga er niet hardhandig mee om. Inspecteer de stroomtoevoer geregeld op schade aan de draad, stekker en behuizing.

BATTERIJWAARSCHUWING!: Verkeerd geplaatste batterijen kunnen gaan lekken of exploderen en persoonlijk letsel tot gevolg hebben. Risico op brand of explosie als de batterij met een verkeerd type wordt vervangen. Zorg dat de batterijen correct zijn geplaatst door de meegeleverde instructies te volgen. Verkeerd gebruik van oplaadbare batterijen kan brand of chemische brandwonden tot gevolg hebben. Niet demonteren of blootstellen aan geleidende materialen, vocht, vloeistoffen of hitte boven 54° C. Een batterij die aan extreem lage luchtdruk wordt blootgesteld, kan een explosie veroorzaken of brandbare vloeistof of brandbaar gas lekken. Gebruik de batterij niet of laad deze niet op als deze lijkt te lekken, of er verkleurd, misvormd of abnormaal uitziet. Laat de batterij niet langere tijd opgeladen of ongebruikt liggen. Maak geen kortsluiting. Het apparaat kan een interne, oplaadbare batterij bevatten die niet vervangen kan worden. De batterijlevensduur varieert met gebruik. Niet bruikbare batterijen moeten volgens plaatselijke wetten worden weggegooid. Als er geen wetten of voorschriften bestaan, gooit u uw apparaat in een afvalbak voor elektronische apparatuur. Batterijen buiten bereik van kinderen houden.

Richtlijnen voor veilig gebruik van producten

- Open of verander het product nooit, behalve voor het verwijderen en vervangen van batterijen.
- Probeer niet om onderhoud aan dit product uit te voeren of het te demonteren.
- Gebruik het product met weergegeven/gecertificeerde ITE-computers en accessoires.
- Sluit de stroomtoevoer of stroomkabel op een correct bedraad en geaard elektrisch stopcontact aan.
- Dit product is veilig onder normaal en redelijkerwijs voorzienbare verkeerde gebruiksomstandigheden.
- Als het product niet naar behoren functioneert, neemt u contact op met de Logitech-ondersteuning.
- Voor onderhoud of reparatie moet het product aan de fabrikant worden geretourneerd.
- Dit product is geen kinderspeelgoed en is niet bedoeld voor gebruik door kinderen onder de 14 jaar.
- **Waarschuwing:** Niet geschikt voor kinderen jonger dan 36 maanden. Bevat kleine onderdelen. Verstikkingsgevaar.
- Installeer het apparaat volgens de meegeleverde instructies. Onjuiste installatie van dit product kan tot schade of letsel leiden.
- Bevestig het apparaat stevig volgens de meegeleverde instructies. Onjuiste installatie van dit product kan tot schade of letsel leiden.

Logitech-naleving. Het product voldoet aan alle toepasselijke wettelijke vereisten voor het beperken van gevaarlijke stoffen (RoHS: Restriction of Hazardous Substances) en het beheer van Afgedankte Elektronische en Elektrische Apparatuur (AEEA). Ga naar www.logitech.com/compliance voor informatie over productveiligheid, EMC, RF, energie, RoHS en AEEA. Onderhoud is niet vereist voor productconformiteit.

Verpakkingen, batterijen, elektronische en elektrische apparatuur en de bijbehorende accessoires mogen niet als huishoudelijk afval worden weggegooid. Waar mogelijk moeten ze worden gescheiden en naar een geschikt inzamelpunt voor recycling worden gebracht om mogelijke gevolgen voor het milieu en de volksgezondheid te voorkomen. Voor meer informatie neemt u contact op met de gemeente of de winkel waar u het product heeft gekocht, of gaat u naar www.logitech.com/recycling.

CE

Hierbij verklaart Logitech Europe S.A., EPFL - Innovation Park, Daniel Borel Innovation Center, 1015 Lausanne, Zwitserland, dat radio-apparatuur van het type Radiofrequentie-randapparatuur voldoet aan richtlijn 2014/53/EU.

De volledige tekst van de EU-verklaring van conformiteit is beschikbaar op het volgende internetadres: www.logitech.com/compliance

Bedrijfsfrequentieband in de Europese Unie (MHz) en maximum overgedragen radiofrequentievermogen (dBm):

VR0013-*Bluetooth* (2400 - 2483.5 MHz); 2402 - 2480 MHz; 0.89 dBm

VR0013-*Bluetooth* LE 1M BT 5.0 (2400 - 2483.5 MHz); 2402 - 2480 MHz; -8.92 dBm

Dit product werkt in de frequentieband 5,15-5,35 GHz en mag alleen binnen worden gebruikt. Beperkingen of vereisten in: BE, BG, CZ, DK, DE, EE, IE, EL, ES, FR, HR, IT, CY, LV, LT, LU, HU, MT, NL, AT, PL, PT, RO, SI, SK, FI, SE, UK, IS, NO, LI, CH, TR.

Dit product werkt in de frequentieband 5,15-5,35 GHz en mag alleen binnen worden gebruikt. Beperkingen of vereisten in: Verenigd Koninkrijk.

Waarschuwing

Dit is een Klasse A-product. Dit product kan radiostoring veroorzaken in een huiselijke omgeving. In dat geval kan de gebruiker verplicht worden afdoende maatregelen te nemen.

Beperkte garantie voor Logitech-hardware – een samenvatting

Logitech garandeert dat haar hardwareproduct vrij zal zijn van materiaal- en fabricagefouten gedurende de periode die op uw productverpakking wordt gespecificeerd, vanaf de datum van oorspronkelijke aankoop, maar deze zal in geen geval minder dan twee (2) jaar zijn. Ga naar support.logitech.com voor specifieke garantie-informatie over uw product en de procedures om een beroep te doen op een garantie.

De gehele aansprakelijkheid van Logitech en uw exclusieve verhaal voor enige garantiebreuk zullen zijn, ter keuze van Logitech: reparatie of vervanging van het product, of restitutie van de betaalde prijs, mits de hardware geretourneerd wordt naar het punt van aankoop of een andere locatie die door de wet bepaald wordt, met een betalingsbewijs. Garantiebeschermingen zijn een aanvulling op rechten die u onder lokale consumentenwetgeving heeft en kunnen van land tot land verschillen. Raadpleeg de volledige garantie-informatie om meer te weten te komen over uw rechten en aanvullende bescherming als consument aangeboden door deze productgarantie.

Adres van Logitech: Logitech, Inc., 3930 North First Street, San Jose, CA 95134, USA.
Enkel voor consumenten in de Europese Unie: In de Europese Unie wordt een garantieperiode van minder dan twee jaar verlengd tot twee jaar.
Fabrikant: Logitech Europe S.A., 1015 Lausanne, CH.
Importeur uit de Europese Unie: Logitech Europe S.A., Catharijnesingel 47, 3511 GC Utrecht, NL.
Juridische vertegenwoordiger: Logitech Ireland Services Limited, City Gate Plaza Two, Mahon, Cork, T12 A6RW, Ireland.
Volledige garantie-informatie: support.logitech.com

Svenska

Läs manualen innan du använder produkten.

Anvisningar för kassering av batterier:

1. Koppla från och ta bort den övre pekpanelen
2. Skruva loss och ta bort den övre ringen
3. Ta bort aluminiumcylindern
4. Skruva loss och ta bort den bakre panelen
5. Plocka ut batteriet för kassering

VARNING VID NÄTANSLUTNING: Nätadaptern är endast avsedd för inomhusbruk. Använd endast den nätadapter som medföljer produkten. Försök inte reparera eller använda en skadad nätadapter. Låt inte nätadaptern översköljas av (eller nedsänkas i) vatten och utsätt den inte för omild behandling. Inspektera nätadaptern regelbundet för skador på kabel, kontakt eller hölje.

BATTERIVARNING!: Om batterierna byts ut felaktigt föreligger risk för läcka eller explosion och personskada. Om fel batterityp infogas föreligger risk för brand eller explosion. Se till att batterierna sätts i på korrekt sätt genom att följa anvisningarna. Det föreligger risk för brand och kemiska brännskador om laddningsbara batterier hanteras felaktigt. Montera inte isär eller utsätt för strömledande material, fukt, vätska eller värme över 54° C (130°F). Om batteriet utsätts för extremt lågt lufttryck kan det leda till explosion eller läckage av brandfarlig vätska eller gas. Kassera läckande, missfärgade, deformerade eller på annat sätt defekta batterier. Låt inte batterierna ligga oanvända eller urladdade under längre perioder. Undvik kortslutning. Denna enhet kan vara utrustad med ett inbyggt laddningsbart batteri som inte kan bytas ut. Batteriets livslängd beror på användningsgraden. Icke användbara batterier bör återlämnas enligt lokala lagar. Om det inte finns några sådana tillämpliga regler tar du enheten till en miljöstation för elektronik. Förvara batterier utom räckhåll för barn.

Riktlinjer för säker användning av produkter

- Öppna eller ändra inte produkten förutom vid borttagning eller byte av batteri.
- Försök inte ta isär eller utföra service på produkten.
- Använd produkten med listade/certifierade ITE-datorer och tillbehör.
- Anslut nätanslutningen eller nätkabeln till ett korrekt draget och jordat eluttag.
- Produkten är säker vid normal drift och under rimliga, förutsägbara förhållanden vid felaktig användning.
- Om produkten inte fungerar korrekt kontaktar du Logitechs supportwebbplats.
- Produkten måste returneras till tillverkaren vid alla reparationsåtgärder.
- Detta är inte en barnvänlig produkt och den är inte avsedd att användas av barn under 14 år.
- **Varning:** Inte lämplig för barn under tre år (36 månader). Smådelar. Kvävningsrisk.
- Installera enheten enligt angivna instruktioner. Felaktig installation av produkten kan orsaka materialskador eller personskador.
- Montera enheten på ett korrekt sätt enligt de bifogade anvisningarna. Felaktig installation av produkten kan orsaka materialskador eller personskador.

Typgodkännanden. Produkten uppfyller alla tillämpliga krav för begränsning av användningen av farliga ämnen (RoHS) och för avfall som utgörs av eller innehåller elektrisk och elektronisk utrustning (WEEE). Produktsäkerhetsinformation och information om EMC, RF, energi, RoHS och WEEE hittar du på www.logitech.com/compliance. Inget underhåll krävs för att enheten ska uppfylla produktkraven.

Förpackningar, batterier, elektronisk och elektrisk utrustning liksom deras tillbehör ska inte slängas med hushållsavfall. Där det är möjligt bör de sorteras och tas till en lämplig insamlingsplats för att möjliggöra återvinning och undvika potentiell påverkan på miljön och människors hälsa. Kontakta den lokala myndigheten eller inköpsplatsen, eller besök www.logitech.com/recycling om du vill veta mer.

CE

Härmed deklarerar Logitech Europe S.A. EPFL – Innovation Park, Daniel Borel Innovation Center, 1015 Lausanne, Switzerland att denna radiofrekvensutrustning överensstämmer med direktiv 2014/53/EU.

Den fullständiga texten i EU-deklarationen för överensstämmelse finns på följande internetadress: www.logitech.com/compliance

Frekvensband för drift i Europeiska unionen (MHz) och maximalt överförd radiofrekvenseffekt (dBm):

VR0013-*Bluetooth* (2400 - 2483.5 MHz); 2402 - 2480 MHz; 0.89 dBm

VR0013-*Bluetooth* LE 1M BT 5.0 (2400 - 2483.5 MHz); 2402 - 2480 MHz; -8.92 dBm

Denna produkt använder frekvensbandet 5,15–5,35 GHz och får endast användas för inomhusbruk. Begränsningar eller krav i: BE, BG, CZ, DK, DE, EE, IE, EL, ES, FR, HR, IT, CY, LV, LT, LU, HU, MT, NL, AT, PL, PT, RO, SI, SK, FI, SE, UK, IS, NO, LI, CH, TR.

Denna produkt använder frekvensbandet 5,15–5,35 GHz och får endast användas för inomhusbruk. Begränsningar eller krav i: STORBRITANNIEN

Varning

Detta är en A-klassad produkt. I händelse av att denna produkt förorsakar radiostörningar i hemmiljön måste användaren vidta lämpliga åtgärder.

Maskinvarugaranti för Logitech – sammanfattning

Logitech garanterar att dess maskinvaruprodukt är fri från materialskador och tillverkningsfel under den tid som anges på produktpaketet med start från det ursprungliga inköpsdatumet och aldrig kortare än två års tid. Gå till support.logitech.com för specifik garantiinformation om produkten och förfaranden vid ett garantianspråk.

Logitechs ersättningsskyldighet och den enda kompensation du har rätt till vid eventuella garantikrav begränsas efter Logitechs gottfinnande till reparation eller utbyte av produkten eller full återbetalning av köpeskillingen under förutsättning att maskinvaran och kassakvittot återlämnas till återförsäljaren eller annan motsvarande plats, enligt vad som krävs av lagen. Förutom rättigheterna som ingår i lokala konsumentlagar erbjuds skydd i form av garantier som kan variera mellan länder. Se den fullständiga informationen om garantier för att ta reda på dina rättigheter som konsument och vilka ytterligare skydd som medföljer produktgarantin.

Logitechs adress: Logitech, Inc., 3930 North First Street, San Jose, CA 95134, USA.
Endast för konsumenter inom Europeiska unionen: Observera att en garantiperiod inte får vara kortare än två (2) år inom EU.
Tillverkare: Logitech Europe S.A., 1015 Lausanne, CH.
Importör i Europeiska unionen: Logitech Europe S.A., Catharijnesingel 47, 3511 GC Utrecht, NL.
Juridiskt ombud: Logitech Ireland Services Limited, City Gate Plaza Two, Mahon, Cork, T12 A6RW, Irland.
Fullständig garantiinformation: support.logitech.com

Dansk

Læs vejledningen før produktet tages i brug.

Anvisninger om brugte batterier:

1. Afbryd forbindelsen, og fjern det øverste touchpanel
2. Skru den øverste ring løs, og fjern den
3. Fjern aluminiumscylinderen
4. Skru bagsiden løs, og fjern den
5. Fjern batteriet, og skil dig af med det

ADVARSEL I FORBINDELSE MED STRØMFORSYNING! Strømforsyningen må kun benyttes indendørs. Du må kun anvende den strømforsyning der fulgte med produktet. Undlad at reparere og anvende beskadigede strømforsyninger. Strømforsyningen må ikke nedsænkes i vand eller behandles voldsomt. Du bør regelmæssigt undersøge om strømforsyningen, ledningen eller stikkene er beskadiget.

ADVARSEL I FORBINDELSE MED BATTERIER: Hvis batterierne ikke sættes korrekt i, er der risiko for lækage eller eksplosioner og deraf følgende personskade. Hvis du bruger en forkert batteritype, kan batteriet eksplodere eller antænde. Sørg for, at batterierne er installeret korrekt ved at følge de medfølgende instruktioner. Genopladelige batterier der ikke behandles korrekt, kan forårsage brand og kemiske forbrændinger. Må ikke skilles ad, og må ikke komme i berøring med ledende materialer eller udsættes for fugt, væske eller temperaturer over 54° C (130°F). Et batteri der udsættes for ekstremt lavt lufttryk, kan resultere i en eksplosion eller lækage af brændbar væske eller gas. Genoplad ikke batteriet hvis det lækker, er misfarvet eller bulet eller på anden måde ser forkert ud. Batteriet må ikke ligge uden at være ladet op eller uden at være i brug i længere tid ad gangen. Må ikke kortsluttes. Enheden indeholder muligvis et internt, genopladeligt batteri som ikke må udskiftes. Batterilevetiden varierer alt efter brug. Batterier der ikke fungerer, bør bortskaffes i overensstemmelse med dansk lovgivning. Hvis der ingen gældende regler er på området, skal bortskaffelse ske i en affaldsbeholder til elektronik. Opbevar batterier uden for børns rækkevidde.

Retningslinjer for sikker brug af produkterne

- Du må ikke åbne produktet eller ændre dets konstruktion, bortset fra ved udtagning og udskiftning af batterierne.
- Forsøg ikke at reparere produktet eller skille det ad.
- Brug produktet sammen med angivne/registrerede ITE-computere og -tilbehør.
- Tilslut strømforsyningen eller strømledningen til en korrekt forbundet og jordet elektrisk stikkontakt.
- Produktet er sikkert under normale brugsomstændigheder og ved misbrug der med en vis rimelighed kan forventes.
- Hvis produktet ikke fungerer korrekt, skal du kontakte Logitechs support.
- Produktet skal returneres til producenten hvis det skal serviceres eller repareres.
- Dette er ikke et produkt rettet mod børn, og det bør ikke anvendes af børn under 14 år.
- **Advarsel:** Ikke egnet til børn under 3 år. Indeholder små dele. Kvælningsfare.
- Installer enhed i henhold til vejledningen. Hvis produktet installeres forkert, kan det medføre skader.
- Monter enheden korrekt og i henhold til den medfølgende vejledning. Hvis produktet installeres forkert, kan det medføre skader.

Logitech og overholdelse af krav. Produktet overholder alle gældende krav til begrænsning af farlige stoffer (RoHS) og håndtering af affald i form af elektronisk og elektrisk udstyr (WEEE). Du kan finde flere oplysninger om produktsikkerhed, elektromagnetisk kompatibilitet, radiobølger, RoHS og WEEE på www.logitech.com/compliance. Produktet kræver ikke vedligeholdelse.

Emballage, batterier, elektronik og elektrisk udstyr og tilbehør hertil må ikke bortskaffes sammen med husholdningsaffald. I det omfang det er muligt bør udstyret sorteres og afleveres på en genbrugsstation hvor det kan blive håndteret korrekt og forsvarligt mht. miljøet og sundheden. Du kan få mere at vide ved at kontakte din kommune eller det sted hvor du har købt udstyret. Du kan også læse mere på www.logitech.com/recycling.

CE

Logitech Europe S.A., EPFL – Innovation Park, Daniel Borel Innovation Center, 1015 Lausanne, Schweiz erklærer hermed at radioudstyrstypen af radiofrekvensudstyret er i overensstemmelse med direktivet 2014/53/EU.

Den komplette EU-overensstemmelseserklæring findes på: www.logitech.com/compliance

Frekvensområde ved drift i EU (MHz) og maksimal radiofrekvenseffekt, der udsendes (dBm):

VR0013-*Bluetooth* (2400 - 2483.5 MHz); 2402 - 2480 MHz; 0.89 dBm

VR0013-*Bluetooth* LE 1M BT 5.0 (2400 - 2483.5 MHz); 2402 - 2480 MHz; -8.92 dBm

Produktet fungerer i et frekvensområde mellem 5,15 og 5,35 GHz og må kun bruges indendørs. Begrænsninger eller krav i: BE, BG, CZ, DK, DE, EE, IE, EL, ES, FR, HR, IT, CY, LV, LT, LU, HU, MT, NL, AT, PL, PT, RO, SI, SK, FI, SE, UK, IS, NO, LI, CH, TR.

Produktet fungerer i et frekvensområde mellem 5,15 og 5,35 GHz og må kun bruges indendørs. Begrænsninger eller krav i: UK.

Advarsel

Dette er et klasse A-produkt. I beboelsesområder kan det skabe radiointerferens, og brugeren skal i givet fald træffe de fornødne forholdsregler.

Logitechs begrænsede hardwaregaranti – et sammendrag

Logitech garanterer at hardwareprodukterne er uden materielle eller håndværksmæssige defekter i den tidsperiode der er angivet på produktemballagen og som begynder på den oprindelige salgsdato, men perioden kan dog aldrig være under to år. På support.logitech.com kan du se udførlige oplysninger om produktgarantien og anvisninger til hvordan man indgiver et garantikrav.

Logitechs fulde ansvar og dit eneste retsmiddel i tilfælde af misligholdelse af garantien er, efter Logitechs skøn, reparation eller ombytning af produktet eller refusion af købsprisen under forudsætning af at produktet returneres til salgsstedet eller et andet sted udpeget af Logitech sammen med en kopi af kvitteringen hvoraf det tydeligt fremgår hvornår hardwaren er købt. Garantibeskyttelsen gælder i tillæg til de rettigheder der gives i den gældende forbrugerlovgivning, og den kan variere alt efter land. I de fulde garantioplysninger kan du finde alle forbrugerrettigheder samt oplysninger om den ekstra beskyttelse der gives under produktgarantien.

Logitechs adresse: Logitech, Inc., 3930 North First Street, San Jose, CA 95134, USA.
Gælder kun for forbrugere i EU: Bemærk, at i EU skal alle garantiperioder som er angivet til mindre end to år, øges til to (2) år.
Producent: Logitech Europe S.A., 1015 Lausanne, CH.
EU-importør: Logitech Europe S.A., Catharijnesingel 47, 3511 GC Utrecht, NL.
Advokat: Logitech Ireland Services Limited, City Gate Plaza Two, Mahon, Cork, T12 A6RW, Irland.
Garantioplysninger: support.logitech.com

Norsk

Les brukerveiledningen før du bruker produktet.

Kassering av gamle batterier:

1. Kople fra og fjern berøringspanelet på toppen
2. Skru løs og fjern toppringen
3. Fjern aluminiumssylinderen
4. Skru løs og fjern panelet på baksiden
5. Dra batteriet ut og kasser det

ADVARSEL OM STRØMTILFORSYNING! Adapteren er kun ment for innendørs bruk. Du bør kun bruke strømadapteren som følger med produktet. Du må aldri forsøke å reparere eller bruke en skadet strømadapter. Adapteren må ikke komme i kontakt med væske eller utsettes for slag, støt eller lignende. Kontroller adapteren jevnlig for å se om det finnes skade på kabelen, støpselet eller selve adapteren.

BATTERIADVARSEL! Feil ved utskifting av batterier kan føre til risiko for lekkasje eller eksplosjon og personskade. Eksplosjonsfare hvis batteriet byttes ut med en feil type. Forsikre deg om at batteriene er riktig installert ved å følge instruksjonene som følger med. Oppladbare batterier som behandles feil, kan forårsake brann eller kjemiske brannsår. Du må ikke demontere eller utsette dem for materialer med ledende egenskaper, fuktighet, væske eller sterk varme over 54° C (130° F). Et batteri som utsettes for ekstremt lavt lufttrykk, kan føre til eksplosjon eller lekkasje av brennbar væske eller gass. Du må ikke bruke eller lade batteriet hvis det lekker, er misfarget, deformert eller har andre feil eller skader. La aldri batterier ligge utladde eller ubrukte over lengre tid. Ikke kortslutt batteriene. Enheten kan ha et innebygd, oppladbart batteri som ikke kan byttes ut. Batterienes levetid avhenger av bruk. Batterier som ikke er brukbare, skal avhendes i samsvar med lokal lovgivning. Dersom det ikke finnes gjeldende lovgivning eller forskrifter, avhender du enheten i en spesialcontainer for utrangert elektronisk utstyr. Oppbevar batterier utilgjengelig for barn.

Retningslinjer for sikker bruk av produkter

- Du må ikke åpne eller endre produktet, unntatt når du fjerner og bytter batteri.
- Du må ikke demontere eller forsøke å vedlikeholde produktet.
- Bruk produktet med oppførte/sertifiserte ITE-maskiner og tilbehør.
- Koble strømforsyningen eller strømkabelen til en stikkontakt som er riktig kablet og jordet.
- Dette produktet er trygt under normale driftsforhold, samt ved rimelig forutsigbar feilbruk.
- Kontakt Logitechs kundestøtte hvis produktet ikke fungerer som det skal.
- Produktet må returneres til produsenten for eventuelt service- eller reparasjonsarbeid.
- Dette er ikke et barneprodukt og er ikke beregnet for bruk av barn under 14 år.
- **Advarsel!** Ikke egnet for barn under 36 måneder. Inneholder små deler. Kvelningsfare.
- Installer enheten i henhold til vedlagte anvisninger. Feil montering av dette produktet kan føre til skade på eiendom eller personskade.
- Monter enheten i henhold til de medfølgende instruksjonene. Feil montering av dette produktet kan føre til skade på eiendom eller personskade.

Logitech-samsvar. Produktet oppfyller alle gjeldende krav i direktivet om begrensning av bruk av visse farlige stoffer (RoHS) og i direktivet om håndtering av elektrisk og elektronisk avfall (WEEE). Du finner informasjon om produktsikkerhet, EMC, RF, energi, RoHS og WEEE på www.logitech.com/compliance. Vedlikehold kreves ikke for produktsamsvar.

Emballasje, batterier, elektronisk og elektrisk utstyr og tilbehør skal ikke kastes sammen med husholdningsavfallet. Hvis det er mulig, bør de kildesorteres og leveres på en resirkuleringsstasjon for å unngå potensiell innvirkning på miljøet og menneskers helse. Hvis du vil ha mer informasjon, kan du kontakte lokale myndigheter eller kjøpsstedet eller besøke www.logitech.com/recycling.

CE

Logitech Europe S.A., EPFL - Innovation Park, Daniel Borel Innovation Center, 1015 Lausanne, Sveits, erklærer herved at radioutstyret, av typen radiofrekvensbaserte periferienheter, er i samsvar med Direktiv 2014/53/EU (radiodirektivet).

Du finner hele teksten til EU-samsvarserklæringen på følgende Internett-adresse: www.logitech.com/compliance

Driftsfrekvensbånd i EU (MHz) og maksimal mengde overført radiofrekvensstrøm (dBm):

VR0013-*Bluetooth* (2400 - 2483.5 MHz); 2402 - 2480 MHz; 0.89 dBm

VR0013-*Bluetooth* LE 1M BT 5.0 (2400 - 2483.5 MHz); 2402 - 2480 MHz; -8.92 dBm

Dette produktet bruker frekvensbåndet 5,15–5,35 GHz og er begrenset til innendørs bruk. Begrensninger eller krav i: BE, BG, CZ, DK, DE, EE, IE, EL, ES, FR, HR, IT, CY, LV, LT, LU, HU, MT, NL, AT, PL, PT, RO, SI, SK, FI, SE, UK, IS, NO, LI, CH, TR.

Dette produktet bruker frekvensbåndet 5,15–5,35 GHz og er begrenset til innendørs bruk. Begrensninger eller krav i: STORBRITANNIA.

Advarsel

Dette er et produkt i klasse A. I et husholdningsmiljø kan dette produktet skape radiointerferens, og brukeren må kanskje innføre tilstrekkelige tiltak.

Logitechs begrensede maskinvaregaranti: Sammendrag

Logitech garanterer at maskinvareproduktene skal være uten mangler i materialer og utførelse så lenge den perioden spesifisert på emballasjen varer. Perioden begynner fra datoen produktet opprinnelig ble kjøpt, og skal ikke under noen omstendigheter vare kortere enn to (2) år. Gå til support.logitech.com for spesifikk garantiinformasjon som gjelder produktet, og prosedyrer for å håndtere garantikrav.

Logitechs eneste ansvar og ditt eneste rettsmiddel i tilfelle garantibrudd, er enten, etter Logitechs skjønn, å reparere eller erstatte maskinvaren, eller å refundere kjøpesummen, på betingelse av at maskinvaren returneres til kjøpestedet eller et annet sted utpekt av Logitech, sammen med en kopi av kjøpskvitteringen eller en datert og spesifisert kvittering. Garantibeskyttelser er i tillegg til rettighetene som er fastsatt i den lokale forbrukerkjøpsloven, og kan variere etter land. Du finner forbrukerrettigheter og ytterligere beskyttelse som gis av denne produktgarantien, i den fullstendige garantiinformasjonen.

Logitechs adresse: Logitech, Inc., 3930 North First Street, San Jose, CA 95134, USA.
Kun for forbrukere i EU: Merk: Innenfor EU utvides enhver garantiperiode på under to år til to (2) år.
Produsent: Logitech Europe S.A., 1015 Lausanne, CH.
EU-importør: Logitech Europe S.A., Catharijnesingel 47, 3511 GC Utrecht, NL.
Juridisk representant: Logitech Ireland Services Limited, City Gate Plaza Two, Mahon, Cork, T12 A6RW, Irland.
Full garantiinformasjon: support.logitech.com

Suomi

Lue käyttöohje ennen tuotteen käyttöä.

Akun hävitysohjeet:

1. Katkaise virta ja poista ylin kosketuspaneeli.
2. Ruuvaa ylärengas irti.
3. Irrota alumiinisylinteri.
4. Ruuvaa takapaneeli irti.
5. Irrota akku, jonka haluat hävittää.

VIRTALÄHDETTÄ KOSKEVA VAROITUS: Virtalähde on tarkoitettu vain sisäkäyttöön. Käytä vain tuotteen mukana tulevaa virtalähdettä. Älä käytä vahingoittunutta verkkolaitetta tai yritä korjata sellaista. Älä upota virtalähdettä veteen tai käsittele sitä väkivalloin. Tarkista virtalähteen johdon, pistokkeen ja kotelon kunto säännöllisesti.

AKKUJA JA PARISTOJA KOSKEVA VAROITUS: Väärin vaihdetut akut tai paristot voivat aiheuttaa akku- tai paristovuodon tai räjähdys- ja loukkaantumisvaaran. Tulipalo- tai räjähdysvaara, jos laitteessa käytetään väärätyyppistä paristoa. Varmista, että paristot on asennettu oikein noudattamalla annettuja ohjeita. Jos akkuja tai paristoja käytetään väärin, ne saattavat aiheuttaa palo- tai räjähdysvaaran tai kemiallisen palovamman riskin. Älä pura akkuja tai paristoja tai altista niitä johtaville materiaaleille, kosteudelle, nesteille tai yli 54° C:n (130° F:n) lämmölle. Jos paristo altistuu erittäin alhaiselle ilmanpaineelle, se voi räjähtää tai siitä voi vuotaa tulenarkaa nestettä tai kaasua. Älä käytä äläkä lataa akkua tai paristoa, joka vaikuttaa vuotavan, on muuttanut väriä tai muotoa tai on muuten epänormaali. Älä säilytä akkua tai paristoa lataamattomana tai käyttämättömänä pitkiä aikoja. Älä aiheuta oikosulkua. Tämä laite saattaa sisältää sisäänrakennetun, ladattavan akun, joka ei ole vaihdettavissa. Akkujen tai paristojen käyttöikä riippuu käytöstä. Hävitä käyttökelvottomat akut tai paristot niiden kierrätystä koskevien paikallisten määräysten mukaisesti. Jos tällaisia lakeja tai määräyksiä ei ole, laite hävitetään kuten elektroninen jäte. Säilytä akut ja paristot lasten ulottumattomissa.

Tuotteiden turvallisen käytön ohjeet

- Älä avaa äläkä muokkaa tuotetta muutoin kuin akun tai pariston poistamista ja vaihtamista varten.
- Älä yritä purkaa tai huoltaa tätä tuotetta.
- Käytä tätä tuotetta mainittujen tai sertifioitujen ITE-tietokoneiden ja -lisävarusteiden kanssa.
- Kytke virtalähde tai -johto oikein kytkettyyn ja maadoitettuun pistorasiaan.
- Tämä tuote on turvallinen normaaleissa käyttöolosuhteissa sekä käyttöolosuhteissa, joihin sisältyy kohtuullisesti ennakoita arvattavissa olevaa väärinkäyttöä.
- Jos tuote ei toimi oikein, ota yhteyttä Logitechin tukeen.
- Tuote on palautettava valmistajalle huolto- tai korjaustoimenpiteitä varten.
- Tämä ei ole lasten tuote, ja sitä ei ole tarkoitettu alle 14-vuotiaiden lasten käyttöön.
- **Varoitus:** Tuote ei sovi alle 3-vuotiaiden lasten ulottuville. Sisältää pieniä osia. Tukehtumisvaara.
- Asenna laite mukana toimitettujen ohjeiden mukaan. Tuotteen virheellinen asennus voi aiheuttaa vaurioita tai loukkaantumisia.
- Kiinnitä laite tukevasti ohjeiden mukaisesti. Tuotteen virheellinen asennus voi aiheuttaa vaurioita tai loukkaantumisia.

Logitechin vaatimustenmukaisuus. Tuote täyttää vaarallisten aineiden rajoittamista sähkö- ja elektroniikkalaitteissa (RoHS) sekä sähkö- ja elektroniikkalaiteromun käsittelyä (WEEE) koskevien direktiivien kaikki sovellettavat vaatimukset. Tuoteturvallisuutta, EMC-direktiiviä, RF-radiotekniikkaa, energiankulutusta sekä RoHS- ja WEEE-direktiivejä koskevia tietoja on saatavissa osoitteesta www.logitech.com/compliance. Huoltoa ei tarvita tuotteen sääntöjenmukaisuuden varmistamiseksi.

Pakkauksia, paristoja, elektroniikkaa ja sähkölaitteita ja niiden lisävarusteita ei saa hävittää kotitalousjätteen mukana. Jos mahdollista, ne tulisi lajitella erilleen ja viedä asianmukaiseen keräyspisteeseen kierrätettäväksi haitallisten ympäristö- ja terveysvaikutusten välttämiseksi. Lisätietoja saat ottamalla yhteyttä paikallisiin viranomaisiin tai ostopaikkaan tai osoitteesta www.logitech.com/recycling.

CE

Logitech Europe S.A., EPFL – Innovation Park, Daniel Borel Innovation Center, 1015 Lausanne, Sveitsi, vakuuttaa täten, että tämä radiotaajuuslaite on direktiivin 2014/53/EU vaatimusten mukainen.

EU-vaatimustenmukaisuusvakuutus kokonaisuudessaan on saatavilla osoitteesta www.logitech.com/compliance

Taajuuskaista Euroopan unionissa (MHz) ja radioaaltojen enimmäislähetysteho (dBm):

VR0013-*Bluetooth* (2400 - 2483.5 MHz); 2402 - 2480 MHz; 0.89 dBm

VR0013-*Bluetooth* LE 1M BT 5.0 (2400 - 2483.5 MHz); 2402 - 2480 MHz; -8.92 dBm

Tämä tuote toimii taajuusalueella 5,15–5,35 GHz ja on tarkoitettu vain sisäkäyttöön. Rajoituksia tai vaatimuksia seuraavissa maissa: BE, BG, CZ, DK, DE, EE, IE, EL, ES, FR, HR, IT, CY, LV, LT, LU, HU, MT, NL, AT, PL, PT, RO, SI, SK, FI, SE, UK, IS, NO, LI, CH, TR.

Tämä tuote toimii taajuusalueella 5,15–5,35 GHz ja on tarkoitettu vain sisäkäyttöön. Rajoituksia tai vaatimuksia seuraavissa maissa: Yhdistynyt kuningaskunta.

Varoitus

Tämä on A-luokan tuote. Kotiympäristössä tämä tuote saattaa aiheuttaa radiohäiriöitä, jolloin käyttäjältä voidaan edellyttää asianmukaisia toimenpiteitä.

Logitechin rajoitettu laitteistotakuu – Yhteenveto

Logitech takaa, että Logitech-laitteessa ei esiinny materiaali- tai valmistusvikoja tuotepakkauksessa vahvistetun ajan kuluessa alkuperäisestä ostohetkestä ja missään tapauksessa vähintään kahden (2) vuoden kuluessa siitä. Katso lisätietoja tuotekohtaisista takuutiedoista ja korvauspyyntöjä koskevista menettelyistä osoitteesta support.logitech.com.

Logitechin koko vastuu ja asiakkaan yksinomainen oikeus takuun puitteissa rajoitetaan Logitechin valinnan mukaan laitteen korjaamiseen tai tuotteen vaihtamiseen tai laitteesta maksetun hinnan korvaamiseen edellyttäen, että laite palautetaan ostopaikkaan tai muuhun lain edellyttämään paikkaan yhdessä ostokuitin kanssa. Takuusuoja myönnetään paikallisten kuluttajaoikeuden mukaisten oikeuksien lisäksi, ja se saattaa vaihdella maittain. Katso kaikki takuutiedot, jotta saat tietää kuluttajan oikeuksista ja tämän tuotteen takuun tarjoamasta ylimääräisestä suojasta.

Logitechin osoite: Logitech, Inc., 3930 North First Street, San Jose, CA 95134, USA.
Vain Euroopan unionissa asuvat kuluttajat: Huomaa, että Euroopan unionin sisällä kaikki alle kahden vuoden pituiset takuukaudet pidennetään kahden vuoden mittaisiksi.
Valmistaja: Logitech Europe S.A., 1015 Lausanne, CH.
Euroopan unionin maahantuoja: Logitech Europe S.A., Catharijnesingel 47, 3511 GC Utrecht, NL.
Oikeudellinen edustaja: Logitech Ireland Services Limited, City Gate Plaza Two, Mahon, Cork, T12 A6RW, Ireland.
Täydet takuutiedot: support.logitech.com

Ελληνικά

Διαβάστε το εγχειρίδιο πριν χρησιμοποιήσετε το προϊόν.

Οδηγίες απόρριψης μπαταριών:

1. Αποσυνδέστε και αφαιρέστε το επάνω πλαίσιο αφής
2. Ξεβιδώστε και αφαιρέστε τον επάνω δακτύλιο
3. Αφαιρέστε τον κύλινδρο από αλουμίνιο
4. Ξεβιδώστε και αφαιρέστε το πίσω πλαίσιο
5. Τραβήξτε προς τα έξω την μπαταρία για να την απορρίψετε

ΠΡΟΕΙΔΟΠΟΙΗΣΗ ΓΙΑ ΤΟ ΤΡΟΦΟΔΟΤΙΚΟ! Το τροφοδοτικό προορίζεται μόνο για εσωτερική χρήση. Χρησιμοποιείτε μόνο το τροφοδοτικό που συνοδεύει το προϊόν σας. Μην επιχειρήσετε να επιδιορθώσετε ή να χρησιμοποιήσετε ένα κατεστραμμένο τροφοδοτικό. Μη βυθίσετε το τροφοδοτικό σε νερό και προστατέψτε το από φυσικές φθορές. Ελέγχετε συχνά το τροφοδοτικό για τυχόν βλάβες στο καλώδιο, το βύσμα ή το περίβλημά του.

ΠΡΟΕΙΔΟΠΟΙΗΣΗ ΓΙΑ ΤΗΝ ΜΠΑΤΑΡΙΑ!: Σε περίπτωση αντικατάστασης των μπαταριών με λανθασμένο τρόπο, υπάρχει κίνδυνος διαρροής ή έκρηξης και τραυματισμού. Κίνδυνος πυρκαγιάς ή έκρηξης σε περίπτωση που η μπαταρία αντικατασταθεί με ακατάλληλο τύπο μπαταρίας. Βεβαιωθείτε ότι οι μπαταρίες έχουν τοποθετηθεί σωστά, ακολουθώντας τις οδηγίες που παρέχονται. Σε περίπτωση κακής διαχείρισης των επαναφορτιζόμενων μπαταριών υπάρχει κίνδυνος πυρκαγιάς ή χημικού εγκαύματος. Μην αποσυναρμολογείτε και μην εκθέτετε σε αγώγιμα υλικά, υγρασία, υγρά ή θερμότητα άνω των 54° C (130° F). Μια μπαταρία που εκτίθεται σε εξαιρετικά χαμηλή ατμοσφαιρική πίεση μπορεί να προκαλέσει έκρηξη ή διαρροή εύφλεκτου υγρού ή αερίου. Μη χρησιμοποιείτε ή μη φορτίζετε την μπαταρία αν παρουσιάζει διαρροή, αλλοίωσης στο χρώμα ή στο σχήμα ή οποιεσδήποτε άλλες ανωμαλίες. Μην αφήνετε την μπαταρία αφόρτιστη ή αχρησιμοποίητη για μεγάλο χρονικό διάστημα. Προσέξτε να μην προκαλέσετε βραχυκύκλωμα. Αυτή η συσκευή μπορεί να περιέχει μια εσωτερική, επαναφορτιζόμενη μπαταρία που δεν αντικαθίσταται. Η διάρκεια ζωής των μπαταριών ποικίλλει ανάλογα με τη χρήση. Οι μπαταρίες που δεν χρησιμοποιούνται θα πρέπει να απορρίπτονται σύμφωνα με την τοπική νομοθεσία. Εάν δεν υπάρχουν τέτοιου είδους νόμοι ή κανονισμοί, απορρίψτε τη συσκευή σας σε κάδο απορριμμάτων ειδικά για ηλεκτρονικό εξοπλισμό. Φυλάσσετε τις μπαταρίες μακριά από παιδιά.

Οδηγίες ασφαλούς χρήσης για προϊόντα

- Μην ανοίγετε ή τροποποιείτε το προϊόν, παρά μόνο για να αφαιρέσετε και να αντικαταστήσετε την μπαταρία.
- Μην αποσυναρμολογήσετε το προϊόν και μην επιχειρήσετε να το επισκευάσετε.
- Να χρησιμοποιείτε το προϊόν μόνο με καταχωρημένους/πιστοποιημένους υπολογιστές και αξεσουάρ ITE.
- Συνδέστε το τροφοδοτικό ή το καλώδιο τροφοδοσίας σε μια πρίζα με κατάλληλη καλωδίωση και γείωση.
- Το προϊόν αυτό είναι ασφαλές βάσει των τυπικών και εύλογα προβλέψιμων συνθηκών κακής χρήσης.
- Εάν το προϊόν δεν λειτουργεί σωστά, επικοινωνήστε με το τμήμα υποστήριξης της Logitech.
- Για την εκτέλεση σέρβις ή επισκευής, το προϊόν πρέπει να επιστρέφεται στον κατασκευαστή.
- Το παρόν δεν είναι προϊόν για παιδιά και δεν προορίζεται για χρήση από παιδιά κάτω των 14 ετών.
- Προειδοποίηση: Ακατάλληλο για παιδιά κάτω των 36 μηνών. Περιλαμβάνει μικρά εξαρτήματα. Κίνδυνος πνιγμού.
- Τοποθετήστε τη συσκευή σύμφωνα με τις παρεχόμενες οδηγίες. Η κακή τοποθέτηση αυτού του προϊόντος μπορεί να προκαλέσει ζημιά ή τραυματισμό.
- Στηρίξτε τη συσκευή σωστά σύμφωνα με τις παρεχόμενες οδηγίες. Η κακή τοποθέτηση αυτού του προϊόντος μπορεί να προκαλέσει ζημιά ή τραυματισμό.

Συμμόρφωση της Logitech. Το προϊόν συμμορφώνεται με όλες τις ισχύουσες απαιτήσεις όσον αφορά την πολιτική περιορισμού της χρήσης επικίνδυνων ουσιών (RoHS) και αποβλήτων ειδών ηλεκτρικού και ηλεκτρονικού εξοπλισμού (ΑΗΗΕ). Για πληροφορίες ασφάλειας προϊόντος, ηλεκτρομαγνητικής συμβατότητας (EMC), ραδιοσυχνοτήτων (RF), ενέργειας και τους κανονισμούς RoHS και ΑΗΗΕ, μεταβείτε στη διεύθυνση www.logitech.com/compliance. Δεν απαιτείται συντήρηση για τη συμμόρφωση του προϊόντος.

Οι συσκευασίες, οι μπαταρίες, ο ηλεκτρονικός και ο ηλεκτρικός εξοπλισμός και τα αξεσουάρ τους δεν πρέπει να απορρίπτονται με τα οικιακά απορρίμματα. Όπου αυτό είναι δυνατό, θα πρέπει να διαχωρίζονται και να μεταφέρονται στο κατάλληλο σημείο συλλογής για ανακύκλωση, ώστε να αποφευχθούν οι πιθανές επιπτώσεις στο περιβάλλον και την ανθρώπινη υγεία. Για περισσότερες πληροφορίες, επικοινωνήστε με τις τοπικές αρχές ή το σημείο αγοράς ή επισκεφθείτε τη διεύθυνση www.logitech.com/recycling.

CE

Με την παρούσα, η Logitech Europe S.A., EPFL - Innovation Park, Daniel Borel Innovation Center, 1015 Lausanne, Switzerland, δηλώνει ότι αυτό το περιφερειακό σύστημα ραδιοσυχνοτήτων συμμορφώνεται με την Οδηγία 2014/53/ΕΕ.

Το πλήρες κείμενο της Δήλωσης Συμμόρφωσης της ΕΕ είναι διαθέσιμο στην παρακάτω διεύθυνση Internet: www.logitech.com/compliance

Ζώνη συχνοτήτων λειτουργίας στην Ευρωπαϊκή Ένωση (MHz) και Μέγιστη μεταδιδόμενη ισχύς ραδιοσυχνοτήτων (dBm):

VR0013-*Bluetooth* (2400 - 2483.5 MHz); 2402 - 2480 MHz; 0.89 dBm

VR0013-*Bluetooth* LE 1M BT 5.0 (2400 - 2483.5 MHz); 2402 - 2480 MHz; -8.92 dBm

Αυτό το προϊόν λειτουργεί στις συχνότητες 5,15–5,35 GHz και προορίζεται για χρήση μόνο σε εσωτερικούς χώρους. Περιορισμοί ή απαιτήσεις σε: BE, BG, CZ, DK, DE, EE, IE, EL, ES, FR, HR, IT, CY, LV, LT, LU, HU, MT, NL, AT, PL, PT, RO, SI, SK, FI, SE, UK, IS, NO, LI, CH, TR.

Αυτό το προϊόν λειτουργεί στις συχνότητες 5,15–5,35 GHz και προορίζεται για χρήση μόνο σε εσωτερικούς χώρους. Περιορισμοί ή απαιτήσεις σε: UK.

Προειδοποίηση

Αυτό είναι ένα προϊόν κλάσης A. Σε οικιακό περιβάλλον, αυτό το προϊόν μπορεί να προκαλέσει παρεμβολές ραδιοσυχνοτήτων. Σε αυτήν την περίπτωση, ο χρήστης μπορεί να χρειαστεί να λάβει τα απαραίτητα μέτρα.

Περιορισμένη εγγύηση υλικού Logitech – Μια σύνοψη

Η Logitech εγγυάται ότι το προϊόν υλικού της δεν θα παρουσιάσει ελαττώματα ως προς τα υλικά και την εργασία για τη χρονική περίοδο που ορίζεται στη συσκευασία του προϊόντος, ξεκινώντας από την ημερομηνία αρχικής αγοράς, ωστόσο, σε καμία περίπτωση ο χρόνος αυτός δεν θα είναι λιγότερος από δύο (2) έτη. Ανατρέξτε στην τοποθεσία support.logitech.com για να βρείτε συγκεκριμένες πληροφορίες εγγύησης σχετικά με το προϊόν και τις διαδικασίες που θα πρέπει να ακολουθήσετε σε περίπτωση αξίωσης βάσης της εγγύησης.

Η συνολική ευθύνη της Logitech και η αποκλειστική σας αποζημίωση όσον αφορά σε οποιαδήποτε παραβίαση των όρων της εγγύησης θα περιλαμβάνει κατ' επιλογή της Logitech, την επισκευή ή την αντικατάσταση του προϊόντος ή την επιστροφή του καταβληθέντος τιμήματος με την προϋπόθεση ότι το υλικό θα επιστραφεί στο σημείο αγοράς ή σε άλλο σημείο όπως ορίζεται από το νόμο μαζί με ένα αντίγραφο της απόδειξης πώλησης. Οι προστατευτικές διατάξεις της εγγύησης προστίθενται στα δικαιώματα που απορρέουν από την τοπική νομοθεσία για τα δικαιώματα του καταναλωτή και μπορεί να διαφέρουν από χώρα σε χώρα. Ανατρέξτε στις πλήρεις πληροφορίες εγγύησης για να ενημερωθείτε για τα δικαιώματά σας ως καταναλωτή, καθώς και στις πρόσθετες προστατευτικές διατάξεις που παρέχονται από την εγγύηση του προϊόντος.

Διεύθυνση της Logitech: Logitech, Inc., 3930 North First Street, San Jose, CA 95134, USA.
Μόνο για καταναλωτές της Ευρωπαϊκής Ένωσης: Έχετε υπόψη ότι στην Ευρωπαϊκή Ένωση, τυχόν περίοδος ισχύος της εγγύησης μικρότερη των δύο ετών θα αυξηθεί στα δύο (2) έτη.
Κατασκευαστής: Logitech Europe S.A., 1015 Lausanne, CH.
Εισαγωγέας για την Ευρωπαϊκή Ένωση: Logitech Europe S.A., Catharijnesingel 47, 3511 GC Utrecht, NL.
Νόμιμος αντιπρόσωπος: Logitech Ireland Services Limited, City Gate Plaza Two, Mahon, Cork, T12 A6RW, Ireland.
Πλήρεις πληροφορίες εγγύησης: support.logitech.com

По-русски

Перед началом использования устройства прочтите руководство по его эксплуатации.

Инструкции по утилизации батареи:

1. Отсоедините и снимите верхнюю сенсорную панель
2. Вывинтите винты, удерживающие верхнее кольцо, и снимите его
3. Снимите алюминиевый корпус
4. Вывинтите винты крепления задней панели и снимите ее
5. Извлеките батарею и утилизируйте ее

МЕРЫ ПРЕДОСТОРОЖНОСТИ ПРИ ИСПОЛЬЗОВАНИИ БЛОКА ПИТАНИЯ Использовать блок питания можно только внутри помещений. Используйте только блок питания, входящий в комплект. Не пытайтесь ремонтировать или использовать поврежденный блок питания. Не погружайте блок питания в воду, оберегайте его от физических воздействий. Регулярно осматривайте блок питания на предмет повреждения кабеля, вилки и корпуса.

МЕРЫ ПРЕДОСТОРОЖНОСТИ ПРИ ИСПОЛЬЗОВАНИИ БАТАРЕЙ. Неправильная замена батарей может стать причиной утечки электролита, взрыва или получения травмы. Использование элементов питания неподходящего типа может привести к возгоранию или взрыву. Следуйте инструкциям, чтобы правильно установить батареи. При неправильном обращении перезаряжаемые батареи могут стать причиной пожара или вызвать химические ожоги. Не разбирайте их и не допускайте соприкосновения с проводящими материалами, не подвергайте воздействию влажного воздуха, жидкости и температуры, превышающей 54° C. Не подвергайте батареи воздействию чрезвычайно низкого давления воздуха, поскольку это может привести к взрыву или утечке легковоспламеняющейся жидкости или газа. Не используйте и не заряжайте батарею в случае ее протечки, обесцвечивания, деформации и при наличии других признаков повреждения. Запрещается оставлять батарею разряженной или не использовать ее в течение длительного времени. Не допускайте короткого замыкания батарей. Данное устройство может быть снабжено встроенной перезаряжаемой батареей, которая не подлежит замене. Время работы батареи зависит от режима ее эксплуатации. Непригодные для использования батареи следует утилизировать в соответствии с требованиями местного законодательства. Если соответствующие законы или правила отсутствуют, поместите устройство в контейнер для отработанного электронного оборудования. Храните батареи в месте, недоступном для детей.

Указания по безопасной эксплуатации устройств

- Нельзя модифицировать устройство или вскрывать его корпус, за исключением случаев, когда это необходимо для извлечения или замены батареи.
- Не разбирайте устройство и не пытайтесь самостоятельно выполнять его техническое обслуживание.
- Используйте продукт только с указанными (сертифицированными) ITE-компьютерами и принадлежностями.
- Подключайте блок или шнур питания к розетке, подсоединенной и заземленной надлежащим образом.
- Данный продукт является безопасным при обычных условиях эксплуатации, а также в случаях неправильного применения, которые можно предвидеть.
- Если устройство работает неправильно, обратитесь, пожалуйста, в центр поддержки Logitech.
- Для ремонта или обслуживания этого устройства верните его производителю.
- Это устройство не предназначено для детей до 14 лет.
- Внимание! Не предназначено для детей младше 3 лет. Устройство содержит мелкие детали. Опасность удушения.
- При установке устройства необходимо соблюдать инструкции производителя. Неправильная установка устройства может привести к его повреждению или стать причиной травм.
- Установка устройства должна выполняться надлежащим образом, в соответствии с инструкциями производителя. Неправильная установка устройства может привести к его повреждению или стать причиной травм.

Соответствие продукции Logitech стандартам. Данный продукт соответствует всем применимым требованиям директивы ЕС об ограничении содержания опасных веществ (RoHS), а также правилам утилизации отходов электронного и электротехнического оборудования (WEEE). Сведения о безопасной эксплуатации, электромагнитной совместимости, уровне излучения в радиочастотном диапазоне, энергопотреблении, ограничении содержания опасных веществ (RoHS) и правилах утилизации отходов электронного (WEEE) и электротехнического оборудования можно найти на веб-странице www.logitech.com/compliance. Для поддержания этого устройства в надлежащем состоянии обслуживание не требуется.

Упаковку, батареи, электронное и электрическое оборудование и его аксессуары не следует утилизировать вместе с бытовыми отходами. Там, где это возможно, их следует разделять и сдавать в соответствующий пункт приема для переработки, чтобы избежать потенциального вредного воздействия на окружающую среду и здоровье человека. Для получения дополнительной информации обратитесь в местные органы управления, свяжитесь с поставщиком или посетите веб-страницу www.logitech.com/recycling.

CE

Настоящим компания Logitech Europe S.A., зарегистрированная по адресу EPFL — Innovation Park, Daniel Borel Innovation Center, 1015 Lausanne, Switzerland (Лозанна, Швейцария), заявляет, что это радиочастотное периферийное устройство отвечает положениям директивы 2014/53/EU.

Полный текст декларации о соответствии нормам ЕС доступен по адресу: www.logitech.com/compliance

Информация о диапазоне рабочих частот в странах Европейского Союза (МГц) и о максимальной излучаемой мощности РЧ-сигнала (дБм):

VR0013-*Bluetooth* (2400 - 2483.5 МГц); 2402 - 2480 МГц; 0.89 дБм

VR0013-*Bluetooth* LE 1M BT 5.0 (2400 - 2483.5 МГц); 2402 - 2480 МГц; -8.92 дБм

Устройство работает в диапазоне частот 5,15–5,35 ГГц и предназначено только для использования внутри помещений. Описание ограничений или требований приведено на следующих языках: BE, BG, CZ, DK, DE, EE, IE, EL, ES, FR, HR, IT, CY, LV, LT, LU, HU, MT, NL, AT, PL, PT, RO, SI, SK, FI, SE, UK, IS, NO, LI, CH, TR.

Устройство работает в диапазоне частот 5,15–5,35 ГГц и предназначено только для использования внутри помещений. Описание ограничений или требований приведено на следующих языках: UK.

Предупреждение

Это устройство класса A. В жилых помещениях данный продукт может вызвать радиопомехи. В таком случае пользователю нужно будет принять соответствующие меры.

Ограниченная гарантия на оборудование от компании Logitech — общие сведения

Компания Logitech гарантирует отсутствие дефектов материалов и производственного брака в оборудовании Logitech в течение времени, указанного на упаковке продукта, начиная с даты первоначальной покупки в розницу, но ни в коем случае не менее 2 (двух) лет. На веб-сайте support.logitech.com приведена подробная информация о гарантии на данный продукт, а также описана процедура оформления заявки на гарантийное обслуживание.

Вся полнота ответственности компании Logitech и ваше исключительное средство правовой защиты в случае любого нарушения условий гарантии заключаются в следующем, на усмотрение Logitech: ремонт или замена продукта либо возмещение уплаченных средств при условии возврата этого оборудования вместе с товарным или кассовым чеком продавцу или в соответствующий пункт приема согласно требованиям законодательства. Гарантия служит дополнением к правам, предоставляемым в соответствии с местными законами о правах потребителя. Ее условия в разных странах могут различаться. См. полную информацию о гарантии, чтобы узнать, какие права потребителя и дополнительные средства защиты предоставляет данная гарантия на продукт.

Адрес компании Logitech: Logitech, Inc., 3930 North First Street, San Jose, CA 95134, США.
Только для потребителей из стран Европейского союза. Обратите внимание, что в Европейском союзе любой гарантийный период короче двух лет продлевается до 2 (двух) лет.
Производитель: Logitech Europe S.A., 1015 Lausanne, CH (Лозанна, Швейцария).
Импортер (Европейский союз): Logitech Europe S.A., Catharijnesingel 47, 3511 GC Utrecht, NL (Неймеген, Нидерланды).
Юридический представитель: Logitech Ireland Services Limited, City Gate Plaza Two, Mahon, Cork, T12 A6RW, Ireland (Корк, Ирландия).
Полная информация о гарантии: support.logitech.com

Po polsku

Przed użyciem produktu należy przeczytać instrukcję obsługi.

Instrukcje dotyczące utylizacji akumulatora:

1. Odłącz i zdejmij górny panel dotykowy
2. Odkręć i zdejmij górny pierścień
3. Wyjmij aluminiowy cylinder
4. Odkręć i zdejmij panel tylny
5. Wyjmij akumulator, który ma zostać zutylizowany

OSTRZEŻENIE DOTYCZĄCE ZASILACZA! Zasilacz jest przeznaczony wyłącznie do użytku wewnątrz budynków. Należy korzystać wyłącznie z zasilacza dołączonego do produktu. Uszkodzonego zasilacza nie wolno naprawiać ani używać. Zasilacza nie wolno narażać na działanie wody ani żadnych innych czynników fizykochemicznych. Regularnie sprawdzaj, czy zasilacz, jego kabel, wtyczka i obudowa nie są uszkodzone.

OSTRZEŻENIE DOTYCZĄCE BATERII!: Skutkiem niewłaściwego umieszczenia baterii lub akumulatorów może być wyciek elektrolitu lub eksplozja i zranienie ciała. Ryzyko wybuchu lub eksplozji, jeśli oryginalne baterie zastąpi się bateriami niewłaściwego typu. Upewnij się, że baterie są wsadzone zgodnie z poniższymi instrukcjami. Niewłaściwe obchodzenie się z bateriami lub akumulatorami grozi pożarem lub poparzeniem substancjami chemicznymi. Nie demontuj baterii lub akumulatorów ani nie wystawiaj ich na działanie materiałów przewodzących, wilgoci, płynów, ognia lub wysokich temperatur (powyżej 54°C). Bateria narażona na ekstremalnie niskie ciśnienie powietrza może spowodować wybuch lub wyciek łatwopalnej cieczy lub gazu. Nie używaj i nie ładuj baterii lub akumulatorów, jeśli wycieka z nich elektrolit, są odbarwione, zdeformowane lub wykazują inne anomalia. Nie pozostawiaj na dłużej rozładowanych lub nieużywanych baterii lub akumulatorów. Nie zwieraj biegunów baterii lub akumulatorów. Urządzenie może zawierać wewnętrzny akumulator, którego nie można wymieniać. Żywotność baterii lub akumulatorów zależy od sposobu ich użytkowania. Niedziałające baterie lub akumulatory należy przekazać do utylizacji zgodnie z prawem lokalnym. Jeśli takowych przepisów nie ma, włóż swoje urządzenie do pojemnika przeznaczonego na zużyte urządzenia elektroniczne. Baterie i akumulatory przechowuj w miejscu niedostępnym dla małych dzieci.

Wskazówki dotyczące bezpiecznego użytkowania produktów

- Nie należy otwierać ani modyfikować produktu z wyjątkiem konieczności wyjęcia lub wymiany baterii lub akumulatorów.
- Nie należy podejmować prób demontowania ani naprawiania produktu.
- Należy używać tego produktu z wymienionymi/certyfikowanymi komputerami ITE.
- Podłącz zasilacz lub przewód zasilający do odpowiednio podłączonego i uziemionego gniazdka elektrycznego.
- Ten produkt jest bezpieczny podczas normalnego użytkowania, a także w przewidywalnych przypadkach niewłaściwego użytkowania.
- W przypadku nieprawidłowego działania produktu należy skontaktować się z działem pomocy technicznej firmy Logitech.
- W celu serwisowania lub naprawy należy zwrócić produkt do producenta.
- To nie jest produkt przeznaczony dla dzieci w wieku poniżej 14 lat.
- **Ostrzeżenie:** Nieprzeznaczone dla dzieci w wieku poniżej 36 miesięcy. Małe części. Ryzyko zadławienia.
- Zainstaluj urządzenie zgodnie z instrukcją. Nieprawidłowa instalacja tego produktu może spowodować szkody lub obrażenia ciała.
- Zamontuj prawidłowo urządzenie zgodnie z dostarczonymi instrukcjami. Nieprawidłowa instalacja tego produktu może spowodować szkody lub obrażenia ciała.

Zgodność produktów firmy Logitech z wymaganiami norm. Niniejszy produkt spełnia wszelkie właściwe wymogi dotyczące ograniczenia stosowania substancji niebezpiecznych (RoHS) oraz utylizacji odpadów elektrycznych i elektronicznych (WEEE). Informacje dotyczące bezpieczeństwa produktów, EMC, częstotliwości radiowych, energii, RoHS i WEEE można znaleźć na stronie www.logitech.com/compliance. Przeprowadzanie prac konserwacyjnych nie jest konieczne do zachowania zgodności produktu z normami.

Opakowania, baterii, sprzętu elektronicznego i elektrycznego oraz ich akcesoriów nie można usuwać wraz z odpadami domowymi. Gdy jest to możliwe, powinny być segregowane i dostarczane do odpowiedniego punktu zbiórki odpadów, aby umożliwić ich recykling i uniknąć potencjalnego negatywnego wpływu na środowisko i zdrowie człowieka. Aby uzyskać więcej informacji, należy skontaktować się z odpowiednim organem władz lokalnych lub sklepem, w którym zakupiono produkt, bądź odwiedzić stronę www.logitech.com/recycling.

CE

Firma Logitech Europe S.A., EPFL — Innovation Park, Daniel Borel Innovation Center, 1015 Lozanna, Szwajcaria, niniejszym oświadcza, że to radiowe urządzenie peryferyjne jest zgodne z dyrektywą 2014/53/UE.

Pełny tekst deklaracji zgodności UE jest dostępny na stronie www.logitech.com/compliance.

Pasmo pracy w Unii Europejskiej (MHz) i maksymalna moc transmisji radiowej (dBm):

VR0013-*Bluetooth* (2400 - 2483.5 MHz); 2402 - 2480 MHz; 0.89 dBm

VR0013-*Bluetooth* LE 1M BT 5.0 (2400 - 2483.5 MHz); 2402 - 2480 MHz; -8.92 dBm

Ten produkt działa w paśmie częstotliwości 5,15–5,35 GHz i jest przeznaczony wyłącznie do użytku domowego. Ograniczenia lub wymagania w: BE, BG, CZ, DK, DE, EE, IE, EL, ES, FR, HR, IT, CY, LV, LT, LU, HU, MT, NL, AT, PL, PT, RO, SI, SK, FI, SE, UK, IS, NO, LI, CH, TR.

Ten produkt działa w paśmie częstotliwości 5,15–5,35 GHz i jest przeznaczony wyłącznie do użytku domowego. Ograniczenia lub wymagania w: WIELKIEJ BRYTANII

Ostrzeżenie

Opisywane urządzenie jest produktem klasy A. W przypadku użycia wewnątrz budynków urządzenie może powodować zakłócenia radiowe. W takiej sytuacji użytkownik powinien podjąć odpowiednie środki zaradcze.

Ograniczona gwarancja na sprzęt firmy Logitech — podsumowanie

Firma Logitech gwarantuje, że produkt sprzętowy będzie wolny od wad materiałowych i wykonawczych przez czas określony na opakowaniu produktu, licząc od daty zakupu, ale w żadnym przypadku nie krótszy niż dwa (2) lata. Szczegółowe informacje dotyczące gwarancji na produkt i procedur zgłaszania roszczenia gwarancyjnego znajdują się na stronie support.logitech.com.

Całkowita odpowiedzialność firmy Logitech i wyłączne uprawnienia posiadacza gwarancji sprowadzają się do naprawy lub wymiany produktu bądź zwrotu uiszczonej na jego zakup kwoty, pod warunkiem, że produkt wraz z kopią rachunku lub faktury zostanie dostarczony do sklepu, w którym został nabyty, lub do innego takiego miejsca, zgodnie z wymaganiami prawa. Wybór jednej z tych opcji leży w gestii firmy Logitech. Ochrona gwarancyjna stanowi uzupełnienie praw przysługujących zgodnie z lokalnymi przepisami konsumenckimi i może się różnić w zależności od kraju. Aby poznać swoje prawa konsumenckie i dodatkowe zabezpieczenia zapewniane przez tę gwarancję na produkt, należy zapoznać się z pełnymi informacjami dotyczącymi gwarancji.

Adres firmy Logitech: Logitech, Inc., 3930 North First Street, San Jose, CA 95134, USA.
Tylko dla konsumentów w Unii Europejskiej: Należy pamiętać, że w Unii Europejskiej okresy gwarancji krótsze niż dwa lata ulegają wydłużeniu do dwóch (2) lat.
Producent: Logitech Europe S.A., 1015 Lausanne, CH.
Importer do Unii Europejskiej: Logitech Europe S.A., Catharijnesingel 47, 3511 GC Utrecht, NL.
Przedstawiciel prawny: Logitech Ireland Services Limited, City Gate Plaza Two, Mahon, Cork, T12 A6RW, Irlandia.
Pełne informacje dotyczące gwarancji: support.logitech.com

Magyar

Első használat előtt olvassa el a felhasználói útmutatót.

Az elhasználódott akkumulátor kezelése:

1. A csatlakozás bontását követően távolítsa el a felső érintőpanelt
2. Csavarozza ki, majd távolítsa el a felső gyűrűt
3. Távolítsa el az alumínium hengert
4. Csavarozza ki, majd távolítsa el a hátsó panelt
5. Vegye ki az akkumulátort

TÁPEGYSÉGGEL KAPCSOLATOS FIGYELMEZTETÉSEK: A tápegység csak beltérben használható. Kizárólag a termékhez mellékelt tápegységet használja. Ne próbálja megjavítani és ne használja a sérült tápegységet. A tápegységet ne merítse vízbe, és óvja azt a fizikai sérülésektől. Rendszeresen ellenőrizze, hogy a tápegység kábele, csatlakozója és burkolata nem károsodott-e.

ELEMMEL ÉS AKKUMULÁTORRAL KAPCSOLATOS FIGYELMEZTETÉSEK A helytelenül behelyezett elemek és akkumulátorok szivároghatnak, felrobbanva pedig sérülést okozhatnak. Az elem nem megfelelő típusúra történő cseréje tűz- vagy robbanásveszéllyel jár. Gondoskodjon róla, hogy az elemek behelyezése az utasítások szerint történjen. Az akkumulátorok helytelen használatával tűz vagy vegyi égés veszélyének teszi ki magát. Ne szedje szét, óvja az elektromosságot vezető anyagoktól, nedvességtől, folyadékoktól és az 54° C (130° F) feletti hőtől. Rendkívül alacsony légnyomáson az elem felrobbanhat, vagy éghető folyadék, illetve gáz szivároghat belőle. Ne használjon és ne töltsön fel szivárgó, elszíneződött, deformálódott vagy bármilyen más módon a normálistól eltérő akkumulátort. Ne hagyja az akkumulátort hosszú ideig lemerülve vagy használaton kívül. Ne zárja rövidre. Az eszköz beépített akkumulátort tartalmazhat, amely nem cserélhető. Az elemek és akkumulátorok üzemideje a használattól függően változik. A működésképtelen elemeket és akkumulátorokat hulladékként a helyi szabályozásnak megfelelően kezelje. Ilyen jogszabályok, illetve rendelkezések hiányában az eszközt az elektronikai hulladék gyűjtőkonténerébe helyezze el. Az elemeket és akkumulátorokat tartsa gyermekektől elzárva.

Útmutató a termékek biztonságos használatához

- Ne nyissa ki és ne módosítsa a készüléket (az elemek vagy akkumulátorok eltávolítását, illetve cseréjét kivéve).
- Ne próbálja szétszerelni vagy megjavítani a terméket.
- A terméket a felsorolt/tanúsított ITE-számítógépekkel és -tartozékokkal használja.
- A tápegységet, illetve a tápkábelt megfelelően bekötött és földelt elektromos aljzathoz csatlakoztassa.
- A termék normál és ésszerűen előrelátható rendellenes működési feltételek esetén biztonságosnak tekinthető.
- Amennyiben a termék rendellenesen működik, vegye fel a kapcsolatot a Logitech támogatással.
- A terméket karbantartáshoz vagy javításához juttassa vissza azt a gyártónak.
- A termék nem gyermekjáték, és 14 éven felettiek számára készült.
- **Figyelmeztetés:** Csak 36 hónaposnál idősebb gyermekeknek. Apró alkatrészek. Fulladásveszély.
- Telepítse az eszközt a mellékelt utasítások szerint. A termék helytelen telepítése sérüléseket vagy károkat eredményezhet.
- Rögzítse az eszközt a mellékelt utasításoknak megfelelően. A termék helytelen telepítése sérüléseket vagy károkat eredményezhet.

Logitech-megfelelőség Ez a termék megfelel a veszélyes anyagok felhasználását korlátozó (RoHS) irányelv és az elektromos és elektronikus készülékek hulladékainak (WEEE) kezeléséről szóló direktíva követelményeinek. A termékbiztonságról, az elektromágneses kompatibilitásról, a rádiófrekvenciás sugárzásról, az energiafelhasználásról, a veszélyes anyagok felhasználását korlátozó (RoHS) irányelvről és az elektromos és elektronikus készülékek hulladékainak (WEEE) kezeléséről a www.logitech.com/compliance webhelyen olvashat. A készülék karbantartás nélkül is megfelel a vonatkozó előírásoknak.

A csomagolást, az elemeket, az elektronikai és elektronikus eszközöket és tartozékaikat nem szabad a háztartási hulladékba dobni. Lehetőség szerint ezeket külön kell gyűjteni, és az újrahasznosítás érdekében a megfelelő átadási pontokon kell leadni. Ezzel csökkenthető a környezetre és az emberi egészségre mért potenciális hatás is. További információkért lépjen kapcsolatba a helyi hatósággal vagy a termék értékesítőjével, esetleg keresse fel a www.logitech.com/recycling webhelyet.

CE

A Logitech Europe S.A., EPFL (Innovation Park, Daniel Borel Innovation Center, 1015 Lausanne, Svájc) ezúton kijelenti, hogy a jelen rádiós készülék típusú rádiófrekvenciás periféria megfelel a 2014/53/EU irányelvnek.

Az EU-s megfelelőségi nyilatkozat teljes szövege a www.logitech.com/compliance weblapon található meg.

Működési frekvenciasáv (MHz) az Európai Unióban és maximális továbbított rádiófrekvenciás teljesítmény (dBm):

VR0013-*Bluetooth* (2400 - 2483.5 MHz); 2402 - 2480 MHz; 0.89 dBm

VR0013-*Bluetooth* LE 1M BT 5.0 (2400 - 2483.5 MHz); 2402 - 2480 MHz; -8.92 dBm

Ez a termék az 5,15–5,35 GHz-es frekvenciasávban működik, és kizárólag beltérben használható. Korlátozások vagy előírások a következő országokban: BE, BG, CZ, DK, DE, EE, IE, EL, ES, FR, HR, IT, CY, LV, LT, LU, HU, MT, NL, AT, PL, PT, RO, SI, SK, FI, SE, UK, IS, NO, LI, CH, TR.

Ez a termék az 5,15–5,35 GHz-es frekvenciasávban működik, és kizárólag beltérben használható. Korlátozások vagy előírások a következő országokban: EGYESÜLT KIRÁLYSÁG

Battery removal for recycling

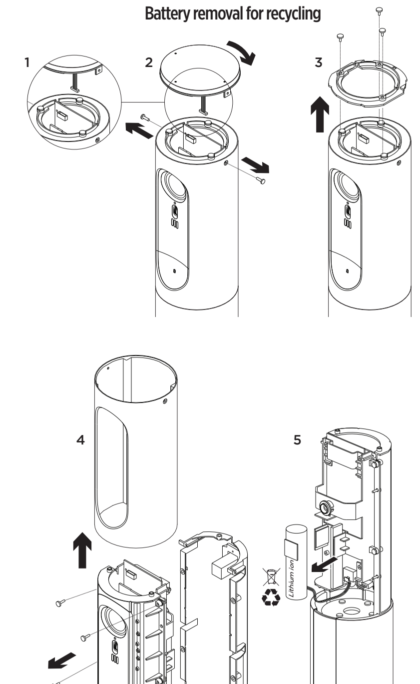

www.logitech.com/recycling
support.logitech.com

Értesítések
Ez egy A osztályba sorolt (Class A) termék. Otthoni környezetben a termék rádióinterferenciát okozhat. Ebben az esetben előfordulhat, hogy a felhasználónak meg kell tennie a szükséges lépéseket.

A Logitech termékek korlátozott hardvergaranciája – összefoglaló
A Logitech az eredeti vásárló számára garanciát vállal arra, hogy a termék anyagában és kivitelezésében a vásárlás időpontjától számítva a csomagoláson feltüntetett ideig – amely a két (2) évet nem haladhatja meg – hibáktól mentes marad. A termékspecifikus garanciális információkat és a garancia érvényesítésének módját a support.logitech.com címen találja.
Amennyiben a garanciában foglaltak nem teljesülnek, a Logitech saját belátása szerint kizárólag a következő formában vállalja a kártérítést: a termék javításával vagy cseréjével, illetve a vételár visszafizetésével, amennyiben a hardvert a vásárlást igazoló bizonylattal együtt visszajuttatják a vásárlás helyére, vagy eljuttatják a Logitech által meghatározott egyéb helyre. A garanciára vonatkozó helyi fogyasztóvédelmi szabályozás a fent leírtakhoz képest további jogokat is biztosíthat, és országonként eltérő lehet. Fogyasztói jogainak és az ezen termék garanciája által biztosított védelem megismeréséhez tekintse át a teljes garanciatájékoztatót.

A Logitech vállalat címe: Logitech, Inc., 3930 North First Street, San Jose, CA 95134, USA.
Csak az Európai Unióban élő vásárlóknak: Az Európai Unió területén a két évnél rövidebbnek jelzett garanciális időtartamok két (2) évre hosszabbodnak.
Gyártó: Logitech Europe S.A., 1015 Lausanne, Svájc.
Európai uniós importőr: Logitech Europe S.A., Catharijnesingel 47, 3511 GC Utrecht, NL.
Jogi képviselet: Logitech Ireland Services Limited, City Gate Plaza Two, Mahon, Cork, T12 A6RW, Írország.
Teljes garanciatájékoztató: support.logitech.com

Česká verze
Před použitím produktu si přečtěte příručku.

Pokyny pro likvidaci baterií:
1. Odpojte a vyjměte horní dotykový panel
2. Odšroubujte a vyjměte horní kroužek
3. Vyjměte hliníkový válec
4. Odšroubujte a vyjměte zadní panel
5. Vytáhněte baterii a zlikvidujte ji

UPOZORNĚNÍ TÝKAJÍCÍ SE ZDROJE NAPÁJENÍ! Zdroj napájení je určen pro použití pouze ve vnitřních prostorách. Používejte pouze zdroj napájení dodaný s produktem. Nepokoušejte se opravovat ani používat poškozený zdroj napájení. Neponořujte zdroj napájení do vody a mechanicky jej nepoškozujte. Pravidelně kontrolujte, zda není poškozen kabel, zástrčka nebo kryt zdroje napájení.
UPOZORNĚNÍ PŘI POUŽÍVÁNÍ BATERIÍ!: Nesprávné umístění baterií může mít za následek jejich vytečení, explozi či zranění osob. Pokud baterii nahradíte baterií nesprávného typu, může dojít k požáru nebo výbuchu. Ujistěte se, že jsou baterie vloženy správně v souladu s přiloženými pokyny. Dobíjecí baterie mohou v případě nesprávného zacházení způsobit požár nebo poleptání chemikálií. Baterie nerozebírejte ani nevystavujte vodivým materiálům, vlhkosti, kapalinám nebo vysokým teplotám (nad 54° C). Vystavení baterie extrémně nízkému tlaku vzduchu může způsobit explozi nebo únik hořlavé tekutiny nebo plynu. Pokud z baterie vytéká elektrolyt, ztratila původní barvu, je deformovaná nebo jinak poškozená, nepoužívejte ji ani ji nedobíjejte. Nenechávejte baterie delší dobu vybité nebo nepoužívané. Nezkratujte je. Vaše zařízení může obsahovat vnitřní dobíjecí baterii, která není vyměnitelná. Životnost baterií se liší podle způsobu používání. Nefunkční baterie je třeba zlikvidovat v souladu s místními zákony. Pokud takové zákony ani předpisy neexistují, vyhoďte zařízení do kontejneru určeného pro elektroniku. Udržujte baterie mimo dosah dětí.

Pokyny pro bezpečné používání produktů
– Produkt nesmí být otevírán ani upravován, s výjimkou odstranění či výměny baterie.
– Nerozebírejte ani se nepokoušejte tento produkt opravovat.
– Používejte tento produkt pouze s uvedenými/certifikovanými počítači a příslušenstvím ITE.
– Zapojte zdroj napájení nebo napájecí kabel do řádně zapojené a uzemněné elektrické zásuvky.
– Tento produkt je bezpečný za běžných provozních podmínek a přiměřeně předvídatelného nesprávného používání.
– Pokud produkt nefunguje správně, obraťte se na podporu Logitech.
– Pro účely servisu nebo opravy musí být produkt vrácen výrobci.
– Nejedná se o produkt pro děti, a není určen pro používání dětmi mladšími 14 let.
– **Upozornění:** Nevhodné pro děti do 36 měsíců. Obsahuje malé části. Nebezpečí udušení.
– Nainstalujte zařízení v souladu s uvedenými pokyny. Nesprávná instalace tohoto produktu může mít za následek poškození majetku nebo zranění osob.
– Zařízení řádně upevněte v souladu s uvedenými pokyny. Nesprávná instalace tohoto produktu může mít za následek poškození majetku nebo zranění osob.

Produkty Logitech – prohlášení o shodě. Tento produkt splňuje všechny platné požadavky směrnice Omezení použití nebezpečných látek (RoHS) a směrnice o odpadních elektrických a elektronických zařízeních (WEEE). Informace o bezpečnosti produktu, elektromagnetické kompatibilitě, o použité rádiové frekvenci, energii a směrnicích RoHS a WEEE naleznete na stránce www.logitech.com/compliance. Údržba tohoto produktu není pro jeho udržení v chodu potřebná.
Balení, baterie, elektrická a elektronická zařízení a jejich příslušenství nesmějí být likvidovány spolu s domovním odpadem. Je-li to možné, je třeba je vytřídit a odevzdat na patřičném sběrném místě za účelem recyklace, čímž předejdete možným dopadům na životní prostředí a lidské zdraví. Chcete-li získat podrobnější informace, obraťte se na místní úřady nebo obchod, ve kterém byl výrobek zakoupen, nebo přejděte na stránku www.logitech.com/recycling.

Společnost Logitech Europe S.A., EPFL – Innovation Park, Daniel Borel Innovation Center, 1015 Lausanne, Švýcarsko, tímto prohlašuje, že toto periferní zařízení využívající rádiové frekvence splňuje požadavky směrnice 2014/53/EU.
Úplný text prohlášení o shodě EU je k dispozici na následující internetové adrese: www.logitech.com/compliance

Provozní frekvenční pásmo v Evropské unii (MHz) a Maximum vyzařované radiofrekvenční energie (dBm):
VR0013-*Bluetooth* (2400 - 2483.5 MHz); 2402 - 2480 MHz; 0.89 dBm
VR0013-*Bluetooth* LE 1M BT 5.0 (2400 - 2483.5 MHz); 2402 - 2480 MHz; -8.92 dBm
Tento produkt pracuje ve frekvenčním pásmu 5,15–5,35 GHz, a je určen pro použití pouze ve vnitřních prostorách. Omezení nebo požadavky ve: BE, BG, CZ, DK, DE, EE, IE, EL, ES, FR, HR, IT, CY, LV, LT, LU, HU, MT, NL, AT, PL, PT, RO, SI, SK, FI, SE, UK, IS, NO, LI, CH, TR.
Tento produkt pracuje ve frekvenčním pásmu 5,15–5,35 GHz, a je určen pro použití pouze ve vnitřních prostorách. Omezení nebo požadavky ve: UK.

Upozornění
Toto je produkt třídy A. V domácím prostředí může tento produkt způsobovat rádiové rušení – v takovém případě musí uživatel podniknout příslušná opatření.

Omezená záruka na hardware společnosti Logitech – Shrnutí
Společnost Logitech zaručuje, že její hardwarový produkt bude bez závad materiálu a zpracování po dobu uvedenou na balení produktu od data zakoupení od původního prodejce; tato doba však v žádném případě nebude kratší než dva (2) roky. Na stránce support.logitech.com naleznete specifické záruční informace týkající se vašeho produktu a postupů při uplatňování nároku na záruku.
Povinností společnosti Logitech a vaším výlučným nárokem na náhradu vyplývajícím z jakékoli závady v záruční době bude, na základě volby společnosti Logitech, oprava nebo výměna produktu, nebo vrácení peněz, za předpokladu, že je hardware vrácen v místě prodeje nebo jiném místě dle požadavků zákona společně s účtenkou. Záruční ochrana představuje dodatek k právům poskytovaným v souladu s místními zákony o spotřebiteli, a může se v závislosti na zemi lišit. Přečtěte si úplné informace o záruce, ze kterých se dozvíte svá spotřebitelská práva a informace o doplňkové ochraně poskytované v rámci záruky tohoto produktu.

Adresa společnosti Logitech: Logitech, Inc., 3930 North First Street, San Jose, CA 95134, USA.
Pouze pro spotřebitele z Evropské unie: Upozorňujeme, že v Evropské unii je jakákoli doba trvání záruky, která je kratší než dva roky, prodloužena na dva (2) roky.
Výrobce: Logitech Europe S.A., 1015 Lausanne, CH.
Importér do Evropské unie: Logitech Europe S.A., Catharijnesingel 47, 3511 GC Utrecht, NL.
Právní zastoupení: Logitech Ireland Services Limited, City Gate Plaza Two, Mahon, Cork, T12 A6RW, Irsko.
Úplné informace o záruce: support.logitech.com

© 2025 Logitech, Logi and the Logitech Logo are trademarks or registered trademarks of Logitech Europe S.A. and/or its affiliates in the U.S. and other countries. All other trademarks are the property of their respective owners. Logitech assumes no responsibility for any errors that may appear in this manual. Information contained herein is subject to change without notice.
620-007667 009

Slovenčina
Pred použitím produktu si prečítajte príručku.

Pokyny na likvidáciu batérií:
1. Odpojte a vyberte horný dotykový panel
2. Odskrutkujte a vyberte horný krúžok
3. Vyberte hliníkový valec
4. Odskrutkujte a vyberte zadný panel
5. Vytiahnite batériu a zlikvidujte ju

UPOZORNENIE PRI POUŽÍVANÍ ZDROJA NAPÁJANIA! Zdroj napájania je určený na použitie iba vo vnútorných priestoroch. Používajte iba zdroj napájania dodaný s produktom. Nepokúšajte sa opravovať ani používať poškodený zdroj napájania. Zdroj napájania neponárajte do vody, ani ho nevystavujte fyzickému tlaku. Pravidelne kontrolujte, či nie je poškodený kábel, zástrčka alebo kryt zdroja napájania.
UPOZORNENIE PRE BATÉRIE!: Nesprávne umiestnenie batérií môže mať za následok ich vytečenie, explóziu alebo zranenie osôb. Ak batériu nahradíte batériou nesprávneho typu, môže dôjsť k požiaru alebo výbuchu. Uistite sa, že sú batérie vložené správne v súlade s priloženými pokynmi. Dobíjacie batérie môžu v prípade nesprávneho zaobchádzania spôsobiť požiar alebo poleptanie chemikáliou. Batérie nerozoberajte ani nevystavujte vodivým materiálom, vlhkosti, kvapalinám alebo vysokým teplotám (nad 54° C). Vystavenie batérie extrémne nízkemu tlaku vzduchu môže spôsobiť explóziu alebo únik horľavej tekutiny alebo plynu. Ak sa z batérie uvoľňuje vnútorný roztok, ak sa zmení jej farba, ak je zdeformovaná, alebo ak vyzerá nezvyčajne, nenabíjajte ju a ani ju nepoužívajte. Nenechávajte batérie dlhší čas vybité alebo nepoužívané. Neskratujte ich. Vaše zariadenie môže obsahovať vnútornú dobíjaciu batériu, ktorá nie je vymeniteľná. Životnosť batérie závisí od ich používania. Nefunkčné batérie zlikvidujte v súlade s miestnymi zákonmi. Ak takéto zákony ani predpisy neexistujú, vyhoďte zariadenie do kontajnera určeného na elektroniku. Batérie ukladajte mimo dosah detí.

Pokyny na bezpečné používanie produktov
– Produkt nesmiete otvárať ani upravovať, s výnimkou odstránenia či výmeny batérie.
– Nerozoberajte ani sa nepokúšajte tento produkt opravovať.
– Používajte tento produkt iba s uvedenými/certifikovanými počítačmi a príslušenstvom ITE.
– Zapojte zdroj napájania alebo napájací kábel do správne zapojenej a uzemnenej elektrickej zásuvky.
– Tento produkt je bezpečný za bežných prevádzkových podmienok a primerane predvídateľného nesprávneho používania.
– Ak produkt nefunguje správne, obráťte sa na podporu Logitech.
– Na účely servisu alebo opravy musí byť produkt vrátený výrobcovi.
– Toto nie je produkt pre deti, a nie je určený na používanie deťmi mladšími než 14 rokov.
– **Upozornenie:** Nevhodné pre deti do 36 mesiacov. Obsahuje malé časti. Nebezpečenstvo udusenia.
– Nainštalujte zariadenie v súlade s uvedenými pokynmi. Nesprávna inštalácia tohto produktu môže mať za následok poškodenie majetku alebo zranenie osôb.
– Zariadenie riadne upevnite v súlade s uvedenými pokynmi. Nesprávna inštalácia tohto produktu môže mať za následok poškodenie majetku alebo zranenie osôb.

Produkty Logitech – vyhlásenie o zhode. Tento produkt spĺňa všetky platné požiadavky smernice Obmedzenie použitia nebezpečných látok (RoHS) a smernice o odpadových elektrických a elektronických zariadeniach (WEEE). Informácie o bezpečnosti produktu, elektromagnetickej kompatibilite, o použitej rádiovej frekvencii, energii a smerniciach RoHS a WEEE nájdete na stránke www.logitech.com/compliance. Údržba tohto produktu nie je na jeho udržanie v chode potrebná.
Balenie, batérie, elektrické a elektronické zariadenia a ich príslušenstvo sa nesmú likvidovať spolu s domovým odpadom. Ak je to možné, je potrebné vytriediť a odovzdať ich na príslušnom zbernom mieste na recykláciu, čím predídete možným dopadom na životné prostredie a ľudské zdravie. Ak chcete získať podrobnejšie informácie, obráťte sa na miestne úrady alebo obchod, v ktorom bol výrobok zakúpený, alebo prejdite na stránku www.logitech.com/recycling.

Spoločnosť Logitech Europe S.A., EPFL – Innovation Park, Daniel Borel Innovation Center, 1015 Lausanne, Švajčiarsko, týmto vyhlasuje, že toto periférne zariadenie využívajúce rádiové frekvencie spĺňa požiadavky smernice 2014/53/EÚ.
Úplný text vyhlásenia o zhode EÚ je k dispozícii na tejto internetovej adrese: www.logitech.com/compliance

Prevádzkové frekvenčné pásmo v Európskej únii (MHz) a Maximum vyžarovanej rádiofrekvenčnej energie (dBm):
VR0013-*Bluetooth* (2400 - 2483.5 MHz); 2402 - 2480 MHz; 0.89 dBm
VR0013-*Bluetooth* LE 1M BT 5.0 (2400 - 2483.5 MHz); 2402 - 2480 MHz; -8.92 dBm
Tento produkt používa frekvenčné pásmo 5,15 – 5,35 GHz a je určený na použitie iba vo vnútorných priestoroch. Obmedzenia alebo požiadavky v: BE, BG, CZ, DK, DE, EE, IE, EL, ES, FR, HR, IT, CY, LV, LT, LU, HU, MT, NL, AT, PL, PT, RO, SI, SK, FI, SE, UK, IS, NO, LI, CH, TR.
Tento produkt používa frekvenčné pásmo 5,15 – 5,35 GHz a je určený na použitie iba vo vnútorných priestoroch. Obmedzenia alebo požiadavky v: UK.

Upozornenie
Toto je produkt triedy A. V domácom prostredí môže tento produkt spôsobovať rádiové rušenie – v takom prípade musí používateľ podniknúť príslušné opatrenia.

Obmedzená záruka na hardvér spoločnosti Logitech – Zhrnutie
Spoločnosť Logitech zaručuje, že jej hardvérový produkt bude bez porúch materiálu a spracovania počas obdobia uvedeného na balení produktu od dátumu zakúpenia od pôvodného predajcu; toto obdobie však v žiadnom prípade nebude kratšie než dva (2) roky. Na stránke support.logitech.com nájdete špecifické záručné informácie týkajúce sa vášho produktu a postupov pri uplatňovaní nároku na záruku.
Povinnosťou spoločnosti Logitech a vaším výlučným nárokom na náhradu vyplývajúcim z akejkoľvek poruchy v záručnej lehote bude, na základe voľby spoločnosti Logitech, oprava alebo výmena produktu, alebo vrátenie peňazí, za predpokladu, že je hardvér vrátený v mieste predaja alebo inom mieste podľa požiadaviek zákona spoločne s účtenkou. Záručná ochrana predstavuje dodatok k právam poskytovaným v súlade s miestnymi zákonmi o spotrebiteľovi, a môže sa v závislosti na krajine líšiť. Prečítajte si úplné informácie o záruke, z ktorých sa dozviete svoje spotrebiteľské práva a informácie o doplnkovej ochrane poskytovanej v rámci záruky tohto produktu.

Adresa spoločnosti Logitech: Logitech, Inc., 3930 North First Street, San Jose, CA 95134, USA.
Iba pre spotrebiteľov z Európskej únie: Upozorňujeme, že v Európskej únii je akákoľvek lehota trvania záruky, ktorá je kratšia ako dva roky, predĺžená na dva (2) roky.
Výrobca: Logitech Europe S.A., 1015 Lausanne, CH.
Importér do Európskej únie: Logitech Europe S.A., Catharijnesingel 47, 3511 GC Utrecht, NL.
Právne zastúpenie: Logitech Ireland Services Limited, City Gate Plaza Two, Mahon, Cork, T12 A6RW, Írsko.
Úplné informácie o záruke: support.logitech.com

Українська
До початку роботи з пристроєм прочитайте посібник із його експлуатації.

Інструкції з утилізації акумулятора
1. Від'єднайте та зніміть верхню сенсорну панель
2. Викрутіть гвинти, які утримують верхнє кільце, та зніміть його
3. Зніміть алюмінієвий корпус
4. Викрутіть гвинти кріплення задньої панелі та зніміть її
5. Вийміть акумулятор і утилізуйте його

ПРАВИЛА БЕЗПЕЧНОГО ВИКОРИСТАННЯ БЛОКА ЖИВЛЕННЯ Використовувати блок живлення можна лише в приміщенні. Використовуйте лише той блок живлення, який входить у комплект. Не намагайтеся ремонтувати або використовувати пошкоджений блок живлення. Не занурюйте блок живлення у воду та бережіть його від механічних пошкоджень. Регулярно перевіряйте блок живлення на наявність пошкоджень кабелю, вилки та корпусу.
ПРАВИЛА БЕЗПЕЧНОГО ВИКОРИСТАННЯ АКУМУЛЯТОРІВ. Неправильне замінювання акумуляторів може призвести до витікання електроліту, вибуху і травмування. Замінювання старих акумуляторів акумуляторами невідповідного типу може призвести до пожежі або вибуху. Дотримуйтесь інструкцій, щоб правильно встановити акумулятори. Неналежне використання батарей може призвести до пожежі чи хімічного опіку. Не розбирайте їх і не допускайте зіткнення з провідниковими матеріалами, уникайте впливу на них вологи, рідини або температури, що перевищує 54°C. Не піддавайте акумулятори впливу наднизького тиску повітря, оскільки це може призвести до вибуху або витоку легкозаймистої рідини або газу. Не використовуйте та не заряджайте акумулятор, якщо помічено витікання електроліту, зміна кольору, деформація чи будь-яке інше відхилення від норми. Не залишайте акумулятор незарядженим і без використання протягом тривалого часу. Не допускайте короткого замикання акумулятора. Вбудований акумулятор цього пристрою не підлягає замінюванню. Термін служби акумулятора залежить від режиму його експлуатації. Утилізуйте непридатні до використання акумулятори згідно з нормами місцевого законодавства. Якщо відповідних законів і постанов не існує, помістіть такі акумулятори до контейнера для спрацьованого електронного устаткування. Зберігайте акумулятори в місцях, недоступних для дітей.

Рекомендації щодо безпечного використання пристроїв
– Не можна модифікувати пристрій або відкривати його корпус, за винятком випадків, коли це необхідно для вилучення або замінювання батареї.
– Не намагайтеся розібрати виріб або самостійно виконати його технічне обслуговування.
– Використовуйте виріб лише із зазначеними (сертифікованими) ITE-комп'ютерами й аксесуарами.
– Підключайте блок або кабель живлення до розетки, яка під'єднана та заземлена належним чином.
– Цей виріб є безпечним за звичайних умов експлуатації, а також у випадках неправильного використання, що їх можна передбачити.
– Якщо пристрій не працює належним чином, будь ласка, зверніться до служби підтримки Logitech.
– Для здійснення ремонту або обслуговування пристрою його слід повернути виробнику.
– Цей пристрій не призначено для дітей віком до 14 років.
– Обережно! Не призначено для дітей віком до 3 років. Виріб містить дрібні деталі. Небезпека задушення.
– Під час установлення пристрою слід дотримуватись інструкцій виробника. Неправильне встановлення цього пристрою може спричинити його пошкодження або призвести до травм.
– Установлювати пристрій слід належним чином, відповідно до інструкцій виробника. Неправильне встановлення цього пристрою може спричинити його пошкодження або призвести до травм.

Відповідність продуктів Logitech стандартам. Цей виріб відповідає всім застосовним вимогам директиви ЄС щодо обмеження вмісту небезпечних речовин (RoHS), а також правилам утилізації відходів електронного й електротехнічного обладнання (WEEE). Відомості щодо безпечного використання, електромагнітної сумісності, рівня випромінювання в радіочастотному діапазоні, енергоспоживання, обмеження вмісту небезпечних речовин (RoHS) і правил утилізації відходів електронного й електротехнічного обладнання (WEEE) можна переглянути на вебсторінці www.logitech.com/compliance. Щоб підтримувати цей виріб у належному стані, обслуговування не потрібне.
Пакування, акумулятори, а також електронне й електричне обладнання та його аксесуари не слід утилізувати разом із побутовими відходами. Завжди, коли це можливо, їх слід відокремлювати і здавати до відповідного пункту прийому для переробки, щоб уникнути потенційного шкідливого впливу на довкілля та здоров'я людей. Щоб отримати додаткову інформацію, зверніться до місцевих законодавчих органів, зв'яжіться з продавцем виробу або відвідайте вебсторінку www.logitech.com/recycling.

Цим документом компанія Logitech Europe S.A., зареєстрована за адресою EPFL – Innovation Park, Daniel Borel Innovation Center, 1015 Lausanne, Switzerland (Лозанна, Швейцарія), заявляє, що цей радіочастотний периферійний пристрій відповідає вимогам директиви 2014/53/EU.
Повний текст декларації про відповідність нормам ЄС доступний за адресою: www.logitech.com/compliance

Інформація про діапазон робочих частот у країнах Європейського Союзу (МГц) і про максимальну випромінювану потужність РЧ-сигналу (дБм):
VR0013-*Bluetooth* (2400 - 2483.5 МГц); 2402 - 2480 МГц; 0.89 дБм
VR0013-*Bluetooth* LE 1M BT 5.0 (2400 - 2483.5 МГц); 2402 - 2480 МГц; -8.92 дБм
Пристрій працює в діапазоні частот 5,15–5,35 ГГц, і використовувати його можна лише всередині приміщень. Опис обмежень або вимог надано такими мовами: BE, BG, CZ, DK, DE, EE, IE, EL, ES, FR, HR, IT, CY, LV, LT, LU, HU, MT, NL, AT, PL, PT, RO, SI, SK, FI, SE, UK, IS, NO, LI, CH, TR.
Пристрій працює в діапазоні частот 5,15–5,35 ГГц, і використовувати його можна лише всередині приміщень. Опис обмежень або вимог надано такими мовами: UK.

Увага!
Це пристрій класу A. В житлових приміщеннях цей продукт може створювати радіочастотні перешкоди – у такому випадку користувачу доведеться вжити відповідних заходів.

Обмежена гарантія на обладнання від компанії Logitech – загальні відомості
Компанія Logitech гарантує відсутність дефектів матеріалів і виробничого браку в пристрої Logitech упродовж часу, зазначеного на його упаковці, від дати початкового придбання в роздрібній мережі, але в жодному разі не менше 2 (двох) років. На вебсайті support.logitech.com наведено конкретну інформацію про гарантію на виріб, а також описано процедури оформлення претензій за гарантією.
Уся повнота відповідальності компанії Logitech і ваш виключний засіб правового захисту в разі будь-якого порушення цієї гарантії полягає в наступному, на розсуд Logitech: ремонт чи замінювання виробу; відшкодування сплачених коштів за умови повернення цього обладнання разом із копією товарного або касового чека продавцю чи за вказаною адресою згідно з вимогами законодавства. Гарантія є доповненням до прав, наданих відповідно до місцевих законів про права споживача. Її умови в різних країнах можуть різнитися. Ознайомтеся з повною інформацією про гарантію, щоб дізнатися про свої права споживача та додаткові засоби захисту, які надаються за цією гарантією на виріб.

Адреса компанії Logitech: Logitech, Inc., 3930 North First Street, San Jose, CA 95134, США.
Лише для споживачів із країн Європейського Союзу. Зверніть увагу, що в Європейському Союзі строк дії гарантії, що становить менше двох років, продовжується до 2 (двох) років.
Виробник: Logitech Europe S.A., 1015 Lausanne, CH (Лозанна, Швейцарія).
Імпортер (Європейський Союз): Logitech Europe S.A., Catharijnesingel 47, 3511 GC Utrecht, NL (Неймеген, Нідерланди).
Юридичний представник: Logitech Ireland Services Limited, City Gate Plaza Two, Mahon, Cork, T12 A6RW, Ireland (Корк, Ірландія).
Вичерпна інформація про гарантію: support.logitech.com

Eesti
Enne toote kasutamist lugege juhendit.

Akude kasutusest kõrvaldamise juhised:
1. Ühendage lahti ja eemaldage pealmine puutepaneel
2. Keerake lahti ja eemaldage pealmine rõngas
3. Eemaldage alumiiniumsilinder
4. Keerake lahti ja eemaldage tagapaneel
5. Võtke aku kasutusest kõrvaldamiseks välja

TOITEKAABLI HOIATUS! Toitekaabel on ainult siseruumides kasutamiseks. Kasutage vaid tootega kaasasolevat toitekaablit. Kui toitekaabel on katki, ärge seda parandage ega kasutage. Ärge kastke toitekaablit/-pistikut vette ega avaldage sellele tugevat füüsilist jõudu. Kontrollige toitekaablit/-pistikut ja ümbrist vigastuste osas regulaarselt.
AKUHOIATUS! Akude vale väljavahetamise korral võivad need lekkida või plahvatada ja tekitada kehavigastusi. Vale tüüpi aku paigaldamisel võib tekkida tulekahju- või plahvatusoht. Veenduge, et akud oleks paigaldatud õigesti, järgides antud juhiseid. Laetavad akud võivad vale käitlemise korral tuua kaasa tulekahju või keemilise põletuse ohu. Ärge demonteerige ega laske kokku puutuda juhtivate materjalide, niiskuse, vedeliku ega üle 54° C (130° F) kuumusega. Äärmiselt madala õhurõhu juures võib aku põhjustada plahvatust või tuleohtliku vedeliku või gaasi lekkimist. Ärge kasutage ega laadige akut, kui see paistab lekkivat, on muutnud kuju või värvi või ilmnevad mingid muud ebaharilikud näitajad. Ärge jätke akut pikaks ajaks tühjana või kasutamata seisma. Ärge põhjustage lühist. Teie seade võib sisaldada sisemist laetavat akut, mis ei ole väljavahetatav. Aku/patareide kestvus sõltub kasutamisest. Järgige akude/patareide kasutuselt kõrvaldamisel kohalikke õigusakte. Kui vastavaid seadusi ega määrusi pole, viige seade kasutatud elektroonikaseadmete jaoks mõeldud jäätmekonteinerisse. Hoidke akusid lastele kättesaamatus kohas.

Toodete ohutus ja kasutusjuhised
– Ärge avage ega muutke toodet, v.a avamine aku eemaldamiseks ja vahetamiseks.
– Ärge proovige toodet demonteerida ega seda hooldada.
– Kasutage toodet nimetatud/sertifitseeritud ITE arvutite ja tarvikutega.
– Ühendage toiteallikas või -kaabel õigesti paigaldatud ja maandatud pistikupessa.
– See toode on tavapärasel kasutusel ja mõistlikkuse piiridesse jääva väärkasutuse puhul ohutu.
– Kui toode ei tööta, võtke ühendust Logitechi kasutajatoega.
– Hoolduseks või remondiks tuleb toode tootjale tagastada.
– See toode ei ole mõeldud kasutamiseks alla 14-aastastele lastele.
– **Hoiatus.** Ei ole mõeldud alla 36-kuustele lastele. Väikesed osad. Lämbumisoht.
– Järgige seadme paigaldamisel kaasasolevaid juhiseid. Toote vale paigaldus võib selle rikkuda või põhjustada kehavigastusi.
– Järgige seadme paigaldamisel kaasasolevaid juhiseid. Toote vale paigaldus võib selle rikkuda või põhjustada kehavigastusi.

Logitechi ühilduvusnõuded. See toode vastab ohtlike ainete kasutamise piiramise (RoHS) ning elektroonika- ja elektriseadmete jäätmekäitluse (WEEE) direktiivide kohaldatavatele nõuetele. Teavet toote ohutuse, elektromagnetilise ühilduvuse (EMC), raadiosageduse (RF) energiatarbe, ohtlike ainete kasutamise piiramise (RoHS) ning elektroonika- ja elektriseadmete jäätmekäitluse (WEEE) kohta leiate aadressilt www.logitech.com/compliance. Toote nõuetele vastavuse tagamiseks pole tarvis teha hooldustöid.
Pakendit, akusid, elektroonika- ja elektriseadmeid ning nende tarvikuid ei tohi visata olmeprügi hulka. Kui vähegi võimalik, tuleb need muust prügist eraldada ja taaskasutuseks asjakohasesse kogumiskeskusesse viia, mis aitab vältida võimalikku kahju keskkonnale ja inimeste tervisele. Lisateavet saate kohalikust omavalitsusest, ostukohast või aadressilt www.logitech.com/recycling.

Logitech Europe S.A., EPFL - Innovation Park, Daniel Borel Innovation Center, 1015 Lausanne, Šveits, teatab, et raadioseadmetüüp raadisagedusseade on vastavuses direktiiviga 2014/53/EL.
EL-i vastavusdeklaratsiooni täistekst on saadaval aadressil www.logitech.com/compliance

Töösagedusriba Euroopa Liidus (MHz) ja raadioseadme maksimaalne saatevõimsus (dBm):
VR0013-*Bluetooth* (2400 - 2483.5 MHz); 2402 - 2480 MHz; 0.89 dBm
VR0013-*Bluetooth* LE 1M BT 5.0 (2400 - 2483.5 MHz); 2402 - 2480 MHz; -8.92 dBm
See toode töötab sagedusvahemikus 5,15 kuni 5,35 GHz ja on mõeldud kasutamiseks vaid siseruumides. Piirangud ja nõuded: BE, BG, CZ, DK, DE, EE, IE, EL, ES, FR, HR, IT, CY, LV, LT, LU, HU, MT, NL, AT, PL, PT, RO, SI, SK, FI, SE, UK, IS, NO, LI, CH, TR.
See toode töötab sagedusvahemikus 5,15 kuni 5,35 GHz ja on mõeldud kasutamiseks vaid siseruumides. Piirangud ja nõuded: UK

Hoiatus!
See on klassi A toode. See võib koduses keskkonnas raadiohäireid põhjustada, mispuhul võib tarvilikuks osutuda, et kasutaja võtab sobivad meetmed.

Logitechi riistvara piiratud garantii – kokkuvõte
Logitech garanteerib, et tema riistvaratootel ei esine materjali- ega tootmisvigu toote pakendil näidatud ajavahemiku jooksul alates algsest ostukuupäevast, aga kindlasti mitte alla kahe (2) aasta. Toote garantiiteavet ja teavet garantiinõude menetluse kohta leiate aadressilt support.logitech.com.
Logitechi koguvastutus ja teie ainuhüvitis garantii mis tahes rikkumise korral on Logitechi valikul toote parandus või asendamine või makstud hinna hüvitamine eeldusel, et riistvara tagastatakse koos müügikviitungiga ostukohta või muusse sarnasesse kohta, nagu seadustes nõutud. Garantiikaitse on lisaks kohalikest tarbijakaitseseadustest tulenevatele õigustele ja see võib riigiti erineda. Vaadake kindlasti kogu garantiiteavet, et teaksite oma tarbijaõigusi, ja selle garantii pakutavat lisakaitset.

Logitechi aadress: Logitech, Inc., 3930 North First Street, San Jose, CA 95134, USA.
Vaid Euroopa Liidu tarbijatele: Pidage meeles, et Euroopa Liidus kehtib iga vähem kui kahe aasta pikkuse garantiiaja puhul kaheaastane (2) garantii.
Tootja: Logitech Europe S.A., 1015 Lausanne, CH.
Euroopa Liidu importija: Logitech Europe S.A., Catharijnesingel 47, 3511 GC Utrecht, NL.
Seaduslik esindaja: Logitech Ireland Services Limited, City Gate Plaza Two, Mahon, Cork, T12 A6RW, Ireland.
Täielik garantiiteave: support.logitech.com

Latviski
Pirms ierīces lietošanas izlasiet rokasgrāmatu.

Akumulatora utilizācijas norādījumi
1. Atvienojiet un noņemiet skārienpaneļa augšdaļu
2. Atskrūvējiet un noņemiet augšējo gredzenu
3. Noņemiet alumīnija cilindru
4. Atskrūvējiet un noņemiet aizmugurējo paneli
5. Izņemiet utilizējamo akumulatoru

BRĪDINĀJUMS PAR STRĀVAS PADEVES APRĪKOJUMU! Strāvas padeves aprīkojums ir paredzēts lietošanai tikai telpās. Izmantojiet tikai komplektācijā iekļauto strāvas vadu. Nemēģiniet pašrocīgi labot vai izmantot bojātu strāvas vadu. Nemērciet strāvas vadu ūdenī un nepakļaujiet to fiziskiem bojājumiem. Regulāri pārbaudiet strāvas vadu, kontaktdakšu un ietvaru, lai pārliecinātos, vai tie nav bojāti.
BRĪDINĀJUMS PAR BATERIJĀM/AKUMULATORU! Ja baterijas/akumulatoru nomaina nepareizi, tas var uzsprāgt vai var rasties noplūdes, izraisot miesas bojājumus. Ja baterija tiek nomainīta pret nepareiza tipa bateriju, iespējams aizdegšanās vai eksplozijas risks. Ievērojiet sniegtos norādījumus un pārliecinieties, ka baterijas ir ievietotas pareizi. Nepareizi rīkojoties ar lādējamām baterijām/akumulatoriem, rodas aizdegšanās vai ķīmisko apdegumu risks. Neizjauciet un neļaujiet nonākt saskarē ar strāvu vadošiem materiāliem, mitrumu, šķidrumiem vai atrasties vidē, kuras temperatūra pārsniedz 54°C. Ja baterijas/akumulators nonāk vidē ar ļoti zemu gaisa spiedienu, ir iespējama eksplozija vai ugunsnedroša šķidruma vai gāzes izplūšana. Neizmantojiet un nelādējiet bateriju/akumulatoru, ja tas ir iztecējis, mainījis krāsu, deformējies vai ir citādi bojāts. Neglabājiet bateriju/akumulatoru neuzlādētu un ilgstoši neizmantotu. Izvairieties no īssavienojumiem. Ierīcē var būt izmantots iebūvēts lādējams akumulators, kuru nevar nomainīt. Bateriju/akumulatora kalpošanas ilgums ir atkarīgs no lietojuma. Atbrīvojieties no nederīgām baterijām/akumulatoriem atbilstīgi vietējiem normatīvajiem aktiem. Ja šādi normatīvie akti vai noteikumi nav piemērojami, izmetiet ierīci elektronisko ierīču atkritumu tvertnē. Glabājiet baterijas/akumulatoru bērniem nepieejamā vietā.

Ierīču drošas lietošanas norādes
– Lietotājam atļauts izņemt un mainīt baterijas/akumulatorus, taču aizliegts atvērt un pārveidot ierīci.
– Nemēģiniet ierīci izjaukt vai labot.
– Izmantojiet izstrādājumu ar ITE apstiprinātiem/sertificētiem datoriem un piederumiem.
– Pievienojiet elektroapgādes avotu vai strāvas vadu pareizi izveidotai un sazemētai elektrības kontaktligzdai.
– Ierīce ir droša, ja to izmanto pareizi vai paredzami kļūdainā veidā.
– Ja ierīce nedarbojas pareizi, sazinieties ar "Logitech" atbalsta dienestu.
– Apkopes vai remonta veikšanai ierīce ir jānodod ražotājam.
– Šī ierīce nav paredzēta bērniem, kas jaunāki par 14 gadiem.
– **Brīdinājums!** Nav piemērota bērniem, kas jaunāki par 36 mēnešiem. Mazas detaļas. Aizrīšanās risks.
– Uzstādiet ierīci, ievērojot sniegtās instrukcijas. Uzstādot ierīci nepareizi, var radīt bojājumus vai traumas.
– Uzstādiet ierīci pareizi, ievērojot sniegtās instrukcijas. Uzstādot šo izstrādājumu nepareizi, var radīt bojājumus vai traumas.

"Logitech" atbilstība. Šī ierīce atbilst visām piemērojamajām Bīstamo vielu izmantošanas ierobežošanas (RoHS) un Elektrisko un elektronisko iekārtu atkritumu (EIEA) direktīvu prasībām. Informāciju par ierīces drošu lietošanu, EMS, RF, enerģijas patēriņu un RoHS un EIEA atbilstību skatiet tīmekļa vietnē: www.logitech.com/compliance. Sekmīgai ierīces darbībai nav vajadzīga apkope.
Iepakojumu, akumulatorus, elektronisko un elektrisko aprīkojumu un piederumus nedrīkst izmest sadzīves atkritumos. Ja vien iespējams, tie ir jāšķiro un jānogādā atbilstošā savākšanas vietā atkārtotai pārstrādei, lai nepieļautu ietekmi uz vidi un cilvēku veselību. Lai uzzinātu vairāk, sazinieties ar vietējo atbildīgo iestādi vai iegādes vietu vai arī apmeklējiet tīmekļa vietni www.logitech.com/recycling.

Ar šo uzņēmums "Logitech Europe S.A., EPFL" (adrese: Innovation Park, Daniel Borel Innovation Center, 1015 Lausanne, Switzerland (Šveice)) paziņo, ka radioiekārtas tips – radiofrekvenču perifērā ierīce – atbilst Direktīvas 2014/53/ES prasībām.
Pilnu ES atbilstības deklarācijas tekstu varat skatīt tīmekļa vietnē: www.logitech.com/compliance.

Eiropas Savienībā izmantojamās darba frekvenču joslas (MHz) un maksimālā pārraidītā radiofrekvences jauda (dBm):
VR0013-*Bluetooth* (2400 - 2483.5 MHz); 2402 - 2480 MHz; 0.89 dBm
VR0013-*Bluetooth* LE 1M BT 5.0 (2400 - 2483.5 MHz); 2402 - 2480 MHz; -8.92 dBm
Šī ierīce darbojas 5,15–5,35 GHz frekvenču joslā, un tā ir paredzēta lietošanai tikai iekštelpās. Ierobežojumi vai prasības šādās valstīs: BE, BG, CZ, DK, DE, EE, IE, EL, ES, FR, HR, IT, CY, LV, LT, LU, HU, MT, NL, AT, PL, PT, RO, SI, SK, FI, SE, UK, IS, NO, LI, CH, TR.
Šī ierīce darbojas 5,15–5,35 GHz frekvenču joslā, un tā ir paredzēta lietošanai tikai iekštelpās. Ierobežojumi vai prasības šādās valstīs: UK.

Brīdinājums.
Šī ir A klases ierīce. Mājsaimniecības vidē šī ierīce var radīt radiosakaru traucējumus, un šādā gadījumā ierīces lietotājam, iespējams, būs attiecīgi jārīkojas.

"Logitech" ierobežotā aparatūras garantija – kopsavilkums
Uzņēmums "Logitech" garantē, ka nevienai no ierīces daļām laika posmā, kas norādīts uz ierīces iepakojuma (taču nekādā gadījumā ne mazāk par diviem (2) gadiem), sākot no sākotnējā iegādes datuma mazumtirdzniecībā, nebūs materiālu un ražošanas defektu. Konkrētu informāciju par savas ierīces garantijas nosacījumiem un to, kā iesniegt garantijas prasību, skatiet tīmekļa vietnē support.logitech.com.
Uzņēmuma "Logitech" maksimālā atbildība un pircēja vienīgā atlīdzība saskaņā ar garantijas noteikumiem pēc uzņēmuma "Logitech" izvēles ir: ierīces labošana vai maiņa vai samaksātās summas atmaksāšana, ja ierīce ir nodota iegādes vietā vai citā ar likumu norādītā vietā, iesniedzot arī pirkuma čeku. Garantijas noteikumi skatāmi kopā ar attiecīgajiem vietējiem patērētāju aizsardzības likumiem, un tie noteiktās valstīs var atšķirties. Lai uzzinātu savas patērētāja tiesības un ierīces garantijas sniegtās papildu tiesības, skatiet pilno garantijas tekstu.

"Logitech" adrese: Logitech, Inc., 3930 North First Street, San Jose, CA 95134, USA.
Tikai patērētājiem Eiropas Savienībā: ņemiet vērā, ka Eiropas Savienībā jebkurš garantijas termiņš, kas ir mazāks par diviem gadiem, tiks pagarināts līdz diviem (2) gadiem.
Ražotājs: Logitech Europe S.A., 1015 Lausanne, CH.
Importētājs Eiropas Savienībā: "Logitech Europe S.A.", Catharijnesingel 47, 3511 GC Utrecht, NL.
Oficiālais pārstāvis: "Logitech Ireland Services Ltd.", City Gate Plaza Two, Mahon, Cork, T12 A6RW, Īrija.
Pilnīga informācija par garantiju: support.logitech.com.

Lietuvių
Prieš naudodami gaminį perskaitykite vadovą.

Baterijos utilizavimo instrukcijos:
1. Atjunkite ir nuimkite viršutinį jutiklinį pultelį
2. Išsukite ir išimkite viršutinį žiedą
3. Nuimkite aliumininį cilindrą
4. Atsukite ir nuimkite galinį skydelį
5. Ištraukite akumuliatorių išmesti

ĮSPĖJIMAS APIE MAITINIMO ŠALTINĮ! Maitinimo tiekimo blokas skirtas naudoti tik patalpose. Naudokite tik su įrenginiu pateikiamą maitinimo šaltinį. Nebandykite remontuoti ar naudoti pažeisto maitinimo šaltinio. Nenardinkite maitinimo šaltinio į vandenį, saugokite nuo fizinių pažeidimų. Reguliariai tikrinkite, ar nepažeistas maitinimo šaltinio laidas, korpusas ir kištukas.
ĮSPĖJIMAS DĖL BATERIJŲ! Netinkamai įdėtos baterijos gali lemti nuotėkio ar sprogimo ir asmens sužalojimo pavojų. Baterijas pakeitus netinkamo tipo baterijomis, kyla gaisro arba sprogimo pavojus. Užtikrinkite, kad baterijos būtų tinkamai įdėtos pagal pateiktas instrukcijas. Netinkamai naudojamas įkraunamas akumuliatorius gali sukelti gaisro arba cheminio nudegimo pavojų. Neardykite ir saugokite nuo laidžių medžiagų, drėgmės, skysčių ar didesnio nei 54° C (130° F) karščio. Baterija, veikiama nepaprastai žemo oro slėgio, gali sprogti arba iš jos gali ištekėti degieji skysčiai arba dujos. Negalima akumuliatoriaus naudoti arba įkrauti, jei pastebėjote, kad iš jo teka skysčiai, pakito spalva, akumuliatorius deformavosi ar kaip nors kitaip atrodo. Nepalikite išsekusios arba nenaudojamos baterijos ilgą laiko tarpą. Saugokitės, kad neįvyktų trumpasis jungimas. Jūsų įrenginyje gali būti įmontuota nekeičiama vidinė įkraunama baterija. Baterijos eksploatacijos laikas priklauso nuo jos naudojimo pobūdžio. Neveikiančias baterijas reikia išmesti laikantis vietinių įstatymų. Jei tokių įstatymų ar reglamentų nėra, išmeskite prietaisą į elektroninių įrenginių šiukšlinę. Laikykite baterijas vaikams nepasiekiamoje vietoje.

Saugaus gaminių naudojimo rekomendacijos
– Neatidarykite ar nekeiskite gaminio, išskyrus baterijų išėmimą ir keitimą.
– Neardykite ir nebandykite atlikti prietaiso aptarnavimo.
– Naudokite produktą su sąraše išvardintais / sertifikuotais ITE kompiuteriais ir priedais.
– Prijunkite maitinimo šaltinį arba maitinimo laidą prie tinkamai prijungto ir įžeminto elektros lizdo.
– Esant įprastoms naudojimo sąlygoms, šis gaminys yra saugus.
– Jei gaminys netinkamai veikia, kreipkitės į „Logitech" palaikymo centrą.
– Bet kokį gaminio techninį aptarnavimą ir remontą turi atlikti gamintojas.
– Šis gaminys nėra skirtas vaikams. Jo negali naudoti jaunesni nei 14 metų vaikai.
– **Perspėjimas:** neskirta vaikams iki 36 mėn. amžiaus. Mažos dalys. Pavojus užspringti.
– Įdiekite įrenginį pagal pateiktas instrukcijas. Netinkamas šio gaminio montavimas gali lemti pažeidimą arba susižalojimą.
– Montuokite įrenginį tinkamai pagal pateiktas instrukcijas. Netinkamas šio gaminio montavimas gali lemti pažeidimą arba sužalojimą.

„Logitech" suderinamumas. Gaminys atitinka visus taikytinus pavojingų medžiagų apribojimo (RoHS) bei elektros ir elektroninės įrangos (EEĮ) atliekų reikalavimus. Norėdami informacijos apie gaminio saugą, elektromagnetinį suderinamumą (EMS), radijo dažnį (RF), energijos sąnaudas, RoHS ir EEĮ atlikite eikite į internetinę svetainę adresu www.logitech.com/compliance. Siekiant užtikrinti gaminio atitiktį, priežiūra nėra reikalinga.
Pakuotės, baterijų, elektronikos ir elektrinės įrangos bei priedų negalima šalinti su buitinėmis atliekomis. Kai įmanoma, juos reikia atskirti ir perduoti atitinkamam surinkimo punktui, kad jie būtų perdirbti ir būtų išvengta poveikio aplinkai bei žmonių sveikatai. Norėdami gauti daugiau informacijos, susisiekite su savo vietos institucija ar pirkimo vieta arba apsilankykite www.logitech.com/recycling.

Šiuo „Logitech Europe S.A.", EPFL - Innovation Park, Daniel Borel Innovation Center, 1015 Lausanne, Switzerland (Šveicarija), pareiškia, kad radijo įrangos tipo radijo dažnio periferinis įrenginys atitinka direktyvą 2014/53/ES.
Išsamus ES atitikties deklaracijos tekstas pasiekiamas šiuo interneto adresu: www.logitech.com/compliance

Veikimo dažnio juosta Europos Sąjungoje (MHz) ir maksimalus perduodamo radijo dažnio galingumas (dBm):
VR0013-*Bluetooth* (2400 - 2483.5 MHz); 2402 - 2480 MHz; 0.89 dBm
VR0013-*Bluetooth* LE 1M BT 5.0 (2400 - 2483.5 MHz); 2402 - 2480 MHz; -8.92 dBm
Šis gaminys veikia 5,15–5,35 GHz dažnio diapazone ir yra skirtas naudoti tik viduje. Apribojimai arba reikalavimai: BE, BG, CZ, DK, DE, EE, IE, EL, ES, FR, HR, IT, CY, LV, LT, LU, HU, MT, NL, AT, PL, PT, RO, SI, SK, FI, SE, UK, IS, NO, LI, CH, TR.
Šis gaminys veikia 5,15–5,35 GHz dažnio diapazone ir yra skirtas naudoti tik viduje. Apribojimai arba reikalavimai: UK.

Perspėjimas
Tai yra A klasės produktą. Namų aplinkoje produktas gali sukelti radijo trikdžius, priversiančių naudotojus imtis atitinkamų priemonių.

„Logitech" ribota aparatinės įrangos garantija – suvestinė
„Logitech" garantuoja, kad jos gaminys neturės medžiagos ar gamybos defektų visą laikotarpį, nurodytą ant gaminio pakuotės, kuris pradedamas skaičiuoti nuo įsigijimo dienos, tačiau jokiu atveju šis laikotarpis nėra ilgesnis už dvejus (2) metus. Norėdami konkrečios su garantija susijusios informacijos apie gaminį ir procedūras, pateikiant pretenziją dėl garantijos, žr. support.logitech.com.
Remiantis visa „Logitech" atsakomybe ir jūsų išskirtinėmis teisių gynimo priemonėmis, neužtikrinusi garantijos, „Logitech" įsipareigoja pataisyti ar pakeisti gaminį arba, jei aparatinė įranga grąžinama į pirkimo vietą ar kitą tokią „Logitech" nurodytą vietą kartu su pirkimo kvito kopija, kompensuoti sumokėtą sumą. Garantijos apsauga suteikiama kartu su teisėmis, kurias užtikrina vietiniai vartotojų įstatymai, ir kiekvienoje šalyje gali skirtis. Norėdami sužinoti savo vartotojo teises ir papildomas apsaugos priemones, kurias suteikia šio gaminio garantija, žr. visą garantijos informaciją.

„Logitech" adresas: Logitech, Inc., 3930 North First Street, San Jose, CA 95134, USA.
Skirta tik Europos Sąjungos vartotojams. Atminkite, kad Europos Sąjungoje bet koks garantijos laikotarpis, trumpesnis nei dveji metai, turi būti padidintas iki dviejų (2) metų.
Gamintojas: Logitech Europe S.A., 1015 Lausanne, CH (Šveicarija).
Importuotojas Europos Sąjungoje: „Logitech Europe S.A.", Catharijnesingel 47, 3511 GC Utrecht, NL.
Įgaliotasis juridinis atstovas. „Logitech Ireland Services Ltd.", City Gate Plaza Two, Mahon, Cork, T12 A6RW, Ireland (Airija).
Išsami garantijos informacija: support.logitech.com

Български
Преди да започнете работа с продукта, прочетете ръководството.

Инструкции относно изхвърляне на батериите:
1. Изключете и свалете горния сензорен панел
2. Развийте и свалете горния пръстен
3. Свалете алуминиевия цилиндър
4. Развийте и свалете задния панел
5. За да изхвърлите батерията, я дръпнете

ПРЕДУПРЕЖДЕНИЕ, СВЪРЗАНО СЪС ЗАХРАНВАНЕТО: Захранването е предназначено за използване само на закрито. Използвайте само захранването, доставено заедно с комплекта на продукта. Не правете опити да ремонтирате или използвате повредено захранване. Не потапяйте захранването във вода и не го подлагайте на механични въздействия. Редовно проверявайте захранването за наличие на повреди на кабела, щепсела и покритието.
ПРЕДУПРЕЖДЕНИЕ ЗА БАТЕРИИТЕ!: Неправилно сменените батерии може да породят риск от изтичане или експлозия, както и да наранят човек. Има риск от пожари или избухване, ако батерията се смени с такава от друг тип. Проверете дали батериите са поставени правилно, като следвате предоставените инструкции. Ако не боравите с акумулаторните батерии правилно, може да възникне опасност от пожар или химическо изгаряне. Не разглобявайте и не излагайте на проводими материали, влага, течност или топлина над 54° C (130° F). Ако батерията бъде изложена на изключително ниско въздушно налягане, може да се стигне до избухване или изтичане на запалима течност или газ. Не използвайте и не зареждайте батерията, ако е протекла, обезцветена или деформирана или не изглежда нормално по някакъв друг начин. Не оставяйте батерията незаредена или неупотребявана за дълги периоди от време. Не окъсявайте батерията. Това устройство може да съдържа вътрешна акумулаторна батерия, която не може да бъде заменяна. Срокът на експлоатация на батериите е различен при различна употреба. Батериите, които не са годни за експлоатация, трябва да бъдат изхвърлени в съответствие с местните закони. Ако няма действащи закони или разпоредби, изхвърлете вашето устройство в контейнер за електронно оборудване. Пазете батериите далеч от деца.

Указания за безопасна употреба на продукти
– Не отваряйте и не модифицирайте продукта с изключение на изваждане или смяна на батерията.
– Не правете опити за разглобяване или обслужване на продукта.
– Използвайте продукта със съдържащи се в списъка/ITE компютри и аксесоари.
– Свържете захранващия или електрическия кабел към правилно свързан и заземен електрически контакт.
– Този продукт е безопасен, когато се използва при нормални и предвидими условия, избягващи неправилна употреба.
– Ако продуктът работи неизправно, моля, свържете се с отдела по поддръжка на Logitech.
– Ако е необходимо обслужване или ремонт, трябва да върнете продукта на производителя.
– Този продукт не е детски и не е предназначен за използване от деца на възраст под 14 години.
– Предупреждение: Не е предназначено за деца под 36 месеца. Малки части. Опасност от задавяне.
– Инсталирайте устройството съгласно предоставените инструкции. Неправилното монтиране на продукта може да причини повреда или нараняване.
– Монтирайте устройството правилно съгласно предоставените инструкции. Неправилното монтиране на продукта може да причини повреда или нараняване.

Съответствие на Logitech. Продуктът съответства на всички приложими изисквания за ограничението на опасните вещества (RoHS) и отпадъците от електрическо и електронно оборудване (ОЕЕО). За информация относно безопасността на продукта, електромагнитната съвместимост (EMC), радиочестотата, енергийната ефективност, RoHS и ОЕЕО отидете на адрес www.logitech.com/compliance. За да поддържате продукта в съответствие, не е необходимо да осигурявате поддръжка за него.
Опаковката, батериите, електрониката и електрическото оборудване и техните принадлежности не трябва да се изхвърлят като битов отпадък. Където е възможно, те следва да бъдат отделени и отнесени до подходящо място за събиране, което да позволи рециклирането и да се избегне потенциалното въздействие върху околната среда и човешкото здраве. За допълнителна информация потърсете съдействие от местните органи, от мястото на покупка или отидете на адрес www.logitech.com/recycling.

С настоящото, Logitech Europe S.A., EPFL - Innovation Park, Daniel Borel Innovation Center, 1015 Lausanne, Швейцария, декларира, че радио оборудването тип периферно устройство за радиочестота е в съответствие с Директива 2014/53/ЕС.
Пълният текст на декларацията за съответствие на ЕС е достъпен на следния интернет адрес: www.logitech.com/compliance

Работна честотна лента в Европейския съюз (MHz) и максимална предавана радиочестотна мощност: (dBm):
VR0013-*Bluetooth* (2400 - 2483.5 MHz); 2402 - 2480 MHz; 0.89 dBm
VR0013-*Bluetooth* LE 1M BT 5.0 (2400 - 2483.5 MHz); 2402 - 2480 MHz; -8.92 dBm
Този продукт работи при честотен обхват 5,15 – 5,35 GHz и може да се употребява само в закрити помещения. Ограничения или изисквания в: BE, BG, CZ, DK, DE, EE, IE, EL, ES, FR, HR, IT, CY, LV, LT, LU, HU, MT, NL, AT, PL, PT, RO, SI, SK, FI, SE, UK, IS, NO, LI, CH, TR.
Този продукт работи при честотен обхват 5,15 – 5,35 GHz и може да се употребява само в закрити помещения. Ограничения или изисквания в: UK.

Предупреждение
Този продукт е от клас A. В битови условия може да причини радио смущения и ако това стане, има вероятност от потребителя да бъде изискано предприемане на съответните необходими действия.

Ограничена гаранция за хардуер на Logitech – обобщение
Logitech гарантира, че хардуерният продукт на Logitech няма да покаже дефекти в материала и изработката в продължение на периода, показан на опаковката, започвайки от датата на закупуване, като в никакъв случай този период не може да бъде по-кратък от две (2) години. Вижте support.logitech.com за специфична информация за гаранцията за вашия продукт и процедури, за да предприемете действия за рекламация.
Пълната отговорност на Logitech и ексклузивното Ви възмездяване в случай на нарушаване на гаранцията е по усмотрение на Logitech и се свежда до поправка или замяна на продукта или възстановяване на заплатената сума, ако хардуерът бъде върнат в мястото на закупуването му или на друго законово установено място и бъде представена касовата бележка. Гаранционната защита се предоставя в допълнение към правата, полагащи се съгласно местното законодателство за потребителите. Прочетете пълния текст на гаранцията, за да сте наясно със своите права на потребител и да знаете каква допълнителна защита Ви осигурява настоящата продуктова гаранция.

Адрес на Logitech: Logitech, Inc., 3930 North First Street, San Jose, CA 95134, USA.
Само за потребители на територията на Европейския Съюз: Имайте предвид, че всички прилагани в Европейския съюз гаранционни срокове под две години трябва да бъдат увеличени на две (2) години.
Производител: Logitech Europe S.A., 1015 Лозана, Швейцария.
Вносител за Европейския съюз: Logitech Europe S.A., Catharijnesingel 47, 3511 GC Utrecht, NL.
Законен представител: Logitech Ireland Services Limited, City Gate Plaza Two, Mahon, Cork, T12 A6RW, Ирландия.
Пълна информация относно гаранцията: support.logitech.com

Hrvatski
Prije uporabe, pročitajte priručnik.

Upute o odlaganju baterija
1. Odspojite i uklonite gornju dodirnu ploču
2. Odvijte i uklonite gornji prsten
3. Uklonite aluminijski cilindar
4. Odvijte i uklonite stražnju ploču
5. Izvadite bateriju koju želite odložiti

UPOZORENJE O SKLOPU ZA NAPAJANJE! Sklop za napajanje predviđen je samo za uporabu u zatvorenom prostorima. Upotrebljavajte samo sklop za napajanje priložen proizvodu. Nemojte popravljati ili upotrebljavati oštećeni sklop za napajanje. Nemojte uranjati izvor napajanja u vodu niti ga izlagati fizičkoj zlouporabi. Redovito provjeravajte postoje li oštećenja na kabelu, priključnici i kućištu sklopa za napajanje.
UPOZORENJE O BATERIJAMA!: Nepravilno zamijenjene baterije mogu predstavljati opasnost od curenja, eksplozije i tjelesne ozljede. Ako bateriju zamijenite pogrešnom vrstom baterije, postoji opasnost od požara ili eksplozije. Pazite da baterije ugradite propisno na temelju uputa koje ste dobili. Punjive baterije mogu izazvati požar ili kemijske opekline ako se s njima ne postupa pravilno. Nemojte rastavljati niti izlagati vodljivim materijalima, vlazi, tekućinama ili temperaturama većima od 54° C (130° F). Ako se baterija izloži ekstremno niskom tlaku zraka, može doći do eksplozije ili curenja zapaljive tekućine ili plina. Nemojte koristiti ni puniti bateriju ako se čini da curi, da je promijenila boju, da je deformirana ili da na bilo koji način izgleda neuobičajeno. Ne ostavljajte bateriju dulje vrijeme nenapunjenu ili nekorištenu. Nemojte napraviti kratki spoj. Ovaj uređaj može sadržavati internu punjivu bateriju koju NIJE moguće zamijeniti. Trajanje baterije ovisi o upotrebi. Odložite neispravne baterije u skladu s lokalnim propisima. Ako takvi zakoni ili propisi ne postoje, uređaj odložite u koš za otpatke namijenjen elektroničkoj opremi. Baterije držite na mjestima nedostupnima djeci.

Smjernice o sigurnoj uporabi proizvoda
– Nemojte otvarati ni mijenjati proizvod osim radi uklanjanja ili zamjene baterije.
– Ne rastavljajte niti ne pokušavajte servisirati ovaj proizvod.
– Proizvod upotrebljavajte s navedenim/certificiranim ITE računalima i dodatnom opremom.
– Spojite sklop za napajanje ili kabel za napajanje na propisno ožičenu i uzemljenu električnu utičnicu.
– Ovaj je proizvod siguran u normalnim i razumno predvidivim radnim uvjetima zlouporabe.
– Ako proizvod ne radi ispravno, obratite se službi za podršku tvrtke Logitech.
– Ako je potrebno servisiranje ili popravak, proizvod treba vratiti proizvođaču.
– Ovo nije dječji proizvod i nije namijenjen djeci mlađoj od 14 godina.
– **Upozorenje:** Nije prikladno za djecu do 36 mjeseci. Sitni dijelovi. Opasnost od gušenja.
– Ugradite uređaj u skladu s priloženim uputama. Nepravilna ugradnja ovog proizvoda može izazvati oštećenje ili ozljedu.
– Ugradite uređaj pravilno u skladu s priloženim uputama. Nepravilna ugradnja ovog proizvoda može izazvati oštećenje ili ozljedu.

Usklađenost proizvoda tvrtke Logitech. Proizvod je sukladan svim važećim zahtjevima za ograničenje uporabe opasnih tvari (RoHS) i za upravljanje otpadnom električnom i elektroničkom opremom (OEEO). Informacije o sigurnosti proizvoda, elektromagnetskoj kompatibilnosti, radijskoj frekvenciji, energiji, RoHS i OEEO potražite na www.logitech.com/compliance. Održavanje nije potrebno za sukladnost proizvoda.
Pakiranje, baterije, elektronika i električni uređaji i dodatna oprema ne smiju se zbrinjavati kao kućanski otpad. Kad god je to moguće, oni se moraju zasebno prikupljati i odnijeti na odgovarajuće sabirno mjesto kako bi se omogućilo njihovo recikliranje i izbjegao mogući štetni utjecaj na ljudsko zdravlje. Za dodatne informacije obratite se lokalnim službama ili mjestu gdje ste kupili proizvod ili posjetite www.logitech.com/recycling.

Ovime Logitech Europe S.A., EPFL - Innovation Park, Daniel Borel Innovation Center, 1015 Lausanne, Švicarska, izjavljuje da je ovaj tip radijske opreme periferni uređaj koji emitira radijske frekvencije u skladu s odredbama Direktive 2014/53/EU.
Cjelokupni tekst EU izjave o sukladnosti dostupan je na sljedećoj internetskoj adresi: www.logitech.com/compliance

Radni frekvencijski pojas u Europskoj uniji (MHz) i najveća radiofrekvencijska snaga koja se prenosi (dBm):
VR0013-*Bluetooth* (2400 - 2483.5 MHz); 2402 - 2480 MHz; 0.89 dBm
VR0013-*Bluetooth* LE 1M BT 5.0 (2400 - 2483.5 MHz); 2402 - 2480 MHz; -8.92 dBm
Ovaj proizvod radi u frekvencijskom opsegu 5,15-5,35 GHz i njegova uporaba ograničena je samo na zatvoreni prostor. Ograničenja ili zahtjevi u: BE, BG, CZ, DK, DE, EE, IE, EL, ES, FR, HR, IT, CY, LV, LT, LU, HU, MT, NL, AT, PL, PT, RO, SI, SK, FI, SE, UK, IS, NO, LI, CH, TR.
Ovaj proizvod radi u frekvencijskom opsegu 5,15-5,35 GHz i njegova uporaba ograničena je samo na zatvoreni prostor. Ograničenja ili zahtjevi u: UK.

Upozorenje
Ovo je proizvod klase A. U kućanskim okruženjima ovaj proizvod može izazvati radijske smetnje i u tom slučaju će korisnik možda trebati poduzeti odgovarajuće mjere.

Ograničeno jamstvo za hardverski proizvod tvrtke Logitech – sažetak
Logitech jamči da u hardverskom proizvodu tvrtke Logitech neće biti kvarova zbog manjkavog materijala ili izrade tijekom razdoblja u trajanju navedenom na pakiranju proizvoda počevši od datuma izvorne maloprodajne kupnje, no to ni u kojem slučaju neće biti kraće od dvije (2) godine. Specifične informacije o jamstvu za svoj proizvod i postupke za djelovanje u slučaju jamstvenih potraživanja potražite na web-stranici support.logitech.com.
Sva je odgovornost tvrtke Logitech i vaš isključivi pravni lijek za bilo kakvo kršenje jamstva prema Logitechovu nahođenju: popravak ili zamjena proizvoda ili povrat plaćenog iznosa pod uvjetom da se hardver s računom vrati na mjesto kupnje ili slično mjesto u skladu sa zakonom. Jamstvene zaštite dodatak su pravima koja su definirana lokalnim zakonima o zaštiti potrošača i mogu se razlikovati među državama. Pogledajte potpune informacije o jamstvu kako biste bili upoznati sa svojim potrošačkim pravima i dodatnim zaštitama koje pruža jamstvo za ovaj proizvod.

Adresa tvrtke Logitech: Logitech, Inc., 3930 North First Street, San Jose, CA 95134, USA.
Samo za korisnike u Europskoj uniji: Imajte u vidu da se u Europskoj uniji sva razdoblja jamstva kraća od dvije godine moraju produljiti na dvije (2) godine.
Proizvođač: Logitech Europe S.A., 1015 Lausanne, Švicarska.
Uvoznik za Europsku uniju: Logitech Europe S.A., Catharijnesingel 47, 3511 GC Utrecht, NL.
Pravni zastupnik: Logitech Ireland Services Limited, City Gate Plaza Two, Mahon, Cork, T12 A6RW, Ireland.
Potpune informacije o jamstvu: support.logitech.com

Srpski
Pročitajte uputstvo pre korišćenja proizvoda.

Uputstva za odlaganje baterija:
1. Isključite i uklonite gornju dodirnu tablu
2. Odvijte i uklonite gornji prsten
3. Uklonite aluminijumski cilindar
4. Odvijte i uklonite zadnju tablu
5. Izvadite bateriju za odlaganje

UPOZORENJE O ADAPTERU ZA NAPAJANJE! Adapter za napajanje je namenjen za korišćenje samo u zatvorenom prostoru. Koristite isključivo napajanje koje ste dobili sa proizvodom. Ne pokušavajte da popravite ili koristite oštećeni adapter za napajanje. Nemojte potapati adapter za napajanje u vodu i nemojte njime rukovati grubo. Redovno proveravajte adapter za napajanje da biste videli da li ima oštećenja na kablu, utikaču i kućištu.
UPOZORENJE ZA BATERIJU!: Nepravilno zamenjene baterije mogu da procure, eksplodiraju ili izazovu povrede. Ako se baterija zameni neodgovarajućim tipom baterija, postoji rizik od požara ili eksplozije. Proverite da li su baterije pravilno postavljene prateći isporučena uputstva. Nepravilno korišćenje dopunjivih baterija može da izazove požar ili opekotine izazvane hemikalijama. Ne rastavljajte i ne izlažite materijalima pod naponom, vlazi, tečnosti ili temperaturi iznad 54° C (130° F). Ako se baterija izloži izuzetno niskom vazdušnom pritisku, može doći do eksplozije ili curenja zapaljive tečnosti ili gasa. Ukoliko baterija curi, promeni boju ili na bilo koji način izgleda neobičajeno, nemojte je koristiti ili puniti. Nemojte ostavljati baterije za punjenje prazne ili neiskorišćene na duže vremenske periode. Nemojte izazivati kratak spoj. Uređaj može da sadrži internu bateriju za punjenje koja je nezamenljiva. Vek trajanja baterije razlikuje se u zavisnosti od upotrebe. Nefunkcionalne baterije odložite u skladu sa lokalnim propisima. Ukoliko ne postoje ovakvi zakoni ili propisi, uređaj odložite u korpu za otpatke za elektronsku opremu. Držite baterije van domašaja dece.

Uputstva za bezbedno korišćenje proizvoda
– Nemojte da otvarate proizvod niti da vršite izmene na njemu, osim za potrebe vađenja i zamene baterije.
– Ne pokušavajte da rastavite ili servisirate ovaj proizvod.
– Koristite proizvod sa propisanim/sertifikovanim ITE računarima i dodatnom opremom.
– Priključite električno napajanje ili kabl za napajanje u propisno ožičenu i uzemljenu električnu utičnicu.
– Proizvod je bezbedan pod normalnim uslovima rada, kao i pri predvidljivom pogrešnom korišćenju.
– Ako proizvod ne funkcioniše pravilno, obratite se Logitech podršci.
– Ako postoji potreba za servisiranjem ili popravkom, proizvod mora da se vrati proizvođaču.
– Ovo nije proizvod namenjen deci i nije predviđeno da ga koriste deca mlađa od 14 godina.
– **Upozorenje** Nije pogodno za decu mlađu od 36 meseci. Mali delovi. Opasnost od gušenja.
– Instalirajte uređaj u skladu sa priloženim uputstvima. Nepravilna instalacija ovog proizvoda može da dovede do oštećenja ili povrede.
– Pravilno postavite uređaj, u skladu sa priloženim uputstvima. Nepravilna instalacija ovog proizvoda može da dovede do oštećenja ili povrede.

Logitech usklađenost. Ovaj proizvod je usklađen sa svim važećim zahtevima u pogledu ograničenja upotrebe opasnih supstanci (RoHS), kao i otpadne elektronske i električne opreme (WEEE). Informacije o bezbednosti proizvoda, elektromagnetnoj kompatibilnosti, radijskoj frekvenciji, energiji, RoHS i WEEE potražite na www.logitech.com/compliance. Nije potrebno održavanje kako bi proizvod bio usklađen.
Pakovanje, baterije, elektronski i električni uređaji i dodatna oprema se ne smeju se odlagati zajedno sa kućnim otpadom. Kad god je to moguće, treba ih razvrstati i odneti na odgovarajuća mesta za sakupljanje otpada, čime ćete omogućiti njihovu reciklažu i sprečiti moguće rizike po životnu sredinu i zdravlje ljudi. Za više informacija, obratite se lokalnoj upravi ili mestu kupovine proizvoda, odnosno posetite www.logitech.com/recycling.

Ovim putem, Logitech Europe S.A., EPFL – Innovation Park, Daniel Borel Innovation Center, 1015 Lausanne, Švajcarska, izjavljuje da je radio oprema u radiofrekventnom perifernom uređaju u skladu sa Direktivom 2014/53/EU.
Ceo tekst EU deklaracije o usklađenosti dostupan je na sledećoj internet adresi: www.logitech.com/compliance

Radni frekvencijski opseg u Evropskoj uniji (MHz) i maksimalna radiofrekvencijska snaga koja se prenosi (dBm):
VR0013-*Bluetooth* (2400 - 2483.5 MHz); 2402 - 2480 MHz; 0.89 dBm
VR0013-*Bluetooth* LE 1M BT 5.0 (2400 - 2483.5 MHz); 2402 - 2480 MHz; -8.92 dBm
Ovaj proizvod funkcioniše u frekventnom opsegu 5,15–5,35 GHz i ograničen je isključivo na upotrebu u zatvorenom. Ograničenja ili zahtevi u: BE, BG, CZ, DK, DE, EE, IE, EL, ES, FR, HR, IT, CY, LV, LT, LU, HU, MT, NL, AT, PL, PT, RO, SI, SK, FI, SE, UK, IS, NO, LI, CH, TR.
Ovaj proizvod funkcioniše u frekventnom opsegu 5,15–5,35 GHz i ograničen je isključivo na upotrebu u zatvorenom. Ograničenja ili zahtevi u: UK.

Upozorenje
Ovo je proizvod klase A. U kućnom okruženju ovaj proizvod može da izazove radio smetnje i u tom slučaju od korisnika može da se traže da preduzme odgovarajuće mere.

Logitech ograničena garancija za hardver – kratak pregled
Logitech garantuje da u materijalu i izradi ovog hardverskog proizvoda neće biti neispravnosti u vremenskom periodu navedenom na pakovanju proizvoda, počev od datuma kupovine, ali ni u kom slučaju kraćem od dve (2) godine. Posetite lokaciju support.logitech.com da biste videli određene informacije o garanciji za vaš uređaj i procedure postupanja prilikom korišćenja garancije.
Ukupna krivična odgovornost kompanije Logitech i vaše ekskluzivno pravo na nadoknadu za svako kršenje garancije će biti, po izboru kompanije Logitech, da popravi ili zameni proizvod ili da vrati uplaćenu sumu u celosti, pod uslovom da se hardver vrati na mesto kupovine ili na slično mesto u skladu sa zakonom i sa primerkom računa. Zaštite koje pruža garancija predstavljaju dodatak lokalnim zakonima za zaštitu korisnika i mogu da se razlikuju u zavisnosti od zemlje. Pogledajte kompletne informacije o garanciji da biste saznali više o pravima potrošača i dodatnim zaštitama koje navodi ova garancija proizvoda.

Logitech adresa: Logitech, Inc., 3930 North First Street, San Jose, CA 95134, USA.
Samo za potrošače iz Evropske unije: Imajte na umu da se u Evropskoj uniji periodi garancije kraći od dve godine produžavaju na period od dve (2) godine.
Proizvođač: Logitech Europe S.A., 1015 Lausanne, Švajcarska.
Uvoznik za Evropsku uniju: Logitech Europe S.A., Catharijnesingel 47, 3511 GC Utrecht, NL.
Pravni zastupnik: Logitech Ireland Services Limited, City Gate Plaza Two, Mahon, Cork, T12 A6RW, Ireland.
Kompletne informacije o garanciji: support.logitech.com

Slovenščina
Pred uporabo izdelka preberite priročnik.

Navodila za odlaganje baterij:
1. Odklopite in odstranite zgornjo ploščo
2. Odvijte in odstranite zgornji obroč
3. Odstranite aluminijasti valj
4. Odvijte in odstranite hrbtno ploščo
5. Izvlecite baterijo in jo odstranite

OPOZORILO GLEDE NAPAJANJA! Napajalnik je samo za notranjo uporabo. Uporabljajte le napajalnik, ki ste ga dobili z izdelkom. Ne poskušajte popraviti ali uporabiti poškodovanega napajalnika. Napajalnik ne sme priti v stik z vodo ali biti izpostavljen fizični sili. Z rednimi pregledi se prepričajte, da kabel, vtič in ohišje napajalnika niso poškodovani.
OPOZORILO GLEDE BATERIJE!: Nepravilno zamenjane baterije lahko povzročijo nevarnost razlitja ali eksplozije, kar lahko povzroči telesne poškodbe. Če baterijo zamenjate z neustrezno vrsto, lahko pride do požara ali eksplozije. Poskrbite, da so baterije pravilno nameščene, tako da upoštevate priložena navodila. Napačno ravnanje z akumulatorskimi baterijami lahko povzroči požar ali kemične opekline. Izdelka ne razstavljajte in ga ne izpostavite stiku s prevodnimi materiali, vlagi, tekočini ali temperaturi nad 54° C (130° F). Če je baterija izpostavljena izjemno nizkemu zračnemu tlaku, lahko pride do eksplozije ali uhajanja vnetljive tekočine ali plina. Baterije ne uporabljajte in ne polnite, če je videti, da pušča, je spremenila barvo, je zvita ali kakor koli nenavadna. Baterije ne puščajte dalj časa prazne ali neizrabljene. Ne povzročajte kratkega stika. V napravi je morda notranja akumulatorska baterija, ki je ni mogoče zamenjati. Življenjska doba baterij se razlikuje glede na uporabo. Nedelujoče baterije odložite v skladu z lokalnimi zakoni. Če ni nobenih zakonov ali predpisov, napravo odvrzite v zabojnik za odpadne elektronske naprave. Baterije hranite zunaj dosega otrok.

Smernice za varno uporabo izdelkov
– Izdelka ne odpirajte ali spreminjajte, razen za odstranjevanje ali zamenjavo baterije.
– Tega izdelka ne razstavljajte in ga ne poskušajte popravljati.
– Uporabljajte ga le z navedenimi/certificiranimi računalniki in dodatki ITE.
– Napajalnik ali napajalni kabel priključite v ustrezno ožičeno in ozemljeno električno vtičnico.
– Izdelek je varen ob običajni rabi in smiselni neprimerni uporabi, ki jo je mogoče predvideti.
– Če izdelek ne deluje pravilno, se obrnite na podporo družbe Logitech.
– Če je potreben servis ali popravilo, se z izdelkom oglasite pri proizvajalcu.
– To ni izdelek za otroke, zato naj ga ne uporabljajo otroci, mlajši od 14 let.
– **Opozorilo:** Ni primerno za otroke, mlajše od 36 mesecev. Majhni deli. Nevarnost zadušitve.
– Napravo namestite v skladu s priloženimi navodili. Nepravilna namestitev lahko povzroči škodo ali poškodbe.
– Napravo pravilno namestite v skladu s priloženimi navodili. Nepravilna namestitev lahko povzroči škodo ali poškodbe.

Logitechova skladnost s predpisi. Izdelek je v skladu z vsemi veljavnimi zahtevami za omejevanje uporabe nevarnih snovi (RoHS) in odpadno električno in elektronsko opremo (OEEO). Informacije o varnosti izdelka, elektromagnetni združljivosti, radijski frekvenci, energiji, omejevanju uporabe nevarnih izdelkov (RoHS) in odpadni električni in elektronski opremi najdete (OEEO) na spletnem mestu www.logitech.com/compliance. Za ohranjanje skladnosti izdelka vzdrževanje ni potrebno.
Embalaže, baterij, električnih in elektronskih naprav ter njihovih dodatkov ne smete odstraniti skupaj z drugimi gospodinjskimi odpadki. Kadarkoli je to mogoče, jih je treba ločiti in oddati na ustreznem zbirnem mestu, da omogočite recikliranje in preprečite morebitne vplive na okolje in zdravje ljudi. Za več informacij se obrnite na lokalne oblasti ali prodajno mesto oziroma obiščite spletno mesto www.logitech.com/recycling.

Družba Logitech Europe S.A., EPFL – Innovation Park, Daniel Borel Innovation Center, 1015 Lausanne, Švica, izjavlja, da je ta radijska oprema – radiofrekvenčna periferna naprava v skladu z Direktivo 2014/53/EU.
Besedilo izjave EU o skladnosti je v celoti dostopno na spletnem naslovu: www.logitech.com/compliance.

Frekvenčni pas delovanja v Evropski uniji (MHz) in največja moč prenesenega radiofrekvenčnega signala (dBm):
VR0013-*Bluetooth* (2400 - 2483.5 MHz); 2402 - 2480 MHz; 0.89 dBm
VR0013-*Bluetooth* LE 1M BT 5.0 (2400 - 2483.5 MHz); 2402 - 2480 MHz; -8.92 dBm
Izdelek deluje v frekvenčnem pasu 5,15–5,35 GHz in je primeren le za uporabo v notranjih prostorih. Omejitve ali zahteve veljajo v: BE, BG, CZ, DK, DE, EE, IE, EL, ES, FR, HR, IT, CY, LV, LT, LU, HU, MT, NL, AT, PL, PT, RO, SI, SK, FI, SE, UK, IS, NO, LI, CH, TR.
Izdelek deluje v frekvenčnem pasu 5,15–5,35 GHz in je primeren le za uporabo v notranjih prostorih. Omejitve ali zahteve veljajo v: UK.

Opozorilo
To je izdelek razreda A. V domačem okolju lahko ta izdelek povzroči radijske motnje. V tem primeru bo uporabnik morda moral ustrezno ukrepati.

Omejena garancija družbe Logitech za strojno opremo – povzetek
Družba Logitech jamči, da je njen izdelek strojne opreme brez napak v materialu in izdelavi, in sicer v obdobju, ki je označeno na embalaži izdelka in se začne z datumom prvotnega nakupa, vendar v nobenem primeru ne traja manj kot dve (2) leti. Za posebne informacije o garanciji za svoj izdelek in za postopke ravnanja pri garancijskem zahtevku si oglejte spletno mesto support.logitech.com.
Celotna odgovornost družbe Logitech in vaše izključno pravno sredstvo za katero koli kršitev jamstva so po izbiri družbe Logitech: popravilo ali zamenjava izdelka ali vračilo plačanega zneska, pod pogojem, da strojno opremo skupaj z računom vrnete na prodajno mesto ali drugo zakonsko določeno mesto. Zaščita z garancijo je dodatek pravicam, ki jih zagotavljajo lokalni zakoni za zaščito potrošnikov in se lahko razlikuje med državami. Za informacije o svojih potrošniških pravicah in dodatni zaščiti, ki jo ponuja ta garancija izdelka, glejte popolne informacije o garanciji.

Naslov družbe Logitech: Logitech, Inc., 3930 North First Street, San Jose, CA 95134, USA.
Samo za potrošnike v Evropski uniji: V Evropski uniji se vsako garancijsko obdobje, krajše od dveh let, podaljša na dve (2) leti.
Proizvajalec: Logitech Europe S.A., 1015 Lausanne, CH.
Uvoznik za Evropsko unijo: Logitech Europe S.A., Catharijnesingel 47, 3511 GC Utrecht, NL.
Pravni zastopnik: Logitech Ireland Services Limited, City Gate Plaza Two, Mahon, Cork, T12 A6RW, Irska.
Popolne informacije o garanciji: support.logitech.com

Română
Citiți manualul înainte de a utiliza produsul.

Instrucțiuni de aruncare a bateriei:
1. Deconectați și scoateți panoul tactil de sus
2. Deșurubați și scoateți inelul de sus
3. Scoateți cilindrul de aluminiu
4. Deșurubați și scoateți panoul din spate
5. Scoateți bateria pentru a o arunca

AVERTISMENT CU PRIVIRE LA SURSA DE ALIMENTARE ELECTRICĂ! Sursa de alimentare este destinată numai utilizării în interior. Utilizați doar sursa de alimentare inclusă împreună cu produsul. Nu încercați să reparați sau să utilizați o sursă de alimentare deteriorată. Nu scufundați sursa de alimentare în apă și nu o supuneți șocurilor fizice. Inspectați sursa de alimentare în mod regulat, pentru a depista deteriorarea cablului, a cuplei și a carcasei.
AVERTISMENT CU PRIVIRE LA BATERIE!: Bateriile care nu sunt înlocuite în mod corespunzător pot reprezenta un pericol de scurgeri, explozii și vătămări corporale. Dacă bateria este înlocuită cu una de tip incorect, există pericol de incendiu sau de explozie. Asigurați-vă că bateriile sunt instalate corect urmând instrucțiunile furnizate. Bateriile reîncărcabile manevrate necorespunzător pot reprezenta un pericol de incendiu sau de arsuri chimice. Nu dezasamblați și nu expuneți la materiale conductoare, umezeală, lichide sau temperaturi de peste 54° C (130° F). Supunerea unei baterii la o presiune atmosferică extrem de joasă ar putea duce la explozie ori la scurgerea lichidului sau gazului inflamabil. Nu utilizați și nu încărcați bateria dacă prezintă scurgeri, dacă este decolorată, deformată sau pare a fi defectă în orice alt fel. Nu lăsați bateria descărcată sau neutilizată pe perioade lungi de timp. Nu scurtcircuitați. Dispozitivul poate conține o baterie internă, reîncărcabilă care nu poate fi înlocuită. Durata de viață a bateriei diferă în funcție de utilizare. Respectați legislația locală când vă debarasați de bateriile nefuncționale. Dacă nu există legi sau reglementări speciale, aruncați dispozitivul într-un coș de gunoi pentru produse electronice. Nu lăsați bateriile la îndemâna copiilor.

Indicații de utilizare în siguranță a produselor
– Nu deschideți și nu modificați produsul, decât pentru a scoate și a înlocui bateria.
– Nu dezasamblați și nu încercați să depanați acest produs.
– Utilizați produsul cu computerele și accesoriile ITE aprobate/certificate.
– Conectați sursa sau cablul de alimentare la o priză cu împământare, care să fie conectată corespunzător.
– Acest produs este sigur în condiții de operare normale și în cele de operare necorespunzătoare care pot fi prevăzute în mod rezonabil.
– Dacă produsul nu funcționează corespunzător, contactați asistența Logitech.
– Pentru activități de service sau reparații, produsul trebuie returnat producătorului.
– Acesta nu este un produs pentru copii și nu este destinat utilizării de către copiii cu vârsta mai mică de 14 ani.
– **Avertisment.** A nu se lăsa la îndemâna copiilor sub 36 de luni. Piese de dimensiuni mici. Pericol de înecare.
– Montați dispozitivul conform instrucțiunilor furnizate. Instalarea necorespunzătoare a acestui produs poate provoca daune sau vătămări.
– Montați dispozitivul corespunzător, conform instrucțiunilor furnizate. Instalarea necorespunzătoare a acestui produs poate provoca daune sau vătămări.

Conformitate Logitech. Acest produs respectă toate cerințele relevante privind restricționarea substanțelor periculoase (RoHS) și gestionarea deșeurilor din echipamente electrice și electronice (DEEE). Pentru informații despre siguranța produsului, EMC, RF, consumul de energie, RoHS și WEEE, accesați: www.logitech.com/compliance. Pentru ca dispozitivul să-și mențină conformitatea, nu este necesar să fie întreținut.
Ambalajele, bateriile, echipamentele electrice și electronice, precum și accesoriile acestora nu trebuie aruncate împreună cu deșeurile menajere. Pe cât posibil, acestea trebuie separate și duse la un centru de colectare adecvat, pentru a permite reciclarea și pentru a evita potențialele efecte negative asupra mediului și a sănătății umane. Pentru mai multe informații, contactați autoritățile locale sau magazinul de la care ați achiziționat produsul ori accesați www.logitech.com/recycling.

Prin prezenta, Logitech Europe S.A., EPFL – Innovation Park, Daniel Borel Innovation Center, 1015, Lausanne, Elveția, declară că echipamentul radio de tip periferic cu radiofrecvență respectă normele Directivei 2014/53/UE.
Textul complet al declarației de conformitate cu normele U.E. este disponibil la următoarea adresă de internet: www.logitech.com/compliance

Banda de frecvență pentru funcționare în Uniunea Europeană (MHz) și puterea maximă de radiofrecvență transmisă (dBm):
VR0013-*Bluetooth* (2400 - 2483.5 MHz); 2402 - 2480 MHz; 0.89 dBm
VR0013-*Bluetooth* LE 1M BT 5.0 (2400 - 2483.5 MHz); 2402 - 2480 MHz; -8.92 dBm
Acest produs funcționează în banda de frecvență de 5,15 – 5,35 GHz, iar utilizarea este permisă doar în interior. Restricții sau cerințe în: BE, BG, CZ, DK, DE, EE, IE, EL, ES, FR, HR, IT, CY, LV, LT, LU, HU, MT, NL, AT, PL, PT, RO, SI, SK, FI, SE, UK, IS, NO, LI, CH, TR.
Acest produs funcționează în banda de frecvență de 5,15 – 5,35 GHz, iar utilizarea este permisă doar în interior. Restricții sau cerințe în: UK.

Avertisment
Acest produs se încadrează în clasa A. Într-un mediu domestic, acest produs poate genera interferențe radio, iar în acest caz poate fi necesar ca utilizatorul să ia măsurile corespunzătoare.

Garanția limitată Logitech pentru hardware – rezumat
Logitech garantează că produsul său hardware nu prezintă defecte privind materialele și manopera pe durata identificată pe pachetul produsului, începând cu data achiziției inițiale, iar perioada respectivă nu va fi mai mică de doi (2) ani. Consultați support.logitech.com pentru informații specifice de garanție în ce privește produsul dvs. și procedura de înaintare a unei revendicări privind garanția.
Întreaga responsabilitate a companiei Logitech și singura dvs. despăgubire pentru orice încălcare a garanției va fi, la alegerea companiei Logitech, de a repara sau înlocui produsul sau de a rambursa suma plătită, cu condiția ca echipamentul hardware să fie returnat împreună cu chitanța la punctul de achiziție sau la un alt asemenea loc, conform cerințelor legale. Protecția oferită prin garanție este suplimentară față de drepturile oferite în baza legislației locale pentru consumatori și poate varia în funcție de țară. Consultați informațiile complete referitoare la garanție pentru a vă cunoaște drepturile de consumator și măsurile suplimentare de protecție oferite de garanția acestui produs.

Adresa Logitech: Logitech, Inc., 3930 North First Street, San Jose, CA 95134, USA.
Doar pentru consumatorii din Uniunea Europeană: Rețineți faptul că, în Uniunea Europeană, orice perioadă de garanție mai mică de doi ani trebuie mărită la doi (2) ani.
Producător: Logitech Europe S.A., 1015 Lausanne, Elveția.
Importator în Uniunea Europeană: Logitech Europe S.A., Catharijnesingel 47, 3511 GC Utrecht, NL.
Reprezentant legal: Logitech Ireland Services Limited, City Gate Plaza Two, Mahon, Cork, T12 A6RW, Irlanda.
Informații complete referitoare la garanție: support.logitech.com

Türkçe
Ürünü Kullanmadan Önce Kullanıcı Belgelerini Okuyun.

Pillerin Elden Çıkarılması ile İlgili Yönergeler:
1. Üst dokunmatik paneli sökün ve çıkarın
2. Üst halkayı sökün ve çıkarın
3. Alüminyum silindiri kaldırın
4. Arka paneli sökün ve çıkarın
5. Pilleri çıkarın

GÜÇ KAYNAĞI UYARISI! Güç kaynağı yalnızca iç mekanlarda kullanım içindir. Yalnızca ürününüzle birlikte verilen güç kaynağını kullanın. Hasarlı bir güç kaynağını onarmaya veya kullanmaya çalışmayın. Güç kaynağını suya sokmayın veya kötü fiziksel ortamlara maruz bırakmayın. Kablo, fiş ve mahfazanın hasar görüp görmediğini tespit etmek için güç kaynağını düzenli olarak inceleyin.
PİL UYARISI!: Yanlış takılan piller, sızıntı ya da patlama riskine ve fiziksel yaralanmaya neden olabilir. Yanlış türde pil takılırsa patlama veya yangın riski doğabilir. Verilen talimatları izleyerek pillerin doğru takıldığından emin olun. Yanlış bir işlem yapılması durumunda, yeniden şarj edilebilir piller yangın veya kimyasal yanık riski teşkil edebilir. Pili parçalara ayırmayın veya iletken maddelere, neme, sıvıya ya da 54°C'nin (130°F) üzerinde sıcağa maruz bırakmayın. Aşırı düşük hava basıncına maruz kalan bir pil patlamaya veya yanıcı sıvı ya da gaz sızıntısına neden olabilir. Sızıntı varsa, rengi değişmişse, şekli bozulmuşsa veya başka bir nedenle normal görünmüyorsa, pili kullanmayın veya şarj etmeyin. Pillerinizi uzun süre boyunca şarj etmeden veya kullanmadan bırakmayın. Kısa devre yaptırmayın. Aygıtınız yeniden şarj edilebilir bir dahili pil içerebilir ve bu pil değiştirilemez. Pil ömrü kullanıma göre değişiklik gösterir. Çalışmayan piller yerel yasalara göre atılmalıdır. Bu konuya ilişkin bir yasa veya yönetmelik yoksa, aygıtınızı elektronik ürünler için ayrılan atık çöplüğüne atın. Pilleri çocukların erişemeyeceği yerlerde saklayın.

Ürünler için Güvenli Kullanım Yönergeleri
– Pil çıkarma ve değiştirme haricinde, ürün kullanıcı tarafından açılmamalı veya ürün üzerinde değişiklik yapılmamalıdır.
– Bu ürünü sökmeyin veya onarmayı denemeyin.
– Ürünü listelenen / onaylanan ITE bilgisayarlar ve aksesuarlarla kullanın.
– Güç kaynağını veya güç kablosunu uygun şekilde kablolanmış ve topraklanmış bir elektrik prizine takın.
– Bu ürün, normal ve makul derecede öngörülebilir yanlış kullanım koşulları altında güvenlidir.
– Ürün düzgün şekilde çalışmıyorsa, lütfen Logitech destek birimi ile iletişim kurun.
– Servis veya onarım gerektiğinde, ürün üreticiye gönderilmelidir.
– Bu bir Çocuk Ürünü olmayıp 14 yaşın altındaki çocukların kullanımına yönelik değildir.
– **Uyarı:** 36 aydan küçük çocuklar için uygun değildir. Küçük parçalar. Boğulma tehlikesi.
– Aygıtı verilen talimatlara göre monte edin. Bu ürünün yanlış kurulumu hasara veya yaralanmaya yol açabilir.
– Aygıtı verilen talimatlara göre düzgün bir şekilde monte edin. Bu ürünün yanlış kurulumu hasara veya yaralanmaya yol açabilir.

Logitech Uyumluluğu. Ürün, Zararlı Maddeler Kısıtlaması'na (RoHS) ve Atık Elektronik ve Elektrikli Ekipmanlar'a (WEEE) ilişkin tüm gereklilikleri uyumludur. Ürün Güvenliği, EMC, RF, Enerji, RoHS ve WEEE bilgileri için www.logitech.com/compliance adresini ziyaret edin. Ürün uyumluluğu için bakım yapılması gerekmez.
Ambalaj, piller, elektronik parçalar, elektrikli ekipman ve aksesuarları evsel atıklarla birlikte atılmamalıdır. Mümkünse geri dönüştürülebilmesi ve hem çevre hem de insan sağlığı üzerindeki olası etkilerin önüne geçmek için ayrı tutulmalı ve uygun bir toplama noktasına götürülmelidir. Daha fazla bilgi için bulunduğunuz bölgedeki yetkililere veya ürünü satın aldığınız yere danışın ya da www.logitech.com/recycling adresine gidin.

Logitech Europe S.A. (kayıtlı adresi: EPFL – Innovation Park, Daniel Borel Innovation Center, 1015 Lausanne, İsviçre) bu belge ile bu radyo ekipmanı tipi Radyo-Frekans çevrebiriminin 2014/53/EC sayılı Direktif ile uyumlu olduğunu beyan eder.
AB uyumluluk beyanının tam metni aşağıdaki internet adresinde yer alır: www.logitech.com/compliance

Avrupa Birliği'nde İşletim Frekans Bandı (MHz) ve Aktarılan Maksimum Radyo Frekans Gücü (dBm):
VR0013-*Bluetooth* (2400 - 2483.5 MHz); 2402 - 2480 MHz; 0.89 dBm
VR0013-*Bluetooth* LE 1M BT 5.0 (2400 - 2483.5 MHz); 2402 - 2480 MHz; -8.92 dBm
Bu ürün 5,15–5,35 GHz frekans bandında çalışır ve yalnızca iç mekanda kullanıma uygundur. Şu Ülkelerde Kısıtlamalar veya Gereklilikler olabilir: BE, BG, CZ, DK, DE, EE, IE, EL, ES, FR, HR, IT, CY, LV, LT, LU, HU, MT, NL, AT, PL, PT, RO, SI, SK, FI, SE, UK, IS, NO, LI, CH, TR.
Bu ürün 5,15–5,35 GHz frekans bandında çalışır ve yalnızca iç mekanda kullanıma uygundur. Şu Ülkelerde Kısıtlamalar veya Gereklilikler olabilir: UK.

Uyarı
Bu ürün, A sınıfı bir üründür. Bu ürün, kapalı ortamda radyo parazitine neden olabilir, bu da kullanıcının yeterli önlemleri almasını gerektirebilir.

Logitech Sınırlı Donanım Garantisi – Özet
Logitech; donanım ürününüzün, satın alınma tarihinden itibaren ürün ambalajında belirtilen süre boyunca malzeme ve işçilik açısından kusursuz olacağını garanti eder; ancak hiçbir durumda bu garantinin süresi iki (2) yıldan az olmayacaktır. Ürününüz ve garanti talebine ilişkin eylem prosedürleri hakkında özel garanti bilgileri almak için support.logitech.com adresine bakın.
Logitech'in tüm sorumluluğu ve garanti ihlaline ilişkin tek çözüm yolunuz, Logitech'in kararına bağlı olarak, ürünün onarımı veya değişimi ya da ödenen bedelin iadesidir. Bunun için gerekli şart, donanımın satış faturası ile birlikte ilk satın alındığı yere veya kanunların gerektirdiği başka bir yere iade edilmesidir. Garanti korumaları, yerel tüketici yasaları kapsamında sağlanan haklara ilavedir ve ülkelere göre farklılık gösterebilir. Tüketici haklarınızı ve bu ürünün garantisi tarafından sağlanan ek korumaları öğrenmek için tüm garanti bilgilerine bakın.

Logitech Adresi: Logitech, Inc., 3930 North First Street, San Jose, CA 95134, USA.
Sadece Avrupa Birliği Tüketicileri İçin: Avrupa Birliği'nde iki yıldan az her garanti süresinin iki (2) yıla çıkarılacağını unutmayın.
Üretici: Logitech Europe S.A., 1015 Lausanne, CH.
Avrupa Birliği İthalatçısı: Logitech Europe S.A., Catharijnesingel 47, 3511 GC Utrecht, NL.
Yasal Temsilci: Logitech Ireland Services Limited, City Gate Plaza Two, Mahon, Cork, T12 A6RW, İrlanda.
Tüm Garanti Bilgileri: support.logitech.com

العربية
اقرأ الدليل قبل استخدام المنتج.

إرشادات التخلص من البطارية:
1. افصل لوحة اللمس العلوية وأزلها
2. فك البراغي وأزل الطوق العلوي
3. أزل الأسطوانة الألومنيوم
4. فك البراغي وأزل اللوحة الخلفية
5. اسحب البطارية للخارج للتخلص منها

تحذير خاص بمصدر الطاقة! مصدر الطاقة مخصص للاستخدام الداخلي فقط. لا تستخدم إلا مصدر الطاقة المرفق مع المنتج. ولا تحاول إصلاح أو استخدام مصدر طاقة تالف. تجنب غمر مصدر الطاقة في الماء أو تعريضه لسوء الاستخدام المادي. افحص مصدر الطاقة بصفة دورية بحثًا عن وجود تلف بالكابل والقابس الخاص به وجسمه.
تحذير خاص بالبطارية!: قد يؤدي استبدال البطاريات بشكل غير صحيح إلى وقوع مخاطر تسرب أو حدوث انفجار أو إصابة جسدية. خطر نشوب حريق أو انفجار إذا تم استبدال البطارية بنوع غير صحيح. تأكد من تركيب البطاريات بشكل صحيح باتباع التعليمات المقدمة. قد يتسبب سوء استخدام البطاريات القابلة لإعادة الشحن في مخاطر نشوب حريق أو حروق كيميائية. تجنب تفكيكها أو تعرضها للمواد الموصلة أو الرطوبة أو السوائل أو الحرارة التي تتجاوز 54 درجة مئوية (130 درجة فهرنهايت). قد تتسبب البطارية المُعرضة لضغط هواء منخفض بشدة في انفجار أو تسرب سائل أو غاز قابل للاشتعال. ويحظر أيضًا استخدام البطارية أو شحنها إذا حدث بها تسرب أو تغير في لونها أو شكلها أو ظهرت بأي شكل غير طبيعي. لا تترك البطارية غير مشحونة أو غير مستخدمة لفترات زمنية طويلة. لا تقم بعمل دائرة قصر. قد يحتوي الجهاز على بطارية داخلية وقابلة لإعادة الشحن لكنها غير قابلة للاستبدال. يختلف عمر البطارية تبعًا للاستخدام. يجب التخلص من البطاريات التي لا تعمل وفقًا للقوانين المحلية. وفي حال عدم وجود قوانين أو لوائح تحكم عملية التخلص من المنتجات، يُرجى التخلص من الجهاز في حاوية النفايات الخاصة بالأجهزة الإلكترونية. كما يُنصح بالاحتفاظ بالبطاريات بعيدًا عن متناول الأطفال.

إرشادات الاستخدام الآمن الخاصة بالمنتجات
– يجب ألا يتم فتح المنتج أو تعديله إلا لإزالة البطارية واستبدالها.
– تجنب تفكيك هذا المنتج أو محاولة إجراء صيانة له.
– استخدم المنتج مع أجهزة الكمبيوتر والملحقات ITE المدرجة/المعتمدة.
– قم بتوصيل مصدر الطاقة أو سلك الطاقة بمأخذ كهربائي سلكي ومؤرض بشكل صحيح.
– هذا المنتج آمن في ظل ظروف التشغيل العادية وظروف التشغيل مع سوء الاستخدام المتوقع بشكل معقول.
– إذا كان المنتج يعمل بشكل غير صحيح، فيرجى الاتصال بدعم Logitech.
– يتعين إعادة المنتج إلى جهة التصنيع عند الحاجة إلى إجراء أي عمليات صيانة أو إصلاح.
– لا يعد ذلك منتجًا للأطفال، كما أنه غير مخصص للاستخدام من قِبل الأطفال ممن تقل أعمارهم عن 14 عامًا.
– تحذير. غير مناسب للأطفال الذين تقل أعمارهم عن 36 شهرًا. حيث توجد أجزاء صغيرة. ويمكن أن يتعرضوا لخطر الاختناق.
– قم بتركيب الجهاز وفقًا للإرشادات المقدمة. فقد يتسبب التركيب غير الصحيح لهذا المنتج في تلف أو إصابة.
– قم بتركيب الجهاز بشكل صحيح وفقًا للإرشادات المقدمة. فقد يتسبب التركيب غير الصحيح لهذا المنتج في تلفه أو التعرض للإصابة.

التوافق مع Logitech. يتوافق المنتج مع كل المتطلبات السارية لتوجيه الحد من المواد الخطرة (RoHS) والتوجيه المتعلق بنفايات المعدات الكهربائية والإلكترونية (WEEE). للحصول على المعلومات المتعلقة بسلامة المنتج والتوافق الكهرومغناطيسي (EMC)، والتردد اللاسلكي (RF)، والطاقة، وتوجيه الحد من المواد الخطرة (RoHS)، والتوجيه المتعلق بنفايات المعدات الكهربائية والإلكترونية (WEEE)، يُرجى الانتقال إلى الموقع www.logitech.com/compliance. لا تتعين الصيانة حفاظًا على توافق المنتج.
يجب عدم التخلص من مواد التغليف والبطاريات والأجهزة الإلكترونية والكهربائية وملحقاتها مع النفايات المنزلية. ومتى أمكن، يجب فصلها وإحضارها إلى نقطة تجميع ملائمة لإتاحة إعادة تدويرها وتجنب التأثيرات المحتملة على البيئة وصحة الإنسان. لمزيد من المعلومات، اتصل بالسلطات المحلية لديك أو مكان الشراء، أو تفضل بزيارة الموقع www.logitech.com/recycling.

تعلن شركة Logitech Europe S.A., EPFL – ومقرها Innovation Park, Daniel Borel Innovation Center, 1015 Lausanne بسويسرا، بموجب هذا المستند أن هذا الجهاز الطرفي والذي يعمل بالتردد اللاسلكي من نوع المعدات اللاسلكية وهو متوافق مع توجيه الاتحاد الأوروبي EU/2014/53.
يتوفر النص الكامل لبيان الاتحاد الأوروبي للمطابقة على عنوان الإنترنت التالي: www.logitech.com/compliance

نطاق تردد التشغيل في الاتحاد الأوروبي (ميجاهرتز) وأقصى طاقة مرسلة للترددات اللاسلكية(ديسيبل ميلي واط):
VR0013-Bluetooth (2400 - 2483.5 MHz); 2402 - 2480 MHz; 0.89 dBm
VR0013-Bluetooth LE 1M BT 5.0 (2400 - 2483.5 MHz); 2402 - 2480 MHz; -8.92 dBm
يعمل هذا المنتج في نطاق تردد 5.35-5.15 جيجا هرتز وهو مقيد للاستخدام الداخلي فقط. القيود أو المتطلبات في: بلجيكا، بلغاريا، التشيك، الدانمارك، ألمانيا، إستونيا، أيرلندا، اليونان، إسبانيا، فرنسا، كرواتيا، إيطاليا، قبرص، لاتفيا، ليتوانيا، لوكسمبورغ، المجر، مالطا، هولندا، النمسا، بولندا، البرتغال، رومانيا، سلوفينيا، سلوفاكيا، فنلندا، السويد، المملكة المتحدة، أيسلندا، النرويج، ليختنشتاين، سويسرا، تركيا.
يعمل هذا المنتج في نطاق تردد 5.35-5.15 جيجا هرتز وهو مقيد للاستخدام الداخلي فقط. القيود أو المتطلبات في: المملكة المتحدة

تحذير
هذا منتج من الفئة أ. في البيئات المنزلية، قد يتسبب هذا المنتج في حدوث تداخل لاسلكي، وفي هذه الحالة قد يُطلب من المستخدم اتخاذ التدابير الكافية.

ضمان الأجهزة المحدود من Logitech – ملخص
تضمن Logitech خلو أجهزة Logitech من العيوب في الخامات والصناعة طوال المدة الزمنية المحددة على عبوة المنتج ابتداءً من تاريخ الشراء الأصلي، والذي لا يقل بحال من الأحوال عن سنتين (2). تفضل بزيارة الموقع support.logitech.com للحصول على معلومات الضمان المحددة الخاصة بالمنتج والإجراءات الواجب اتباعها للمطالبة بالضمان.
تتمثل المسؤولية القانونية الكاملة التي تضطلع بها Logitech والتعويض القانوني الحصري الخاص بك عن أي خرق للضمان، وفقًا لما تختاره Logitech، في إصلاح المنتج أو استبداله أو استرداد السعر المدفوع، شريطة إرجاع الأجهزة إلى مركز الشراء أو أي مكان آخر بموجب ما يقتضيه القانون مع تقديم إيصال. تأتي صور حماية الضمان بالإضافة إلى الحقوق المتوفرة بموجب قوانين المستهلك المحلية وقد تختلف من دولة لأخرى. الرجاء الاطلاع على معلومات الضمان الكاملة لمعرفة حقوقك كمستهلك وصور الحماية الإضافية المكفولة بموجب ضمان المنتج هذا.

عنوان Logitech: Logitech, Inc., 3930 North First Street, San Jose, CA 95134, USA.
خاص بالمستهلكين في منطقة الاتحاد الأوروبي فقط: الرجاء ملاحظة أنه في الاتحاد الأوروبي، أي مدة ضمان أقل من عامين تزيد إلى عامين.
جهة التصنيع: Logitech Europe S.A., 1015 Lausanne, CH.
المستورد من الاتحاد الأوروبي: Logitech Europe S.A., Catharijnesingel 47, 3511 GC Utrecht, NL.
الممثل القانوني: Logitech Ireland Services Limited, City Gate Plaza Two, Mahon, Cork, T12 A6RW, Ireland
معلومات الضمان الكاملة: support.logitech.com

עברית
יש לקרוא את המדריך לפני השימוש במוצר.

הוראות השלכת סוללות:
1. נתק והסר את החלק העליון של לוח המגע
2. הברג החוצה והסר טבעת עליונה
3. הסר גליל אלומיניום
4. הברג החוצה והסר לוח אחורי
5. משוך סוללה והשלך אותה

אזהרת ספק כוח! ספק הכוח מיועד לשימוש ביתי בלבד. השתמש רק באספקת החשמל הכלולה יחד עם המוצר שלך. אין לנסות לתקן או להשתמש בספק כוח פגום. אין לטבול את מקור החשמל במים או לפגום בו בצורה פיזית. בדוק את אספקת החשמל באופן קבוע על מנת למצוא נזק בכבל, תקע ובמעטפת.
אזהרת סוללה!: החלפה שגויה של סוללות עלולה לגרום סכנת דליפה או פיצוץ ופציעה גופנית. קיים סיכון של שריפה או פיצוץ במקרה בו הסוללה מוחלפת בסוג שאינו תקין. וודא כי הסוללות מותקנות בצורה תקינה על ידי ביצוע ההוראות המסופקות. סוללות שלא טופלו כראוי עלולות ליצור סיכון שריפה או בעירה כימית. אין לפרק לחשוף לחומרים מוליכים, לחות, נוזלים או חום בטמפרטורה מעל 54 °C. סוללה החשופה ללחץ אויר נמוך במיוחד עלולה להתפוצץ או לדלוף נוזל מוצת או גז דליק. אין להשתמש או להטעין את הסוללה אם נראה כי היא דולפת, משנה צבע, מתעוותת או נראה כי לא תקינה בצורה כלשהי. אין להשאיר את הסוללה במשך תקופה ארוכהללא טעינה או ללא שימוש. אין לקצר מגעים. המכשיר שלך עלול להכיל סוללה פנימית, נטענת שאינה ניתנת להחלפה. אורך חיי הסוללה משתנה עם השימוש. יש להשליך סוללות שאינן פועלות בהתאם לחוק הישראלי. אם לא קיימים חוקים או תקנות בנושא, השלך את המכשיר שלך בפח אשפה המיועד לאלקטרוניקה. הרחק את הסוללות מילדים.

הנחיות לשימוש בטוח במוצרים
– אין לפתוח או לשנות את המוצר, להוציא הסרה והחלפה של סוללות.
– אין לפרק את המוצר או לנסות לטפל בו.
– השתמש במוצר עם המחשבים והאביזרים הרשומים/מורשים מסוג ITE.
– חבר מקור חשמל או כבל חשמל ליציאת חשמל קווית המחוברת ומוארקת כהלכה.
– מוצר זה הינו בטוח בתנאי הפעלה תקינים וכן בתנאי הפעלה שאינם תקינים אשר ניתן לחזות במידת הסביר.
– במקרה של פעולת מוצר בלתי-תקינה, אנא צור קשר עם מחלקת התמיכה של Logitech.
– יש להחזיר את המוצר ליצרן בכל מקרה של צורך בטיפול או תיקון.
– מוצר זה אינו מוצר לילדים ולא נועד לשימוש על-ידי ילדים מתחת לגיל 14.
– **אזהרה!** לא מתאים לילדים שגילם פחות מ-36 חודשים. חלקים קטנים. סכנת חנק.
– התקן מכשיר בהתאם להוראות המפורטות. התקנה לא תקינה של מוצר זה עלולה לגרום לנזק או לפציעה.
– התקן את המכשיר בהתאם להוראות המצורפות. התקנה לא תקינה של מוצר זה עלולה לגרום לנזק או לפציעה.

ציות לדרישות Logitech. המוצר תואם לכל הדרישות המתאימות עבור זהירות מחלקים מסוכנים (RoHS) והשלכה של ציוד אלקטרוני וחשמלי (WEEE). למידע בנוגע לבטיחות, תאימות אלקטרו-מגנטית, קרינת רדיו, אנרגיה, RoHS ו-WEEE, עבור אל www.logitech.com/compliance. אין צורך בתחזוקה לשמירה על תאימות המוצר.
אין להשליך אריזות, סוללות, ציוד אלקטרוני וחשמלי ואביזרים משלימים שלהם ביחד עם האשפה הביתית. בכל עת שניתן, הם צריכים להיות מופרדים ולהביא אותם לנקודת איסוף מוסדרת המאפשרת מיחזור ולהימנע מהשפעות אפשריות על הסביבה ועל הבריאות. למידע נוסף, נא לפנות אל הרשות העירונית או למקום רכישת המוצר או לעבור אל www.logitech.com/recycling.

לפיכך, Logitech Europe S.A., EPFL - Innovation Park, Daniel Borel Innovation Center, 1015 Lausanne, Switzerland מצהירה כי סוג ציוד הרדיו תדר רדיו סביבה בתאימות עם דירקטיבה EU/2014/53.
הטקסט המלא של הצהרת התאימות האירופאית זמינה בכתובת האינטרנט הבאה: www.logitech.com/compliance

תחום פעילות תדר באיחוד האירופי (MHz) ועוצמת תדר שידור רדיו מקסימלית (dBm):
VR0013-*Bluetooth* (2400 - 2483.5 MHz); 2402 - 2480 MHz; 0.89 dBm
VR0013-*Bluetooth* LE 1M BT 5.0 (2400 - 2483.5 MHz); 2402 - 2480 MHz; -8.92 dBm
מוצר זה מתפקד בטווח תדרים 5.15 - 5.35 ג'יגה-הרץ ומוגבל לשימוש ביתי בלבד. הגבלות או דרישות ב: BE, BG, CZ, DK, DE, EE, IE, EL, ES, FR, HR, IT, CY, LV, LT, LU, HU, MT, NL, AT, PL, PT, RO, SI, SK, FI, SE, UK, IS, NO, LI, CH, TR.
מוצר זה מתפקד בטווח תדרים 5.15 - 5.35 ג'יגה-הרץ ומוגבל לשימוש ביתי בלבד. הגבלות או דרישות ב: בריטניה.

אזהרה
זהו מוצר סוג A. בסביבה ביתית, מוצר זה עלול לגרום להפרעות רדיו, כאשר בכל מקרה המשתמש יידרש לבצע צעדים הולמים.

אחריות מוגבלת על חומרה של Logitech – סיכום
Logitech מתחייבת כי מוצר החומרה שלה יהא נקי מפגמי חומרים ועבודה במהלך פרק הזמן המצוין באריזת המוצר, החל מתאריך הרכישה הקמעונית המקורית, אולם בשום מקרה פרק זמן זה לא יהא קצר משנתיים (2 שנים). עיין באתר support.logitech.com למידע אחריות ספציפי בנוגע למוצר שלך ולהליכים להגשת תביעה במסגרת האחריות.
חבותה המלאה של Logitech והסעד הבלעדי שלך בגין כל הפרת אחריות יהיו, לבחירתה של Logitech, תיקון או החלפה במקביל תפקודי של המוצר או החזרת המחיר ששולם, בהנחה כי החומרה מוחזרת לנקודת הרכישה או למקום אחר כפי שיידרש בדין, בצירוף קבלה. ההגנות במסגרת האחריות נוספות על הזכויות המסופקות בדיני הצרכנות המקומיים, ועשויות להיות שונות בארצות שונות. נא לעיין במידע האחריות המלא לבירור זכויות הצרכן וההגנות הנוספות המסופקות על-ידי אחריות מוצר זו.

כתובת Logitech: Logitech, Inc., 3930 North First Street, San Jose, CA 95134, USA.
ללקוחות באיחוד האירופי בלבד: שים לב כי באיחוד האירופי, כל תקופת אחריות הקצרה משנתיים תוארך לשנתיים.
היצרן: Logitech Europe S.A., 1015 Lausanne, CH.
יבואן באיחוד האירופי: Logitech Europe S.A., Catharijnesingel 47, 3511 GC Utrecht, NL
ייצוג משפטי: Logitech Ireland Services Limited, City Gate Plaza Two, Mahon, Cork, T12 A6RW, Ireland.
מידע מלא בנושא אחריות: support.logitech.com