Folded Size = A5

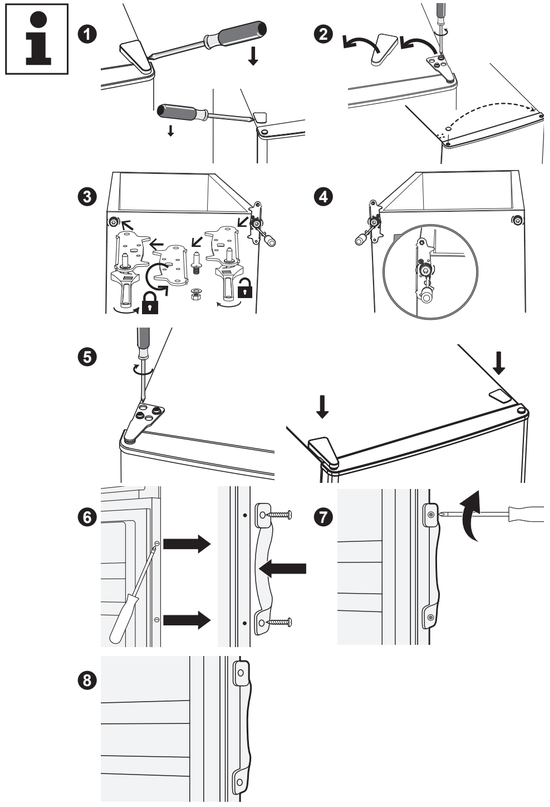

Imtron GmbH
Media-Saturn-Strasse 1
85053 Ingolstadt
Germany
www.imtron.eu
www.ok-online.com
contact@imtron.eu

IM_OFR 311 D W_240801_V03

OFR 311 D W

KÜHLSCHRANK MIT GEFRIERFACH // UPRIGHT LARDER

DE GEBRAUCHSANWEISUNG	4	IT MANUALE DELL'UTENTE	52
EN USER MANUAL	14	NL GEBRUIKSAANWIJZING	62
ES MANUAL DE INSTRUCCIONES	23	PL INSTRUKCJA OBSŁUGI	72
FR MODE D'EMPLOI	33	TR KULLANIM KILAVUZU	82
HU FELHASZNÁLÓI KÉZIKÖNYV	43		

ok.
pure function

IM_OFR 311 D W_240801_V03_HR.indb 1

1/8/2024 4:55 PM

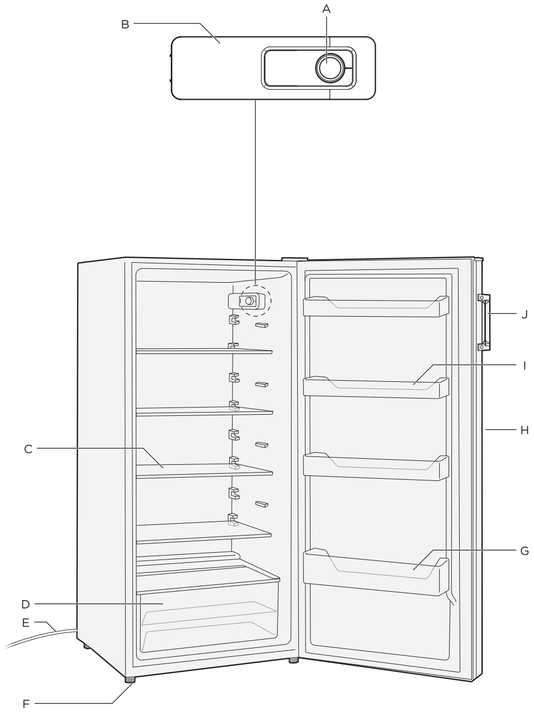
A
B
C
D
E
F
G
H
I
J

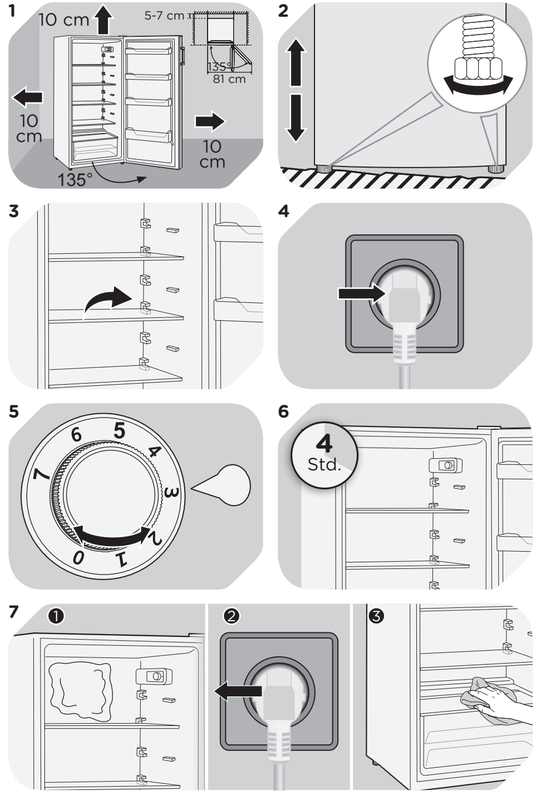
1
10 cm
5-7 cm
135°
81 cm
10 cm
10 cm
135°
2
3
4
5
6
4
Std.
7
❶
❷
❸

DE **Vorsicht: Brandgefahr!** Entflammbare Stoffe. **Warnung!** Achten Sie bei der Nutzung, Wartung und Entsorgung des Geräts auf das Symbol, das sich auf der Rückseite des Geräts befindet (Rückwand oder Kompressor). Das Symbol steht für Feuergefahr. In den Kältemittelleitungen und im Kompressor befinden sich brennbare Materialien. Bitte halten Sie sich während der Nutzung, der Wartung und der Entsorgung fern.

EN **Caution: Risk of fire!** Flammable materials. **Warning!** During using, service and disposal of the appliance, please pay attention to the symbol which is located on the rear of the appliance (rear panel or compressor). It's the risk of fire warning symbol. There are flammable materials in the refrigerant pipes and the compressor. Keep sources of fire and open flames away during using, service and disposal.

ES **Precaución: ¡Riesgo de incendio!** Materiales inflamables. **¡Advertencia!** Durante el uso, el mantenimiento y la eliminación del aparato, preste atención al símbolo que aparece en el lado izquierdo, que se encuentra en la parte posterior del aparato (panel trasero o compresor). Es la señal de advertencia de incendio. Los conductos de refrigerante y el compresor contienen materiales inflamables. En caso de incendio, aléjese del foco del fuego.

FR **Attention : Risque d'incendie!** Matériaux inflammables. **Avertissement !** Durant l'utilisation, l'entretien et la mise au rebut de l'appareil, merci de respecter le symbole figurant à gauche au dos de l'appareil (panneau arrière ou compresseur). C'est un symbole de risque d'incendie. Les tuyaux de réfrigérant et le compresseur contiennent des matériaux inflammables. Utilisez, faites l'entretien ou la mise au rebut de l'appareil en vous tenant éloigné de toute source de flamme.

HU **Vigyázat: Tűzveszély!** Gyúlékony anyagok. **Figyelem!** A készülék használata, karbantartása és ártalmatlanítása során, kérjük, figyeljen a bal oldalon elhelyezett piktogramra a készülék hátoldalán (hátfal vagy kompresszor). Ez a tűzveszély figyelmeztetés. A hűtőközeg-vezetékekben és a kompresszorban gyúlékony anyagok vannak. Kérjük, tartsa távol a készüléket tűzforrásoktól használat, karbantartás és ártalmatlanítás közben.

IT **Attenzione: rischio di incendio!** Materiali infiammabili. **Attenzione!** Durante l'uso, la manutenzione e lo smaltimento dell'apparecchio, prestare attenzione al simbolo sul lato sinistro, che si trova sul retro dell'apparecchio (pannello posteriore o compressore. E' il simbolo di pericolo d'incendio. Ci sono materiali infiammabili nelle tubazioni del refrigerante e nel compressore. Per favore, stai lontano da una fonte d'incendio durante l'uso, la manutenzione e lo smaltimento.

NL **Waarschuwing: Brandrisico!** Brandbare materialen. **Waarschuwing!** Tijdens het gebruiken, onderhouden en afdanken van het apparaat, houd rekening met het symbool dat links op de achterkant van het apparaat is aangebracht (achterpaneel of compressor). Dit is het symbool voor brandgevaar. Er bevinden zich brandbare stoffen in de koelleidingen en compressor. Tijdens het gebruiken, onderhouden en afdanken van het apparaat, blijf uit de buurt van een vuurbron.

PL **Ostrzeżenie: Ryzyko pożaru!** Materiały palne. **Ostrzeżenie!** Podczas użytkowania, serwisowania i utylizacji urządzenia należy zwrócić uwagę na symbol znajdujący się z lewej strony z tyłu urządzenia (tylny panel lub sprężarka). To jest ostrzeżenia o ryzyku spowodowania pożaru. W przewodach czynnika chłodniczego i sprężarce znajdują się łatwopalne materiały. Proszę trzymać się z dala od źródła ognia podczas użytkowania, serwisu i utylizacji urządzenia.

TR **İkaz: Yangın tehlikesi!** Yanıcı maddeler. **Uyarı!** Cihazın kullanımı, servisi ve tasarrufu sırasında, lütfen cihazın arka tarafında (arka panel veya kompresör) bulunan sol taraftaki sembole dikkat edin. Bu sembol, yangın uyarı sembolüdür. Soğutucu borularında ve kompresörde yanıcı maddeler bulunmaktadır. Lütfen kullanım, servis ve tasarruf sırasında yangın kaynağından uzakta olun.

HERZLICHEN GLÜCKWUNSCH!
Vielen Dank, dass Sie sich für ein Produkt von **ok**. entschieden haben. Bitte lesen Sie diese Anleitung sorgfältig durch und bewahren Sie sie für späteren Gebrauch auf.

Wichtige Sicherheitsanweisungen. BITTE AUFMERKSAM DURCHLESEN UND FÜR SPÄTEREN GEBRAUCH AUFBEWAHREN.

1. Dieses Gerät kann von Kindern ab 8 Jahren und darüber sowie von Personen mit verringerten physischen, sensorischen oder mentalen Fähigkeiten oder Mangel an Erfahrung und / oder Wissen benutzt werden, wenn sie beaufsichtigt werden oder bezüglich des sicheren Gebrauchs des Gerätes unterwiesen wurden und die daraus resultierenden Gefahren verstehen.
2. Kinder ab 3 Jahren und jünger als 8 Jahre dürfen das Kühl-/Gefriergerät be- und entladen.
3. Kinder dürfen nicht mit dem Produkt spielen.
4. Reinigung und Benutzerwartung dürfen nicht von Kindern ohne Beaufsichtigung durchgeführt werden.
5. Wenn die Netzanschlussleitung dieses Gerätes beschädigt wurde, muss sie durch den Hersteller, seinen Kundendienst oder eine ähnlich qualifizierte Person ersetzt werden, um Gefährdungen zu vermeiden.
6. Dieses Produkt ist für die Lagerung haushaltsüblicher Mengen im Haushalt oder in haushaltsähnlichen, nicht-gewerblichen Anwendungen bestimmt. Haushaltsähnliche Anwendungen umfassen z.B. die Verwendung in Mitarbeiterküchen von Läden, Büros sowie die Nutzung durch Gäste von Pensionen, kleinen Hotels und ähnlichen Wohneinrichtungen.

7. **Warnung!** Belüftungsöffnungen im Gerätegehäuse oder im Einbaugehäuse dürfen nicht verschlossen oder blockiert werden.
8. **Warnung!** Zum Beschleunigen des Abtauvorgangs keine anderen mechanischen Einrichtungen oder sonstigen Mittel als die vom Hersteller empfohlenen benutzen.
9. **Warnung!** Kältemittelkreislauf nicht beschädigen.
10. **Warnung!** Keine elektrischen Geräte innerhalb des Kühlfachs betreiben, die nicht der vom Hersteller empfohlenen Bauart entsprechen.
11. In diesem Gerät keine explosionsfähigen Stoffe, wie zum Beispiel Aerosolbehälter mit brennbarem Treibgas, lagern.
12. Beachten Sie das Kapitel **Reinigung und Pflege**.
13. **Achtung!** Das Kühlmittel und das Isoliergas sind entzündlich. Entsorgen Sie das Produkt nur bei einer hierzu zugelassenen Sammelstelle oder wenden Sie sich an Ihren Händler.
14. Um die Verunreinigung von Lebensmitteln zu vermeiden, sind die folgenden Anweisungen zu beachten:
    - Wenn die Tür für eine längere Zeit geöffnet wird, kann es zu einem erheblichen Temperaturanstieg in den Fächern des Gerätes kommen.
    - Die Flächen, die mit Lebensmitteln und zugänglichen Ablaufsystemen in Berührung kommen können, regelmäßig reinigen.
    - Rohes Fleisch und Fisch in geeigneten Behältern im Kühlschrank so aufbewahren, dass es andere Lebensmittel nicht berührt oder auf diese tropft.

Size = A5

- Zwei-Sterne-Gefrierfächer sind für die Aufbewahrung von bereits eingefrorenen Lebensmitteln und die Aufbewahrung oder Zubereitung von Speiseeis oder Eiswürfeln geeignet.
- Ein-, Zwei- und Drei-Sterne-Fächer sind nicht für das Einfrieren von frischen Lebensmitteln geeignet.
- Wenn das Kühl-/Gefriergerät längere Zeit leer steht, das Gerät ausschalten, abtauen, reinigen und die Tür offen lassen, um Schimmelbildung zu vermeiden.

15. Das Leuchtmittel (LED) darf nur von einer zugelassenen Elektrofachkraft/qualifizierten Person ausgetauscht werden.*

* Hinweis für Servicetechniker/qualifizierte Personen: Eine Anleitung zur Demontage finden Sie auf der kostenlosen Website www.ok-online.com.

16. Lesen Sie diese Bedienungsanleitung vor dem ersten Gebrauch gründlich durch und geben Sie sie zusammen mit dem Produkt weiter. Beachten Sie die Warnungen auf dem Produkt und in dieser Bedienungsanleitung. Sie enthält wichtige Sicherheitshinweise sowie Gebrauchs- und Wartungsanleitungen für das Produkt.
17. Stellen Sie keine Gegenstände auf das Produkt.
18. Tauchen Sie elektrische Teile des Produktes während des Reinigens oder des Betriebs nie in Wasser oder andere Flüssigkeiten. Halten Sie das Produkt nie unter fließendes Wasser.
19. Reparieren Sie das Produkt auf keinen Fall selbst (z.B. wenn das Netzkabel beschädigt ist oder das Produkt während der Installation fallengelassen wurde, etc.). Lassen Sie Wartungen und Reparaturen nur von einem autorisierten Kundendienst durchführen.
20. Die Netzspannung muss mit den Angaben auf dem Typenschild des Produktes übereinstimmen.
21. Nur der Netzstecker kann das Produkt vollständig vom Stromnetz trennen. Achten Sie darauf, dass der Netzstecker immer gut zugänglich und erreichbar ist.
22. Vermeiden Sie Beschädigungen des Netzkabels durch Knicken oder Kontakt mit scharfen Kanten.
23. Halten Sie das Produkt, einschließlich Netzkabel und Netzstecker, von Hitzequellen, wie z.B. Heizkörpern, Öfen oder anderen Hitze erzeugenden Produkten, fern.

24. Ziehen Sie den Netzstecker nur am Netzstecker selbst aus der Steckdose. Ziehen Sie nicht am Kabel.
25. Ziehen Sie den Netzstecker aus der Steckdose, ...
    - wenn das Produkt nicht benutzt wird,
    - wenn Funktionsstörungen auftreten,
    - bevor Sie das Produkt reinigen.
26. Verwenden Sie das Produkt nur in trockenen Innenräumen, niemals im Freien.
27. Dieses Produkt ist nicht für kommerziellen Gebrauch geeignet. Es ist nur für die Nutzung im Haushalt konzipiert.
28. Achten Sie darauf, dass elektrische Komponenten, stromführende Teile und das Kabel nicht nass werden.
29. Kein Zubehör benutzen, welches nicht mit diesem Gerät mitgeliefert wurde oder vom Hersteller empfohlen wird!
30. Das Produkt während des Betriebs nicht zudecken. Brandgefahr!
31. **Warnung!** Stellen Sie beim Aufstellen des Geräts sicher, dass das Netzkabel nicht eingeklemmt oder beschädigt wird.
32. **Warnung!** Stellen Sie keine Steckdosenleiste an der Rückseite des Geräts auf.
33. **Vorsicht! Brandgefahr!** Entflammbarer Stoff.
34. **Warnung!** Achten Sie bei der Nutzung, Wartung und Entsorgung des Geräts auf das Symbol, das sich auf der Rückseite des Geräts befindet (Rückwand oder Kompressor).

    Das Symbol steht für Feuergefahr. In Kältemittelleitungen und im Kompressor befinden sich brennbare Materialien. Bitte halten Sie sich während der Nutzung, der Wartung und der Entsorgung fern.
35. Kältemittel müssen vor der Verschrottung von einem qualifizierten Spezialisten entnommen und gemäß nationalen und lokalen Bestimmungen entsorgt werden.
36. **Wichtig!** Vergewissern Sie sich vor dem Gebrauch, dass sich das Produkt in einem einwandfreien funktionsfähigen Zustand befindet. Das Produkt darf nicht verwendet werden, wenn es Anzeichen von Beschädigungen aufweist oder wenn der Verdacht besteht, dass es defekt ist.

BESTIMMUNGSGEMÄSSE VERWENDUNG

Das Produkt ist nur zum Kühlen und Gefrieren von Speisen und Getränken zu verwenden. Jeglicher anderer Gebrauch kann zu Schäden am Produkt oder Verletzungen führen. Dieses Kühlgerät ist nicht für die Verwendung als Einbaugerät bestimmt. Dieses Kühlgerät ist für die Verwendung bei Umgebungstemperaturen zwischen 16°C und 38°C vorgesehen.
Das Produkt ist nur für den Einsatz im privaten Haushalt bestimmt und nicht für den gewerblichen Gebrauch geeignet. Die Imtron GmbH übernimmt keine Haftung für Schäden am Produkt, Sachschäden, oder Verletzung von Personen aufgrund von unachtsamer, unsachgemäßer, falscher oder nicht dem vom Hersteller angegebenen Zweck entsprechender Verwendung des Produkts.

GARANTIE UND ERSATZTEILE

Die für das Gerät geltende Dauer der Garantie, sowie die geltenden Garantiebestimmungen entnehmen Sie der beiliegenden Garantiekarte. Ersatzteile, welche in der entsprechenden Ökodesign-Verordnung aufgeführt sind, erhalten Sie bei unserem Servicecenter für die Dauer von 7 Jahren bzw. 10 Jahren. Die jeweiligen Rufnummern finden Sie in der beiliegenden Garantiekarte.

BEDIENELEMENTE UND KOMPONENTEN

A. Temperaturregler
B. Beleuchtung
C. Glasablage (x 4)
D. Gemüsefach (Frischhaltefach)
E. Netzkabel mit Stecker (nicht abgebildet)
F. Verstellbare Standfüße, vorn
G. Flaschenablage
H. Kühlschranktür
I. Türablage (x 3)
J. Türgriff

LIEFERUMFANG

1 x Kühlschrank
1 x Eierhalter für 6 Eier
1 x Bedienungsanleitung
1 x Garantiekarte
1 × Türgriff (Türgriff der in Zubehörtasche)

VOR DEM ERSTEN GEBRAUCH

- Entfernen Sie das Produkt und Zubehör vorsichtig aus der Originalverpackung. Es empfiehlt sich die Originalverpackung aufzubewahren. Möchten Sie die Originalverpackung entsorgen, so tun Sie dies nach den geltenden gesetzlichen Bestimmungen.
- Haben Sie Fragen zur richtigen Entsorgung, fragen Sie bei Ihrer örtlichen Behörde nach. Überprüfen Sie den Verpackungsinhalt auf Vollständigkeit und Beschädigungen. Sollte der Verpackungsinhalt unvollständig oder sollten Beschädigungen feststellbar sein, kontaktieren Sie umgehend Ihre Verkaufsstelle.
- Reinigen Sie das Produkt nach dem Auspacken; siehe Abschnitt **Reinigung und Pflege**.

Warnung! Warten Sie nach dem Aufrichten des Kühlschranks mindestens sechs Stunden bevor Sie den Netzstecker in die Steckdose stecken, um den Kühlkreislauf nicht zu beschädigen.

INSTALLATION

1 Stellen Sie das Gerät auf einen ebenen und stabilen Untergrund. Halten Sie die Mindestabstände auf allen Seiten ein.

2 Unebenheiten können mit den verstellbaren Vorderfüßen ausgeglichen werden. Verwenden Sie eine Wasserwaage um die korrekte Ausrichtung zu überprüfen.

3 Der Kühlschrank ist mit 4 Glasablagen ausgestattet. Alle Ablagen können bei Bedarf entnommen werden, indem sie nach vorn herausgezogen werden. Die beiden oberen Glasablagen können in verschiedenen Höhen verwendet werden.

BEDIENUNG

4 Stecken Sie den Netzstecker in eine geeignete Steckdose.

5 Stellen Sie den Temperaturregler wie gewünscht ein.

6 Lassen Sie das Produkt mindestens vier Stunden vorkühlen, bevor Sie Lebensmittel hineinstellen.

TEMPERATURREGLER

Die Stufen 1-7 entsprechen keiner bestimmten Temperatur. In der Stellung **0** ist das Gerät ausgeschaltet. Je niedriger die Einstellung, umso höher die Innentemperatur. Beachten Sie, dass der Energieverbrauch ansteigt, je niedriger die eingestellte Temperatur ist.

Hinweis:

- Die voreingestellte Temperatur liegt bei ca. 5°C (Stufe 2-3).
- Zur Messung der Temperatur legen Sie ein handelsübliches Thermometer in das Gerät.
- Die Temperatur im Gerät hängt unter anderem auch von der Umgebungstemperatur, dem Füllstand und der gewählten Einstellung ab.
- Stellen Sie sicher, dass die Tür des Produkts richtig geschlossen und nicht von Lebensmitteln blockiert wird, da andernfalls die Temperatur im Inneren ansteigen kann.

ABTAUEN

7 Tauen Sie den Kühlschrank ab, wenn sich eine Eisschicht auf der Oberfläche gebildet hat. Nehmen Sie alle Lebensmittel aus dem Kühlschrank. Öffnen Sie die Tür und ziehen Sie den Stecker. Wischen Sie nach dem vollständigen Abtauen das Wasser auf und reinigen Sie das Innere des Geräts.

ANSCHLAGSEITEN DER TÜREN ÄNDERN

Hinweis:

- Bei Bedarf oder wenn es die Räumlichkeiten erfordern, kann die Anschlagseite der Tür geändert werden. Beachten Sie dazu alle nachfolgenden Anweisungen in der angegebenen Reihenfolge.
- Folgende Werkzeuge sind notwendig: Steckschlüssel oder Maulschlüssel 8 mm, Kreuzschlitzschraubenzieher, Schlitzschraubenzieher. Aufgrund der Eindeutigkeit der passenden Werkzeuge werden diese in den nachfolgenden Anweisungen nicht gesondert erwähnt.

1. Entfernen Sie die beiden Plastikabdeckungen. Legen Sie diese beiseite.
2. Halten Sie die Tür fest und entfernen Sie die beiden Schrauben am oberen Scharnier und ziehen Sie es aus der Tür.
3. Entfernen Sie die Tür vom unteren Scharnierstift, indem Sie sie leicht nach oben ziehen. Legen Sie die Tür vorsichtig auf eine gepolsterte Oberfläche, um die Tür nicht zu beschädigen. Legen Sie das Gerät auf die Rückseite und entfernen Sie die untere Scharnierhalterung auf der rechten Seite des Geräts und entfernen Sie den verstellbaren Fuß auf der linken Seite.
   Lösen Sie die Mutter, entfernen Sie den Scharnierbolzen, drehen Sie das Scharnierblech um und verschrauben Sie den Scharnierbolzen mit Unterlegscheibe und Mutter von der anderen Seite.

Hinweis: Beachten Sie für Details den Abschnitt der Übersichtszeichnungen.

Achtung! Warten Sie nach dem Aufrichten des Kühlschranks mindestens sechs Stunden bevor Sie den Netzstecker wieder in die Steckdose stecken, damit das Kühlsystem seine vollständige Kapazität wiedererlangen kann.

4. Installieren Sie das untere Scharnier an der linken Seite des Kühlschranks. Installieren Sie die beiden verstellbaren Füße an beiden Seiten des Gefrierschranks. Schrauben Sie auch das Anschlagstück an der Unterseite der Tür ab, drehen Sie es und schrauben Sie es an der gegenüberliegenden Seite wieder an. Stecken Sie die Tür auf den unteren Scharnierbolzen, der sich nun an der linken Seite des Geräts befindet.
5. Bringen Sie das obere Scharnier und die Plastikabdeckung an der linken Seite des Geräts an. Stecken Sie die Plastikabdeckung in das Loch auf der rechten Oberseite des Kühlschranks, um die Schraubenlöcher abzudecken.

Hinweis:
Achten Sie beim Einbau der Tür darauf, dass diese richtig ausgerichtet ist. Wenn die Tür- und Gehäusekanten nicht fluchten, wird die Gummidichtung ggf. nicht richtig abdichten, was zu Fehlfunktionen des Geräts führen kann.

TÜRGRIFF MONTIEREN

6. Entfernen Sie die beiden Kappen an der gewünschten Seite der Tür.
7. Verschrauben Sie den Griff mit den beiden mitgelieferten Schrauben.
8. Stecken Sie die beiden mitgelieferten Kappen auf die Schraubenköpfe.

ENERGIESPARTIPPS

- Gerät nicht im Bereich einer Wärmequelle (Heizkörper oder Küchenherd usw.) aufstellen.
- Ungehinderten Luftdurchfluss um das Kühl- und Gefriergerät sicherstellen.
- Falls sich eine Eisschicht abgelagert hat, das Gerät abtauen. Eine dicke Eisschicht beeinträchtigt die Übertragung der Kälte, somit wird der Energieverbrauch gesteigert.
- Beim Einlegen und Entnehmen der Lebensmittel die Tür nur kurz öffnen. Eine kürzere Türöffnungszeit bewirkt, dass sich weniger Eis an den Gefrierraumwänden ablagert.
- Die Einstellung des Temperaturreglers gemäß dem Befüllungsgrad des Geräts wählen.
- Verwenden Sie Schubladen, Körbe oder Regale um Lebensmittel zu lagern, so nutzen Sie die Energie des Gerätes effizient und der Energieverbrauch wird minimiert.
- Es wird empfohlen, alle Zubehörteile wie Schubladen und Regalbalkone nicht zu entfernen, da sich der Energieverbrauch sonst u.U. erhöht.

REINIGUNG UND PFLEGE

Warnung! Ziehen Sie den Netzstecker bevor Sie das Produkt reinigen. Tauchen Sie elektrische Teile des Produktes während des Reinigens nie in Wasser oder andere Flüssigkeiten. Halten Sie das Produkt nie unter fließendes Wasser.

- Verwenden Sie zur Reinigung keinesfalls Lösungs- und Scheuermittel, harte Bürsten, metallische oder scharfe Gegenstände. Lösungsmittel sind gesundheitsschädlich und greifen die Plastikteile an; scheuernde Reiniger und Hilfsmittel zerkratzen die Oberfläche.
- Die Türdichtung nicht einölen oder einschmieren, da diese sonst mit der Zeit porös wird.
- Verwenden Sie zur Reinigung keine Dampfreiniger. Der Dampf könnte in Kontakt mit elektrischen Teilen kommen und so einen Kurzschluss verursachen.
- Reinigen Sie die Außenflächen des Produktes mit einem leicht angefeuchteten Tuch und trocknen Sie sie anschließend gut ab.
- Achten Sie darauf, dass kein Wasser (z. B. am Temperaturregler) ins Produktinnere gelangt.
- Reinigen Sie die Türdichtung nur mit klarem Wasser. Danach gründlich abtrocknen.
- Herausnehmbare Teile, z. B. Ablagen und Einsätze der Türen, können zum Reinigen entfernt werden.

AUSSERBETRIEBNAHME

Wenn eine längere Pause im Betrieb des Kühlgerätes erfolgen soll, müssen folgende Tätigkeiten durchgeführt werden:

- Das Gerät ausräumen.
- Ziehen Sie den Netzstecker aus der Steckdose.
- Das Kühlraum- Gefrierrauminnere auswaschen und trocknen lassen.
- Alle Ausstattungselemente (Gemüse-behälter, Türfächer, Glaseinlegeböden, Einlegebodenrahmen etc.) sorgfältig waschen.
- Die Tür offen lassen, um die Entstehung unangenehmer Gerüche und Schimmelbildung zu vermeiden.

TECHNISCHE DATEN

Spannung	: 220 - 240 V~
Frequenz	: 50 Hz
Nennstrom	: 0,55 A
Energieverbrauch	
kWh/24 Std.	: 0,227 kWh
kWh/Jahr	: 83 kWh
Nettokapazität des Kühlschranks	: 242 L
Umgebungstemperatur	: 16°C – 38°C
Abmessungen (H x B x T)	: 1430 × 545 × 555 mm
Tiefe bei geöffneter Tür	: 1100 mm
Kältemittel	: R600a (30 g)

Nach on EN 62552: 2020

Dieses Gerät ist so ausgelegt, dass es in den Klimaklassen N und ST betrieben werden kann.

Klimaklasse	Umgebungstemperatur
N	+16 to +32 °C
ST	+16 to +38 °C

Über den Link https://eprel.ec.europa.eu/ können Sie auf die europäische Produktdatenbank (EPREL) zugreifen, in der Informationen über das Model gespeichert sind. Geben Sie dort die Modellkennung oder die EPREL-Eintragungsnummer 2057476 ein. Alternativ scannen Sie den QR-Code auf dem Energielabel um direkt zu den Modellinformationen zu gelangen.

FEHLERBEHEBUNG

Sollte es während des Betriebs zu Störungen kommen, beachten Sie nachfolgende Tabelle. Sollten die Probleme wie unter **Behebung** angegeben nicht abgestellt werden können oder sollten Ersatzteile für die Eigenreparatur benötig werden, wenden Sie sich an das Servicecenter. Die entsprechenden Rufnummern finden Sie in der beiliegenden Garantiekarte. Beachten Sie, dass eine inkorrekte Eigenreparatur zu Gefährdungen und Verlust der Garantie führen kann und im Zweifelsfall unterlassen werden sollte.

Problem	Mögliche Ursache	Behebung
Produkt funktioniert nicht	• Keine Stromversorgung	• Überprüfen der Stromversorgung
Temperaturen in den Fächern nicht niedrig genug	• Die Tür lässt sich nicht dicht schließen, oder sie wird zu oft geöffnet	• Die Lebensmittel so einordnen, das sie das Schließen der Tür nicht verhindern • Die Tür weniger oft öffnen
	• Die Umgebungstemperatur ist niedriger als 16 °C oder höher als +38 °C	• Das Gerät ist für die Arbeit im Temperaturbereich von +16 °C bis +38 °C vorgesehen

AUFBEWAHREN VON LEBENSMITTEL UND GETRÄNKEN

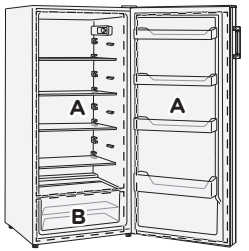

Bereich	Empfohlene Lebensmittel und Temperatureinstellung
A	**Kühlschrank (4°C)** • Lagerung von Lebensmitteln für den täglichen Verzehr, Delikatessen, Joghurt, Saucen, eingelegtes Gemüse, Nachtische • Lagerung von Fleisch, Fisch, Wurstwaren, frische gefüllte Teigwaren, gekochte Lebensmittel, Reste
B	**Obst- und Gemüsefach (8°C)**

Wie sollten Lebensmittel und Getränke aufbewahrt werden, um sie über den längstmöglichen Zeitraum bestmöglich aufzubewahren und so Abfälle zu vermeiden?

Kühlschrank

- Verwenden Sie zum Einpacken von Lebensmitteln Behälter aus recyceltem Kunststoff, Metall, Aluminium und Glas sowie Frischhaltefolie.
- Flüssigkeiten sowie Lebensmittel, die zu Geruchsbildung führen oder leicht verderben können bzw. bei denen es zu Geschmacksübertragung kommen kann, sollten abgedeckt werden.
- Wenn nur eine geringe Menge von Lebensmitteln aufbewahrt werden soll, wird die Verwendung der Ablagen über dem Obst-und Gemüsefach empfohlen.
- Lebensmittel, die eine große Menge an Ethylengas abgeben und solche, die empfindlich darauf reagieren, wie Obst, Gemüse und Salat, müssen immer getrennt voneinander oder verpackt aufbewahrt werden, um die Lagerzeit nicht zu verkürzen; bewahren Sie zum Beispiel keine Tomaten mit Kiwi oder Kohl zusammen auf.
- Verwenden Sie den Flaschenhalter, um ein Umkippen von Flaschen zu vermeiden.
- Lagern Sie Lebensmittel nicht zu nah aneinander, um ausreichende Luftzirkulation zu ermöglichen.
- Im Kühlschrankfach wird eine eingestellte Temperatur von 4°C empfohlen. Bei dieser Einstellung sind Lebensmittel in der Regel mehrere Tage haltbar.

Beim Einlagern ist generell zu beachten

- Frische, unversehrte Lebensmittel einlagern. So bleiben Frische und Qualität länger erhalten.
- Bei Fertigprodukten und abgefüllten Waren das vom Hersteller angegebene Mindesthaltbarkeits- oder Verbrauchsdatum nicht überschreiten.
- Um Aroma, Farbe und Frische zu erhalten, Lebensmittel gut verpackt oder abgedeckt einlagern. So vermeiden Sie Geschmacksübertragungen und Verfärbungen der Kunststoffteile.
- Warme Speisen und Getränke erst abkühlen lassen, dann in das Kühlfach stellen.

Size = A5

CONGRATULATIONS
Thank you for your purchase of an **ok.** product. Please read this manual carefully and keep it for future reference.

Important safety instructions. READ CAREFULLY AND KEEP FOR FUTURE REFERENCE.

1. This product can be used by children aged from 8 years and above and persons with reduced physical, sensory or mental capabilities or lack of experience and / or knowledge if they are being supervised or have received instruction concerning use of the appliance in a safe way and understand the hazards involved.
2. Children aged from 3 to 8 years are allowed to load and unload refrigerating appliances.
3. Children shall not play with the product.
4. Cleaning and user maintenance shall not be carried out by children unless they are supervised.
5. A damaged power cord may only be replaced by an authorized service agent in order to avoid hazards.
6. The product is designed for the storage of normal household quantities in the home, or in household-like, non-commercial environments. Household-like environments include staff kitchens in shops, offices, agricultural and other small businesses or for use by guests at bed-and-breakfast establishments, small hotels and similar residential facilities.
7. **Warning!** Keep ventilation openings, in the appliance enclosure or in the built-in structure, clear of obstruction.

8. **Warning!** Do not use mechanical devices or other means to accelerate the defrosting process, other than those recommended by the manufacturer.
9. **Warning!** Do not damage the refrigerant circuit.
10. **Warning!** Do not use electrical appliances inside the food storage compartments of the product, unless they are of the type recommended by the manufacturer.
11. Do not store explosive substances such as aerosol cans with a flammable propellant in this product.
12. Follow the instructions in the chapter **Cleaning and care**.
13. **Warning!** The refrigerant and insulation blowing gas are flammable. When disposing of the product, do so only at an authorized waste disposal center or contact the service agent.
14. To avoid contamination of food, please respect the following instructions:
    - Opening the door for long periods can cause a significant increase of the temperature in the compartments of the appliance.
    - Clean surfaces, that come into contact with food, as well as the accessible drainage systems on a regular basis.
    - Store raw meat and fish in suitable containers in the refrigerator, so that it is not in contact with or drips onto other food.
    - Two-star frozen-food compartments are suitable for storing pre-frozen food, storing or making ice-cream and making ice cubes.
    - One-, two- and three-star compartments are not suitable for the freezing of fresh food.

-If the refrigerating appliance is left empty for long periods, switch off, defrost, clean, dry, and leave the door open to prevent mold from developing within the appliance.

15. The light source (LED) is only to be replaced by a recognized electrician/qualified person.*

* Note to service technician/qualified persons: Dismantling instruction can be obtained from the free of charge website www.ok-online.com.

16. Read this manual thoroughly before first use. It contains important information for your safety as well as for the use and maintenance of the equipment.
17. Do not place any objects on top of the product.
18. Never immerse electrical parts of the product in water during cleaning or operation. Never hold the product under running water.
19. Do not under any circumstances attempt to repair the product yourself. For servicing and repairs, please consult an authorized service agent.
20. The mains voltage must match the information on the rating label of the product.
21. Only unplugging from the power socket can separate the product completely from the mains.
22. Avoid damages to the power cord that may be caused by kinks or contact with sharp corners.
23. Keep this product including power cord and power plug away from all heat sources such as ovens, hot plates and other heat-producing products/objects.
24. Only unplug from the power socket by the plug itself. Do not pull on the cord.
25. Unplug the product ...
    - when the product is not being used,
    - in case of malfunctions,
    - before attaching / detaching accessories and
    - before cleaning the product.
26. Use this product in dry indoor areas only and never outdoors.
27. This product is not intended for commercial use. It is designed for household use only.
28. Make sure that electrical components, live parts and the power cord do not become wet.
29. Use accessories supplied with the device or recommended by the manufacturer only!
30. Do not cover the product while in use. Fire hazard!
31. **Warning!** When positioning the appliance, ensure the supply cord is not trapped or damaged.
32. **Warning!** Do not locate portable socket-outlets or portable power suppliers at the rear of the appliance.

33. **Caution! Risk of fire!** Flammable materials.
34. **Warning!** During using, service and disposal of the appliance, please pay attention to the symbol which is located on the rear of the appliance (rear panel or compressor).
    It's the risk of fire warning symbol. There are flammable materials in the refrigerant pipes and the compressor. Keep sources of fire and open flames away during using, service and disposal.
35. Refrigerants must be evacuated and disposed of by a qualified specialist in accordance with federal and local regulations before the appliance is scraped.
36. **Important!** Check to ensure that the product is in a serviceable condition before use. The product shall not be used if it shows any signs of damage or if it's suspected to be defect.

INTENDED USE

This product is suitable for refrigerating and freezing food and beverages only. Any other use may damage the device or cause injuries. This product is not intended to be used as a built-in appliance. This refrigerant appliance is intended to be used at ambient temperatures ranging from 16°C to 38°C. The product is only intended to be used in private households and shall not be used for commercial purposes.
The Imtron GmbH assumes no liability for damages to the product, for property damages or for personal injuries due to careless or improper usage of the product, or usage of the product which does not meet the manufacturer's specified purpose.

WARRANTY AND SPARE PARTS

The warranty period of the product, as well as the applicable conditions of the warranty can be found in the warranty card provided with the product. The spare parts, which are listed in the corresponding ecodesign directive, can be obtained by contacting the customer service center, for a period of at least 7 years, respectively 10 years.

CONTROLS AND COMPONENTS

A. Temperature control
B. Light
C. Glass shelf (x 4)
D. Vegetable compartment (fresh food compartment)
E. Power cord with plug (not shown)
F. Adjustable feet, in front
G. Bottle shelf
H. Door
I. Door shelf (x 3)
J. Door handle

DELIVERY CONTENTS

1 x Refrigerator
1 x Egg holder, 6 eggs
1 x User manual
1 x Warranty card
1 × door handle (door handle is put in accessory bag)

BEFORE FIRST TIME USE

- Carefully remove the product and accessories from the original packaging. It is recommended to keep the original packaging for storage. If you wish to dispose of the original packaging, please observe applicable legal provisions. Should you have any questions regarding proper disposal, contact your local waste management center.
- Inspect the delivery contents for completeness and damages. Should the delivery contents be incomplete or damaged, contact your sales outlet immediately.
- After unpacking, please refer to chapter **Cleaning and care**.

Warning! After you have installed the refrigerator, wait at least 6 hours before you connect it to the mains to permit the cooling system to regain full capacity.

INSTALLATION

1 Place the unit on a level and stable surface. Keep the minimum distances to all sides.

2 Unevenness can be compensated with the adjustable front feet. Use a spirit level to ensure horizontal positioning of the appliance.

3 The refrigerator is equipped with 4 glass shelves which, if desired, can be removed by pulling them forward. The upper two glass shelves can be used at different heights.

OPERATION

4 Plug the power plug into an appropriate mains socket outlet.

5 Turn the temperature regulator to the desired setting.

6 Allow the product to pre-cool for about 4 hours before putting in the food.

TEMPERATURE REGULATOR

Levels 1-7 do not correspond to any particular temperature. In position **0** the appliance is switched off. The lower the setting, the higher the inner temperature. Note, that the energy consumption increases, the lower the set temperature is.

Note:

- The preset temperature is about 5°C (Level 2-3).
- To determine the temperature of the product, obtain a commercially available thermometer, and place it inside the product.
- The temperature of the product depends on the ambient temperature and on the setting of the temperature regulator.
- Please make sure the door is closed properly and is not obstructed by foods.

DEFROSTING

7 Defrost the refrigerator when a layer of ice has built up on the surface. Remove all foods from the refrigerator. Unplug the refrigerator and open the door. After the ice has molten, wipe up the water and clean the interior.

ADJUST THE SIDES OF THE DOORS

Note:

- If necessary, or if the premises require it, the mounting of the door can be changed. To do this, follow below instructions in the given order.
- The following tools are required: Socket wrench or wrench 8 mm, phillips screwdriver, slotted screwdriver. Due to the uniqueness of the appropriate tools, those are not mentioned separately in the following instructions.

1. Remove the two plastic covers and put them aside.
2. Hold the door firmly, remove the two screws and pull the top hinge out of the door.
3. Remove the door from the lower hinge pin by gently pulling it upwards. Gently place it on a patted surface, to avoid damaging it. Remove the lower hinge bracket on the right side of the unit and remove the leveling foot on the left side. Loosen the nut, remove the hinge pin, turn the hinge plate over and screw the hinge pin with washer and nut from the other side.

Note: For detailed information see overview illustration .

Caution! After you have placed the refrigerator upright on its feet, wait for 6 hours before you connect it to the mains to permit the cooling system to regain full performance.

4. Install the lower hinge on the left side of the refrigerator. Install the adjustable feet on both sides of the freezer. Unscrew also the stopper piece at the bottom of the door, turn it and fix it to the opposite side. Install the door onto the lower hinge pin, now located on the left side of the appliance.
5. Install the upper hinge and hinge cover on the left side of the unit. Place the plastic cover on the hole on the right side of the top of the refrigerator to cover the screw holes.

Note:
When installing the door, ensure that the top of the door is level with the top of the cabinet. If the door is not level, the rubber gasket will not make a good seal with the cabinet which can cause the appliance to malfunction.

INSTALLING THE DOOR HANDLE

6. Remove the two blind plugs at the desired side of the door.
7. Install the handle with screws provided.
8. Clip the two provided caps onto the screws.

ENERGY SAVING TIPS

- Do not place the product in the vicinity of a heat source (radiator or kitchen stove, etc.).
- Ensure unobstructed air flow around the refrigerator and freezer.
- If a layer of ice has built, defrost the unit. A thick layer of ice affects the transmission of the cold, thus the energy consumption will be increased.
- When opening the door and taking out food, only open the door shortly. A shorter door opening time causes less ice to deposit on the freezer walls.
- Select the temperature regulator setting according to the filling amount of the product.
- Use drawers, baskets or shelves to store the food. If the energy of the product is used efficiently, the energy consumption can be minimized.
- It's advised not to remove all accessories, such as drawers, shelves balconies, as this might increase the energy consumption.

CLEANING AND CARE

Warning! Unplug the product before cleaning.

- When cleaning, never use solvents or abrasive materials, hard brushes, metallic or sharp objects. Solvents are harmful to human health and can attack plastic parts, while abrasive cleaning materials and tools may scratch the surface(s).
- Never use oil or grease on the door seal. This will make it porous over time.
- Do not use steam cleaning equipment. The steam may come in contact with electrical parts of the product, causing a short circuit.
- Clean the product's exterior surfaces with a slightly damp cloth and then dry them thoroughly.
- Make sure that no water enters the product interior (for example, through the switch).
- Wipe the door seal with clean water only, and dry it thoroughly afterwards.
- Removable parts e.g. glass shelves, can be taken out for cleaning.

DECOMMISSIONING

If a longer break should occur during operation of the refrigerator, the following steps must be carried out:

- Empty the product.
- Unplug the product.
- Clean the interior of the freezer compartment and let it dry.
- Carefully clean all the accessories.
- Leave the door open to avoid the formation of unpleasant odors and mold.

TECHNICAL DATA

Voltage	: 220 - 240 V~
Frequency	: 50 Hz
Rated current	: 0.55 A
Energy Consumption	
kWh/24h	: 0.227 kWh
kWh/year	: 83 kWh
Net capacity of refrigerator	: 242 L
Ambient temperature	: 16°C – 38°C
Measurement (H x W x D)	: 1430 × 545 × 555 mm
Depth with door open	: 1100 mm
Refrigerant	: R600a (30 g)

Based on EN 62552: 2020

This product is intended to be used in climate classes from N and ST.

Climate class	Ambient temperature
N	+16 to +32 °C
ST	+16 to +38 °C

Use the link https://eprel.ec.europa.eu/ to access the European product database (EPREL), in which more information about the product is saved. Type in the model identifer or the EPREL registration number 2057476 or simply scan the QR-code on the energy label to access the model information.

TROUBLESHOOTING

If there are any problems during operation, please refer to the following table. If the problems cannot be solved as indicated under **Solution** or if spare parts for self-repair are necessary, please contact the service center. The respective hotlines are noted in the warranty card, provided with this product. Please note, that improper self-repair can lead to hazards as well as voidance of the warranty and should be refrained from, if in doubt.

Problem	Possible causes	Solution
Product does not work	• Interrupted power supply	• Check the power supply
Temperature in the compartments is not low enough	• The door is not closed firmly or it is opened to often	• Re-arrange the food so that the door can be closed firmly • Open the door less frequently
	• The ambient temperature is lower than 16 °C or higher than 38 °C	• The product is intended to be operated in an ambient temperature of 16 °C to 38 °C

STORAGE OF FOOD AND BEVERAGES

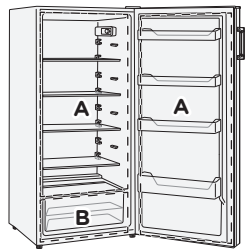

Area	Recommended food and temperature setting
A	**Fridge compartment (4°C)** • Storage of food for daily consumption, delicacies, yogurt, sauces, pickled vegetables, desserts • Storage of meat, fish, sausages, fresh filled pasta, cooked foods, leftovers
B	**Fruit and vegetable compartment (8°C)**

How to store food and beverages for best preservation over the longest period, in order to avoid food waste?

Fridge

- Use containers made from recycled plastic, metal, aluminium and glass as well as plastic wrap to pack food.
- Liquids as well as foods that lead to odor formation or can easily spoil or that can transfer taste, should be covered.
- If only a small amount of food is to be stored, the use of the shelves above the fruit and vegetable compartment is recommended.
- Foods that give off a large amount of ethylene gas and those that are sensitive to them, such as fruits, vegetables and lettuce, must always be kept separately from one another or packaged in order not to shorten the storage time; For example, do not keep tomatoes with kiwi or cabbage together.
- Use the bottle holder to prevent bottles from tipping over.
- Do not store food too close to one another to allow sufficient air circulation.
- The recommended temperature setting for the fridge compartment is 4°C. If set, foodstuffs can be usually stored for a few days.

Recommendations when refrigerating food

- Store fresh and undamaged food. The quality and freshness will then be retained for longer.
- In the case of convenience products and bottled goods, do not exceed the sell-by date or use-by date specified by the manufacturer.
- To retain aroma, colour and freshness, pack or cover food well before placing it in the appliance. This will prevent flavours from being transferred between foods and the plastic parts from becoming discoloured.
- Leave warm foods and beverages to cool down before placing them in the refrigerator compartment.

ENHORABUENA
Gracias por adquirir éste producto **ok.**. Por favor, lea atentamente este manual y guárdelo para un uso posterior.

Instrucciones de seguridad importantes. LÉALAS CUIDADOSAMENTE Y CONSÉRVELAS PARA FUTURAS CONSULTAS.

1. Este dispositivo puede ser usado por niños de más de 8 años de edad y personas con capacidades físicas, sensoriales o mentales reducidas, o falta de experiencia y conocimientos, si reciben supervisión o instrucciones sobre el uso del aparato de forma segura y comprenden los riesgos que implica.
2. Los niños entre 3 y 8 años de edad pueden llenar y vaciar los aparatos de refrigeración.
3. Los niños no deben jugar con el aparato.
4. La limpieza y el mantenimiento del usuario no deben ser realizados por niños a menos que sean mayores de 8 años y reciban supervisión.
5. Un cable de alimentación dañado sólo puede ser reemplazado por el agente autorizado de servicio para evitar peligros.
6. El producto está diseñado para la preparación de las cantidades propias del uso doméstico, o de entornos similares al doméstico, y no es adecuado para uso comercial. Los entornos similares al doméstico incluyen cocinas para el personal en tiendas, oficinas y otros negocios pequeños, o para los huéspedes en albergues, hoteles pequeños e instalaciones residenciales parecidas.
7. **¡Advertencia!** Mantenga las aperturas de ventilación, en el chasis del aparato o en una estructura integrada, libres de obstrucciones.

Size = A5

8. **¡Advertencia!** No use dispositivos mecánicos ni otros medios para acelerar el proceso de descongelación que no sean recomendados por el fabricante.
9. **¡Advertencia!** No dañe el circuito refrigerante.
10. **¡Advertencia!** No use productos eléctricos dentro de los compartimientos de almacenamiento de alimentos del producto a menos que sean de un tipo recomendado por el fabricante.
11. No guarde sustancias explosivas, como aerosoles con propelente inflamable, en este producto.
12. Siga las instrucciones del capítulo **Limpieza y cuidados**.
13. **¡Advertencia!** Los gases refrigerante y de soplado son inflamables. Cuando deseche el producto, hágalo solamente en un centro autorizado de eliminación de desechos o póngase en contacto con el agente de servicio.
14. Para evitar la contaminación de los alimentos, respete las siguientes instrucciones:
    - No mantenga la puerta abierta durante mucho tiempo, ya que puede aumentar significativamente la temperatura en los compartimentos del aparato.
    - Limpie periódicamente las superficies que entren en contacto con los alimentos y los sistemas de drenaje accesibles.
    - Guarde la carne y el pescado crudos en recipientes adecuados en el refrigerador, de modo que no entren en contacto con otros alimentos ni goteen sobre ellos.

- Los congeladores de dos estrellas son adecuados para almacenar alimentos precongelados y para guardar o preparar helados y cubitos de hielo.
- Los congeladores de una, dos y tres estrellas no son adecuados para congelar alimentos frescos.
- Apague, descongele, limpie y seque bien el aparato de refrigeración y deje la puerta abierta si va a estar vacío durante mucho tiempo para evitar que se forme moho.

15. La fuente de luz (solo LED) solo debe ser reemplazada por un electricista reconocido o una persona cualificada.*

* Nota para el técnico de servicio/personas cualificadas: las instrucciones de desmontaje se pueden obtener en el sitio web gratuito www.ok-online.com.

16. Lea por completo este manual del usuario antes del primer uso y entréguelo con el producto. Preste atención a las advertencias del producto y el manual del usuario. Contiene información importante para su seguridad y el uso y mantenimiento del equipo.
17. No coloque objetos pesados encima del producto.
18. Nunca sumerja las partes eléctricas del producto en agua durante la limpieza ni el manejo. Nunca mantenga el producto bajo agua corriente.
19. No intente bajo ninguna circunstancia reparar usted mismo el producto (p.ej., cable de alimentación dañado, si ha caído el producto, etc.). Para cualquier asistencia y reparación, consulte con un agente de servicio autorizado.
20. El voltaje de la red debe coincidir con la información de la etiqueta de valores nominales del producto.
21. Solamente desenchufando el producto de la toma de alimentación se puede desconectar el producto por completo de la corriente. Asegúrese de que el enchufe esté accesible.
22. Evite daños en el cable de alimentación que podrían ser causados por torceduras o el contacto con rincones afilados.
23. Mantenga este producto incluido el cable de alimentación y el enchufe de alimentación lejos de fuentes de calor como por ejemplo, hornos, platos calientes y otros dispositivos/objetos que produzcan calor.
24. Sólo desenchufe de la toma de alimentación tirando del propio enchufe. No tire del cable.
25. Desenchufe el producto cuando el producto no esté en uso, en caso de disfunción, antes de conectar o quitar accesorios y antes de cada limpieza.
26. Utilice este producto sólo en zonas interiores secas y nunca fuera.
27. Este producto no es adecuado para uso comercial. Está diseñado solamente para uso doméstico.

28. Asegúrese de que los componentes eléctricos, piezas con actividad eléctrica y el cable de alimentación no se mojen.
29. ¡Use solo accesorios proporcionados con el aparato o recomendados por el fabricante!
30. No cubra el aparato mientras esté en funcionamiento. ¡Peligro de incendio!
31. **¡Advertencia!** Al colocar el aparato, asegúrese de que el cable de alimentación no esté enganchado ni dañado.
32. **¡Advertencia!** No coloque varias bases de enchufes múltiples en la parte posterior del aparato.
33. **Precaución! ¡Riesgo de incendio!** Materiales inflamables.
34. **¡Advertencia!** Durante el uso, el mantenimiento y la eliminación del aparato, preste atención al símbolo que aparece en el lado izquierdo, que se encuentra en la parte posterior del aparato (panel trasero o compresor).

    Es la señal de advertencia de incendio. Los conductos de refrigerante y el compresor contienen materiales inflamables. En caso de incendio, aléjese del foco del fuego.
35. Los refrigerantes deben ser evacuados y desechados por un especialista cualificado, en cumplimiento con las normativas federales y locales antes de inutilizar el aparato.
36. **¡Importante!** Compruebe para asegurarse de que el producto esté en buenas condiciones antes de usarlo. El producto no se debe utilizar si muestra algún signo de daño o si se sospecha que está defectuoso.

FINALIDAD DE USO

Este producto es adecuado exclusivamente para refrigerar y congelar alimentos y bebidas. Cualquier otro uso puede resultar en daños para el aparato o en lesiones. Este producto no ha sido diseñado para usarse como aparato integrado. Este aparato de refrigeración ha sido diseñado para usarse en temperaturas ambiente de 16°C a 38°C.
El producto solo está pensado para usarse en domicilios particulares y no debe usarse con fines comerciales. Imtron GmbH no asume ninguna responsabilidad por daños producidos al producto, a la propiedad o por lesiones personales debidas al uso inadecuado del producto o por su utilización para una finalidad distinta a la especificada por el fabricante.

GARANTÍA Y RECAMBIOS

El periodo de garantía del producto, así como las condiciones aplicables de la garantía, pueden encontrarse en la tarjeta de garantía incluida con el producto. Los recambios, listados enn la directiva de ecodiseño correspondiente, pueden obtenerse contactando con el centro de servicio al cliente, durante un periodo de 7 años, y respectivamente 10 años.

CONTROL Y COMPONENTES

A. Control de temperatura
B. Luz
C. Estante de cristal (x 4)
D. Compartimento de verduras (compartimento de alimentos frescos)
E. Cable de alimentación con enchufe (no se muestra)
F. Pies ajustables, delanteras
G. Botellero
H. Puerta
I. Estante de puerta (x 3)
J. Tirador de la puerta

CONTENIDO DEL EMBALAJE

1 x Frigorífico
1 x Huevera, 6 huevos
1 x Manual de usuario
1 x Tarjeta de garantía
1 x Tirador de la puerta (manija de la puerta en bolsa de accesorios)

ANTES DEL PRIMER USO

- Saque el producto y sus accesorios cuidadosamente del embalaje original. Se recomienda conservar el embalaje original para guardarlo. Si quiere desechar el embalaje original, tenga en cuenta las normas legales aplicables. Si tiene dudas sobre una eliminación adecuada, contacte con su centro de gestión de residuos local.
- Compruebe que el contenido entregado esté completo y sin daños. Si el contenido está incompleto o dañado, contacte de inmediato con su lugar de adquisición.
- Tras desembalarlo, consulte el capítulo **Limpieza y cuidado**.

Atención! Después de colocar el congelador derecho sobre las patas, espere 6 horas antes de enchufarlo a la corriente para permitir que el sistema de refrigeración recupere su capacidad máxima.

INSTALACIÓN

1 Coloque la unidad en una superficie plana y estable. Mantenga las distancias mínimas por todos los lados.

2 El desnivel se puede compensar con la pata frontal ajustable. Utilice el nivel de burbuja para garantizar la posición horizontal del aparato.

3 El frigorífico está equipado con 4 estantes de cristal que, si se desea, pueden extraerse tirando hacia delante. Los dos estantes de cristal superiores pueden usarse a distintas alturas.

FUNCIONAMIENTO

4 Conecte el enchufe a una toma de corriente apropiada.

5 Gire el regulador de temperatura a la posición deseada.

6 Deje enfriar el producto aproximadamente 4 horas antes de introducir los alimentos.

REGULADOR DE TEMPERATURA

Los niveles 1-7 no se corresponden a ninguna temperatura concreta.
En posición **0** el electrodoméstico está apagado. Cuanto menor sea la configuración, mayor será la temperatura interior. Tenga en cuenta que el consumo de energía aumentará cuanto menor sea la temperatura establecida.

Nota:

- La temperatura preestablecida es de aproximadamente 5°C (nivel 2-3).
- Para determinar la temperatura del producto, adquiera un termómetro convencional y póngalo dentro del producto.
- La temperatura del aparato dependerá de la temperatura ambiente y de la configuración del regulador de temperatura.
- Asegúrese de que la puerta está bien cerrada y no bloqueada por alimentos.

DESCONGELACIÓN

7 Descongele el frigorífico cuando se haya formado una capa de hielo en la superficie. Saque todos los alimentos del frigorífico. Desenchufe el frigorífico y abra la puerta. Cuando se haya fundido el hielo limpie el agua y el interior.

AJUSTAR LOS LADOS DE LA PUERTAS

Nota:

- Si es necesario y lo precisa el entorno, puede cambiarse el montaje de las puertas. Para hacerlo, siga estas instrucciones en el orden indicado.
- Necesitará las siguientes herramientas:
  Llave de 8 mm y destornillador Phillips. Debido a la singularidad de las herramientas apropiadas, estas no se especifican en las instrucciones siguientes.

1. Saque las dos cubiertas de plástico y apártelas.
2. Aguante con firmeza la puerta, retire los dos tornillos y saque la bisagra superior de la puerta.
3. Saque la puerta de la punta de la bisagra inferior tirando con suavidad hacia arriba. Colóquela con suavidad sobre una superficie acolchada para evitar dañarla. Saque el soporte de la bisagra inferior del lado derecho de la unidad y retire la pata de nivelado del lado izquierdo.
   Afloje la tuerca, retire el pasador de la bisagra, gire la placa de la bisagra y atornille el pasador de la bisagra con la arandela y la tuerca del otro lado.

Nota: Para información más detallada, consulte la ilustración de visión general .

Precaución! Después de colocar el congelador derecho sobre las patas, espere 6 horas antes de enchufarlo a la corriente para permitir que el sistema de refrigeración recupere su capacidad máxima.

4. Instale la bisagra inferior en el lado izquierdo del congelador. Instale las patas ajustables en ambos lados del congelador. Desatornille también la pieza de tope en la parte inferior de la puerta, gírela y fíjela en el lado opuesto.
   Instale la puerta en el pasador de la bisagra inferior, ahora ubicado en el lado izquierdo del electrodoméstico.
5. Instale la bisagra superior en el lado izquierdo del frigorífico. Ponga la cubierta de plástico sobre el agujero en el lado derecho de la parte superior del frigorífico para cubrir los agujeros de los tornillos.

Nota:
Cuando instale la puerta, asegúrese de que su parte superior esté nivelada con la parte superior del chasis. Si la puerta no está nivelada el cierre de goma no realizará un buen cierre con el chasis, lo que puede hacer que el aparato funcione incorrectamente.

INSTALACIÓN DEL TIRADOR DE PUERTA

6. Retire los dos enchufes ciegos del lado deseado de la puerta.
7. Instale el asa con los tornillos inlcuidos.
8. Sujetar los dos capuchones proporcionados sobre los tornillos.

RECOMENDACIONES PARA AHORRAR ENERGÍA

- No ponga el producto cerca de fuentes de calor (radiador, fogones, etc.).
- Asegúrese de que pase aire sin obstrucciones alrededor del frigorífico y el congelador.
- Si se ha acumulado una capa de hielo, descongele la unidad. Una capa gruesa de hielo afecta a la transmisión del frío, con lo que aumenta el consumo de energía.
- Cuando abra y retire alimentos, abra la puerta poco tiempo. Un tiempo menor de apertura de la puerta causa una acumulación menor de hielo en las paredes del congelador.
- Seleccione la posición del regulador de temperatura según la cantidad de contenido del producto.
- Use cajones, cestos o estantes para guardar los alimentos. Si se usa de forma eficiente la energía del producto puede minimizarse el consumo energético.
- Se recomienda no retirar los accesorios incluidos, como cajones, estantes y soportes, dado que podría aumentar el consumo energético.

LIMPIEZA Y CUIDADOS

Atención! Desenchufe el producto y déjelo enfriar por completo antes de limpiarlo.

- Al limpiar, no use nunca disolventes ni materiales abrasivos, cepillos rígidos, objetos metálicos o afilados. Los disolventes son dañinos para la salud humana y pueden afectar a las piezas de plástico, mientras que los mecanismos y herramientas de limpieza abrasivos pueden rayar las superficies.
- No use nunca aceite ni grasa en el sellado de la puerta. Haría que el producto se volviera poroso eventualmente.
- No use equipos de limpieza con vapor. El vapor podría entrar en contacto con piezas eléctricas del producto y provocar un cortocircuito.
- Limpie las superficies exteriores del dispositivo con un paño húmedo y después séquelas completamente.
- Asegúrese de que no entre agua en el producto (por ejemplo, por el interruptor).
- Limpie el sellado de la puerta solamente con agua limpia y séquelo por completo después.
- Las piezas extraíbles, como los estantes de cristal, pueden sacarse para limpiarlos.

DESMANTELADO

Si se produce una interrupción prolongada durante el uso del frigorífico, deben seguirse estos pasos:

- Desenchufe el producto.
- Vacíe el producto.
- Limpie el interior del compartimiento del frigorífico y déjelo secar.
- Limpie cuidadosamente todos los accesorios.
- Deje abierta la puerta para evitar que se formen olores desagradables y moho.

DATOS TÉCNICOS

Tensión	: 220 - 240 V~
Frecuencia	: 50 Hz
Corriente nominal	: 0,55 A
Consumo	
kWh/24 h	: 0,227 kWh
kWh/año	: 83 kWh
Temperatura ambiente	: 242 L
Capacidad neta del frigorífico	: 16°C – 38°C
Medidas (Al. x An. x Pr.)	: 1430 × 545 × 555 mm
Profundidad con la puerta abierta	: 1100 mm
Refrigerante	: R600a (30 g)

Based on EN 62552: 2020

Este producto ha sido diseñado para usarse en clases de clima de N a ST.

Clase de clima	Temperatura ambiente
N	+16 a +32 °C
ST	+16 a +38 °C

Use el vínculo https://eprel.ec.europa.eu/ para acceder a la base de datos de productos europea (EPREL), en la que se guarda más información sobre el producto. Teclee el identificador de modelo, el número de registro EPREL 2057476 o escanee el código QR en la etiqueta energética para acceder a la información del modelo.

RESOLUCIÓN DE PROBLEMAS

Si aparecen problemas de funcionamiento, consulte la siguiente tabla. Si el problema no puede solventarse del modo indicado en **Solución** o son necesarios recambios o reparaciones propias, contacte con el centro de servicio. Las líneas de atención respectivas están indicadas en la tarjeta de garantía, incluida con este producto. Tenga en cuenta que un reparación propia inadecuada puede crear riesgos, así como anular la garantía, y debe evitarse si se tienen dudas.

Problema	Causas posibles	Solución
El producto no funciona	• Suministro de corriente interrumpido	• Compruebe el suministro de corriente
La temperatura de los compartimientos no es suficientemente baja.	• La puerta no está firmemente cerrada o se abre demasiado a menudo.	• Vuelva a colocar los alimentos de forma que pueda cerrarse firmemente la puerta. • Abra la puerta con menos frecuencia
	• La temperatura ambiente es inferior a 16 °C o superior a 38 °C	• El producto ha sido diseñado para funcionar con una temperatura ambiente entre 16 °C y 38 °C

ALMACENAMIENTO DE ALIMENTOS Y BEBIDAS

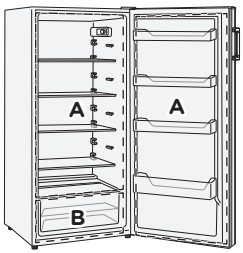

Zona	Comida recomendada y ajuste de temperatura
A	**Compartimiento del frigorífico (4°C)** • Almacenamiento de alimentos para consumo diario, exquisiteces, yogur, salsas, verduras encurtidas, postres • Almacenamiento de carne, pescado, salchichas, pasta fresca rellena, alimentos cocidos, restos
B	**Compartimiento de fruta y verdura (8°C)**

¿Cómo almacenar alimentos y bebidas para una mejor conservación durante el período más largo, a fin de evitar el desperdicio de alimentos?

Compartimento frigorífico

- Use envases hechos de plástico reciclado, metal, aluminio y vidrio, así como envoltorios de plástico para empaquetar alimentos.
- Se deben cubrir los líquidos y alimentos que puedan formar olores, que puedan estropearse fácilmente o que pueden transferir el sabor.
- Si solo se va a almacenar una pequeña cantidad de alimentos, se recomienda el uso de los estantes sobre el compartimento de frutas y verduras
- Los alimentos que emiten una gran cantidad de gas etileno y aquellos que son sensibles a ellos, como las frutas, las verduras y la lechuga, siempre se deben mantener separados o empaquetados para no acortar su tiempo de almacenamiento; por ejemplo, no guarde los tomates con kiwis o repollo juntos.
- Use el portabotellas para evitar que las botellas vuelquen.
- No almacene alimentos demasiado cerca uno del otro para permitir la suficiente circulación de aire.
- La temperatura recomendada para el compartimento frigorífico es de 4 °C. Si se ajusta, los alimentos se pueden almacenar generalmente durante unos días.

Recomendaciones a la hora de refrigerar alimentos

- Almacene los alimentos frescos y sin daños. La calidad y la frescura se conservarán durante más tiempo.
- En el caso de productos precocinados y productos embotellados, no exceda la fecha de caducidad o la fecha preferente especificada por el fabricante.
- Para conservar el aroma, el color y la frescura, embale o cubra bien los alimentos antes de colocarlos en el aparato. Esto evitará que los sabores se transfieran entre los alimentos y las piezas de plástico se decoloren.
- Deje enfriar los alimentos y bebidas calientes antes de colocarlos en el compartimento frigorífico.

TOUTES NOS FÉLICITATIONS

Nous vous remercions d'avoir fait l'acquisition de ce produit **ok**.. Veuillez lire le présent manuel attentivement et le conserver afin de pouvoir vous y référer ultérieurement.

Instructions de sécurité importantes. LISEZ ATTENTIVEMENT ET CONSERVEZ CE MANUEL AFIN DE POUVOIR VOUS Y RÉFÉRER ULTÉRIEUREMENT.

1. Cet appareil peut être utilisé par des enfants âgés de plus de 8 ans et des personnes à capacités physiques, sensorielles ou mentales réduites ou de faibles expériences ou connaissances s'ils sont sous surveillance ou si des instructions ont été données concernant l'utilisation en toute sécurité de l'appareil et s'ils comprennent les risques qui en découlent.
2. Il est permis aux enfants de 3 à 8 ans de mettre ou de sortir des aliments des réfrigérateurs.
3. Les enfants ne doivent pas jouer avec l'appareil.
4. Le nettoyage et la maintenance de l'appareil ne doivent pas être réalisés par des enfants à moins qu'ils soient agés de 8 et plus et qu'ils soient sous la surveillance d'un adulte.
5. Un cordon d'alimentation détérioré ne peut être remplacé que par un service après-vente agréé afin de ne pas s'exposer à d'éventuels risques.
6. Ce produit est conçu pour la préparation de quantités adaptées à un domicile, ou à un environnement similaire, non commercial. Les environnements similaires au domicile peuvent être la cuisine du personnel d'un magasin, un bureau, de petites entreprises agricoles et autres, une chambre d'hôte, un petit hôtel ou des logements résidentiels de même importance.

Size = A5

7. **Mise en garde !** Veillez à ce que les ouvertures de ventilation de l'appareil ne soient pas obstruées.
8. **Mise en garde !** N'utilisez pas d'appareils mécaniques ni d'autres moyens d'accélérer le dégivrage, à moins qu'ils ne soient recommandés par le fabricant.
9. **Mise en garde !** N'endommagez pas le circuit du fluide frigorigène.
10. **Mise en garde !** N'utilisez pas d'appareils électriques dans les compartiments de stockage alimentaire de l'appareil, à moins qu'ils ne soient du type recommandé par le fabricant.
11. Ne stockez pas de substances explosives telles que des bouteilles d'aérosol contenant un gaz propulseur inflammable.
12. Suivez les instructions de la section **Nettoyage et entretien**.
13. **Attention !** Le réfrigérant et le gaz d'isolation sont inflammables. Lorsque vous vous débarrassez de ce produit, veuillez le faire auprès d'un centre de tri spécialisé ou contactez votre vendeur.
14. Afin d'éviter la contamination des aliments, veuillez respecter les consignes suivantes:
    - L'ouverture de la porte pendant de longues périodes peut provoquer une augmentation significative de la température dans les compartiments de l'appareil.
    - Nettoyer régulièrement les surfaces susceptibles d'entrer en contact avec des aliments et les systèmes de drainage accessibles.

- Conserver la viande et le poisson crus dans des récipients appropriés dans le réfrigérateur, de manière à ce qu'ils ne soient pas en contact avec d'autres aliments ni ne gouttent dessus.
- Les compartiments congélateurs « deux étoiles » conviennent au stockage d'aliments précongelés, au stockage ou à la préparation de crème glacée et à la confection de glaçons.
- Les compartiments à une, deux et trois étoiles ne conviennent pas pour la congélation des aliments frais.
- Si le réfrigérateur reste vide pendant de longues périodes, il convient d'éteindre, dégivrer, nettoyer, sécher et laisser la porte ouverte pour éviter la formation de moisissure dans l'appareil.

15. La source de lumière (LED uniquement) ne peut être remplacée que par un électricien/personnel qualifié.*

* Note au technicien d'entretien/personnel qualifié : les instructions de démontage peuvent être obtenues sur le site internet gratuit www.ok-online.com.

16. Lisez intégralement ce mode d'emploi avant la première utilisation. Si vous cédez ce produit à quelqu'un, donnez-lui mode d'emploi. Soyez attentif aux mises en garde sur le produit et dans ce mode d'emploi. In contient des informations importantes pour votre sécurité, l'utilisation et l'entretien de l'équipement.
17. Ne posez pas d'objets lourds sur l'appareil.
18. N'immergez jamais les pièces électriques de l'appareil dans l'eau au cours du nettoyage ou de l'utilisation. Ne passez jamais l'appareil sous l'eau courante.
19. N'essayez sous aucun prétexte (ex. : cordon d'alimentation endommagé, produit tombé, etc.) de réparer le produit vous -même. Pour l'entretien et les réparations, veuillez consulter un réparateur agréé.
20. La tension du secteur doit correspondre à celle indiquée sur la plaque signalétique.
21. Pour couper l'alimentation, débrancher la prise du produit de la prise secteur. Veillez à ce que la fiche d'alimentation soit accessible.
22. Évitez de détériorer le cordon d'alimentation en le pliant ou par contact avec des angles vifs.

23. Veuillez tenir l'appareil, y compris son cordon d'alimentation et sa fiche électrique, à l'écart de toute source de chaleur, telle qu'un poêle, une plaque chauffante ou tout autre appareil/équipement générant de la chaleur.
24. Pour débrancher l'appareil de la prise de courant, tirez sur la fiche électrique et non pas sur le cordon.
25. Débranchez l'appareil lorsqu'il n'est pas utilisé, en cas de dysfonctionnement, avant de monter ou de démonter les accessoires et avant chaque nettoyage.
26. Utilisez cet appareil dans un lieu en intérieur non humide et jamais à l'extérieur.
27. Ce produit n'est pas adapté à une utilisation commerciale. Il est conçu uniquement pour une utilisation domestique.
28. Assurez-vous que les composants électriques, les pièces sous tension et le cordon d'alimentation ne soient pas humides.
29. N'utilisez que les accessoires fournis avec l'appareil ou recommandés par le fournisseur !
30. Ne recouvrez pas l'appareil en cours d'utilisation. Risque d'incendie !
31. **Avertissement !** S'assurer que le cordon d'alimentation n'est ni coincé ni endommagé lors de l'installation de l'appareil.
32. **Avertissement !** Ne pas placer plusieurs multiprises amovibles derrière de l'appareil.
33. **Attention ! Risque d'incendie!** Matériaux inflammables.
34. **Avertissement !** Durant l'utilisation, l'entretien et la mise au rebut de l'appareil, merci de respecter le symbole figurant à gauche au dos de l'appareil (panneau arrière ou compresseur).
    C'est un symbole de risque d'incendie. Les tuyaux de réfrigérant et le compresseur contiennent des matériaux inflammables. Utilisez, faites l'entretien ou la mise au rebut de l'appareil en vous tenant éloigné de toute source de flamme.
35. Le réfrigérant doit être évacué et mis au rebut par un spécialiste qualifié, dans le respect des réglementations nationales et locales, avant que l'appareil ne soit jeté.
36. **Important !** Vérifiez que le produit est en parfait état de marche avant de l'utiliser. Le produit ne doit pas être utilisé s'il présente des signes d'endommagement ou s'il est suspecté d'être défectueux.

UTILISATION RECOMMANDÉE

Ce produit convient uniquement pour la réfrigération et la congélation des aliments et des boissons. Toute autre utilisation peut entraîner des dommages sur l'appareil ou bien des blessures. Ce produit n'est pas conçu pour être utilisé comme appareil ménager encastré.
Cet appareil de réfrigération est conçu pour être utilisé à des températures ambiantes comprises entre 16 °C à 38 °C.
Cet appareil n'est destiné qu'à l'utilisation domestique et non pas à l'utilisation commerciale. Toute autre utilisation peut endommager l'appareil ou entraîner des blessures.
Imtron GmbH n'assume aucune responsabilité quant à des dommages au produit, à des dommages matériels ou à des blessures corporelles dus à une négligence ou un usage inapproprié du produit, ou à un usage du produit non indiqué par le fabricant.

GARANTIE ET PIÈCES DÉTACHÉES

La période de garantie du produit, ainsi que les conditions applicables de la garantie peuvent être consultées sur la carte de garantie accompagnant le produit. La liste des détachées, listées dans la directive déconsigner correspondante, peuvent être acquises auprès du centre de service client, pendant au moins 7 ans et 10 ans au plus après la mise en vente du produit.

CONTRÔLE ET COMPOSANTS

A. Sélecteur de température
B. Lumière
C. Étagère en verre (x 4)
D. Bac à légumes (compartiment des aliments frais)
E. Cordon d'alimentation avec fiche (non illustré)
F. Pieds réglables, avant
G. Clayette porte-bouteilles
H. Porte
I. Étagère de porte (x 3)
J. Poignée de porte

CONTENU DE LA LIVRAISON

1 x Réfrigérateur
1 x Rangement pour 6 œufs
1 x Mode d'emploi
1 x Carte de garantie
1 x Poignée de porte (poignée de porte dans le sac d'accessoires)

AVANT DE L'UTILISER POUR LA PREMIÈRE FOIS

- Retirez soigneusement le produit et les accessoires de leur emballage d'origine. Il est conseillé de conserver l'emballage d'origine pour le rangement. Si vous souhaitez disposer de l'emballage d'origine, veuillez respecter les recommandations légales en vigueur. Si vous avez des questions concernant le rebut approprié, contactez le service de déchetterie local.
- Vérifiez que le contenu est complet et qu'il n'est pas endommagé. Si le contenu livré est incomplet ou endommagé, contactez immédiatement votre revendeur.
- Après avoir déballé, veuillez consulter la section **Nettoyage et entretien**.

Attention ! Après avoir placé le congélateur debout sur ses pieds, attendez 6 heures avant de le brancher au secteur pour permettre au système de refroidissement de reprendre sa pleine capacité.

INSTALLATION

1 Placez l'appareil sur une surface plane et stable. Laissez les distances minimales de tous les côtés.

2 La mise à niveau peut être réglée avec les pieds avant réglables. Utilisez un niveau à bulle pour assurer le positionnement horizontal de l'appareil.

3 Le réfrigérateur est équipé de 4 tablettes en verre, qui, le cas échéant, peuvent être retirées en les tirant vers l'avant. Les deux tablettes en verre du haut peuvent être placées à différentes hauteurs.

FONCTIONNEMENT

4 Branchez la fiche d''alimentation dans une prise secteur appropriée.

5 Réglez le sélecteur de température sur le réglage souhaité.

6 Laissez l''appareil atteindre la température de réfrigération pendant environ 6 heures avant d''y placer les aliments.

RÉGULATEUR DE TEMPÉRATURE

Les niveaux 1 à 7 ne correspondent pas à une température spécifique. En position **0** l'appareil est éteint. Plus le réglage est bas, plus la température intérieure est haute. Notez que la température est basse, plus l'appareil consomme de l'énergie.

Remarque :

- La température préréglée est d'environ 5° C (niveau 2-3).
- Pour déterminer la température du produit, utilisez un thermomètre, et placez-le dans l'appareil.
- La température du produit dépend de la température ambiante et du réglage défini sur le régulateur de température.
- Assurez-vous que la porte est correctement fermée, et qu'aucun aliment ne bloque la fermeture.

DÉGIVRAGE

7 Dégivrez le réfrigérateur lorsqu'une couche de givre s'est formée à la surface. Retirez tous les aliments du réfrigérateur. Débranchez le réfrigérateur et ouvrez la porte. Après que le givre a fondu, essuyez l''eau et nettoyez l''intérieur.

CHOISIR LE CÔTÉ DE LA PORTE

Remarque :

- Si nécessaire, et selon l'organisation de la pièce, le montage des portes peut être changé. Pour faire cela, suivez les instructions suivantes dans l'ordre établi.
- Les outils suivants sont nécessaires: Clé à douille ou clé anglaise de 8 mm, tournevis cruciforme, tournevis plat. En raison de l'unicité des outils appropriés, ceux-ci ne sont pas mentionnés séparément dans les instructions suivantes.

1. Retirez les deux caches de plastique et mettez-les de côté.
2. Tenez la porte fermement, retirez les deux vis et retirez la charnière du haut de la porte.
3. Retirez la porte de la goupille de la charnière du bas, en la soulevant doucement. Posez la porte soigneusement sur une surface matelassée pour éviter de l'endommager. Retirez le support de la charnière du bas sur le côté droit de l'unité, et retirez le pied de mise à niveau du côté gauche.
   Desserrez l'écrou, retirez le pivot de charnière, retournez la lame de charnière et vissez le pivot de charnière avec la rondelle et l'écrou de l'autre côté.

Remarque: Pour consulter des informations détaillées, voyez l'illustration de présentation générale .

Attention! Après avoir placé le congélateur debout sur ses pieds, attendez 6 heures avant de le brancher au secteur pour permettre au système de refroidissement de reprendre sa pleine capacité.

4. Installez la charnière inférieure sur le côté gauche du congélateur. Installez les pieds réglables des deux côtés du congélateur. Dévissez également le butoir situé au bas de la porte, tournez-le et fixez-le sur le côté opposé.
   Positionnez la porte sur le pivot de charnière inférieure, désormais installé sur le côté gauche de l'appareil.
5. Installez la charnière du haut, ainsi que le cache de charnière sur le côté gauche de l'appareil. Placez le cache en plastique sur le trou en haut à droite du réfrigérateur, pour couvrir les trous des vis.

Remarque:
Lorsque vous installez la porte, assurez-vous que le haut de la porte soit correctement à niveau avec le haut du compartiment. Si la porte n'est pas à niveau, alors le joint de caoutchouc ne se fermera pas hermétiquement, ce qui peut entraîner des défaillances de l'appareil.

INSTALLATION DE LA POIGNEE DE PORTE

6. Retirez les deux bouchons du côté désiré de la porte.
7. Installez la poignée avec les vis incluses.
8. Enclenchez les deux caches sur les vis.

CONSEILS D'ÉCONOMIE D'ÉNERGIE

- Ne placez pas le produit à proximité d'une source de chaleur (radiateur ou poêle de cuisine, etc.).
- Assurer la circulation d'air libre autour du réfrigérateur et du congélateur.
- Si une couche de glace s'est formée, dégivrez l'appareil. Une épaisse couche de glace affecte la transmission du froid, donc la consommation d'énergie augmentera.
- Lorsque vous ouvrez et prenez de la nourriture, ouvrez la porte peu de temps. Une ouverture de porte plus courte provoque moins de formation de givre sur les parois du congélateur.
- Sélectionnez le réglage du régulateur de température en fonction de la quantité du produit contenue.
- Utilisez des tiroirs, des paniers ou des étagères pour ranger les aliments. Si l'énergie du produit est utilisée efficacement, la consommation d'énergie peut être minimisée.
- Il est déconseillé de retirer tous les accessoires, tels que les tiroirs, les clayettes et les balconnets, car cela pourrait augmenter la consommation énergétique.

NETTOYAGE ET ENTRETIEN

Attention! Débranchez l'appareil et laissez-le refroidir complétement avant de le nettoyer.

- Lors du nettoyage, ne jamais utiliser de solvants ou des matériaux abrasifs, des brosses dures, des objets métalliques ou pointus. Les solvants sont dangereux pour la santé humaine et peuvent ronger les éléments en plastique, alors que des mécanismes et des outils de nettoyage agressifs peuvent rayer les surfaces.
- N'utilisez jamais d'huile ni de graisse sur le joint de porte. Cela le rendrait poreux avec le temps.
- N'utilisez pas d'équipement de nettoyage à la vapeur. La vapeur pourrait entrer en contact avec les pièces électriques du produit, ce qui causerait un court-circuit.
- Nettoyez les surfaces extérieures de l'appareil avec un chiffon humide et puis essuyez-les soigneusement.
- Assurez-vous qu'aucun liquide ne pénètre à l'intérieur de l'appareil (par exemple, par le bouton).
- Essuyez le joint de porte à l'eau uniquement, puis séchez-le soigneusement.
- Les pièces amovibles, par exemple les étagères en verre, peuvent être enlevées pour le nettoyage.

MISE HORS SERVICE

Si le réfrigérateur doit rester inutilisé pendant une longue période, il faut effectuer les opérations suivantes:

- Débranchez l'appareil.
- Videz le produit.
- Nettoyez l'intérieur du compartiment congélateur et laissez-le sécher.
- Nettoyez soigneusement tous les accessoires.
- Laissez la porte ouverte pour éviter la formation d'odeurs et de moisissures désagréables.

DONNÉES TECHNIQUES

Tension	: 220 - 240 V~
Fréquence	: 50 Hz
Puissance nominale	: 0.55 A
Consommation énergétique	
kWh/24 h	: 0.227 kWh
kWh/an	: 83 kWh
Température ambiante	: 242 L
Capacité nette du réfrigérateur	: 16°C – 38°C
Dimensions (H x L x P)	: 1430 × 545 × 555 mm
Profondeur, porte ouverte	: 1100 mm
Réfrigérant	: R600a (30 g)

Basé sur EN 62552 : 2020

Ce produit est prévu pour être utilisé dans les conditions climatiques N à ST.

Classification climatique	Température ambiante
N	+16 à +32 °C
ST	+16 à +38 °C

Suivez le lien https://eprel.ec.europa.eu/ pour consulter la base de données des produits européens (EPREL), dans laquelle vous trouverez plus d'informations concernant ce produit. Saisissez l'identifiant de modèle qui est le numéro d'enregistrement EPREL 2057476 ou scannez simplement le code QR présent sur l'étiquette des informations énergétiques pour accéder au nom de modèle.

DÉPANNAGE

En cas de problèmes pendant le fonctionnement, veuillez consulter le tableau suivant Si les problèmes ne peuvent être résolus avec les conseils de la section **Solutions**, ou si vous avez besoin de pièces détachées, veuillez contacter le centre de service. Les numéros de contact sont indiqués sur la carte de garantie accompagnant ce produit. Notez que des réparations effectuées par le particulier de manière incorrecte peuvent créer des conditions dangereuses et annuler la garantie. Ne pas tenter de réparations par vous-même en cas de doute.

Problème	Causes possibles	Solution
L'appareil ne fonctionne pas	• Alimentation interrompue	• Vérifiez la source d'alimentation
La température dans les compartiments n'est pas assez basse.	• La porte n'est pas bien fermée ou elle est ouverte trop souvent.	• Réarrangez les aliments pour que la porte puisse être bien fermée. • Ouvrez la porte moins fréquemment
	• La température ambiante est inférieure à 16 ° C ou supérieure à 38 ° C	• Le produit est destiné à être utilisé dans une température ambiante comprise entre 16 ° C et 38 ° C

CONSERVATION DES ALIMENTS ET BOISSONS

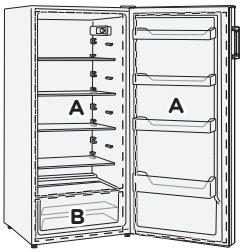

Zone	Aliments et paramètres de température recommandés
A	**Compartiment du réfrigérateur (4 °C)** • Stockage des aliments de consommation journalière, les aliments délicats, les yaourts, les sauces, les légumes en conserve ou les desserts • Stockage de la viande, du poisson, des saucisses, des pâtes fraîches, des plats cuisinés ou des restes de repas
B	**Compartiment à fruits et légumes (8 °C)**

Comment conserver les aliments et boissons le plus longtemps possible, afin d'éviter le gaspillage ?

Réfrigérateur

- Utilisez des récipients en plastique recyclé, métal, aluminium ou verre, ainsi que du film plastique pour emballer la nourriture.
- Il faut également couvrir les liquides qui peuvent former des odeurs, se renverser ou changer le goût des autres aliments.
- S'il n'y a qu'une petite quantité d'aliments à conserver, il est recommandé d'utiliser l'étagère au-dessus du compartiment des fruits et légumes.
- Les aliments qui dégagent beaucoup de gaz éthylène et ceux qui y sont sensibles, tels que les fruits, les légumes et la salade, doivent toujours être conservés séparément les uns des autres, ou emballés afin de ne pas raccourcir leur temps de conservation ; par exemple, ne conservez pas les tomates avec les kiwis ou les choux.
- Utilisez le porte-bouteille pour éviter que les bouteilles se renversent.
- Ne conservez pas les aliments trop près les uns des autres, pour permettre une circulation d'air suffisante.
- La température recommandée du compartiment réfrigérateur est de 4 °C. En suivant les paramètres recommandés, les produits alimentaires peuvent normalement être conservés quelques jours.

Recommandations pour réfrigérer les aliments

- Placez les aliments au réfrigérateur lorsqu'ils sont frais et en bon état. Les aliments garderont ainsi leur qualité et leur fraîcheur plus longtemps.
- En ce qui concerne les produits prêts à la consommation et en bocaux, ne dépassez pas la date de péremption ou la date limite de consommation indiquée par le fabricant.
- Pour maintenir la saveur, la couleur et la fraîcheur, emballez ou recouvrez bien la nourriture avant de la mettre au réfrigérateur. Cela évitera le transfert de saveurs entre aliments, et la décoloration sur les éléments en plastique.
- Laissez les boissons et aliments chauds refroidir avant de les mettre au réfrigérateur.

GRATULÁLUNK
Köszönjük, hogy megvásárolta ezt az **ok.** terméket. Gondosan olvassa át ezt az útmutatót és őrizze meg későbbi hivatkozásul.

Fontos biztonsági utasítások. GONDOSAN OLVASSA ÁT ÉS ŐRIZZE MEG KÉSŐBBI HIVATKOZÁSUL.

1. Ezt a készüléket használhatják 8 éven felüli gyermekek és fizikai, érzékszervi vagy mentális fogyatékkal élők, valamint olyanok, akiknek nincs kellő tapasztalatuk vele, ha felügyeletet kapnak, vagy megfelelő oktatásban részesültek a készülék biztonságos használatáról és megértették az abban rejlő veszélyeket.
2. A hűtőket legalább 3-8 éves korú gyerekek használhatják.
3. Gyerekek nem játszhatnak a készülékkel.
4. A tisztítást és felhasználói karbantartást nem végezhetik gyerekek, hacsak nem felügyelettel, vagy ha idősebbek 8 évesnél.
5. A sérült áramvezetéket csak szakképzett szerelő cserélheti, a veszélyek elkerülése érdekében.
6. Ezt a terméket arra tervezték, hogy szokványos mennyiségeket állítson elő háztartásban vagy háztartásszerű, nem kereskedelmi környezetben. A háztartásszerű környezet magában foglalja a személyzeti konyhát boltokban, irodákban, mezőgazdasági vagy más kisebb cégeknél, vagy felhasználható a vendégek számára szállást adó létesítményekben, kisebb hotelekben és hasonló lakólétesítményekben.
7. **Figyelem!** A készülék beépítése esetén tartsa a szellőző nyílásokat akadálymentesen.

Size = A5

8. **Figyelem!** Ne használjon olyan mechanikai eszközöket vagy más eszközöket, hogy felgyorsítsa a leolvasztási folyamatot, amiket a gyártó nem javasol.
9. **Figyelem!** Ne rongálja meg a hűtőkört.
10. **Figyelem!** Ne használjon elektromos eszközöket a termék élelmiszertároló részében, hacsak az nem olyan, amit a gyártó javasol.
11. Ne tároljon a termékben robbanó anyagokat, mint amilyen a tűzveszélyes hajtógázzal rendelkező aeroszolos doboz.
12. Kövesse a **Tisztítás és karbantartás** fejezetben leírt utasításokat.
13. **Figyelmeztetés!** A hűtőközeg és a szigetelő gáz gyúlékony. Amikor ártalmatlanítja a terméket, akkor csak az erre felhatalmazott gyűjtőhelyen tegye vagy vegye fel a kapcsolatot a kereskedőjével.
14. Az élelmiszer-szennyeződés elkerülése érdekében vegye figyelembe az alábbi utasításokat:
    - Az ajtó hosszabb ideig tartó nyitva hagyása jelentős hőmérséklet-növekedést okozhat a készülék rekeszeiben.
    - Tisztítsa rendszeresen az élelmiszerrel érintkező felületeket és a vízelvezetés elérhető részeit.
    - A nyers húst és halat megfelelő tartókban tárolja a hűtőben, hogy ne érintkezzenek más élelmiszerrel, vagy ne csöpögjenek rá másra.

- A kétcsillagos mélyhűtőrekeszek előfagyasztott élelmiszerek tárolására, jégkrém tárolására és előállítására, valamint jégkockák előállítására alkalmasak.
- Az egy-, két- és háromcsillagos rekeszek nem alkalmasak friss élelmiszer lefagyasztására.
- Ha a hűtőszekrény hosszabb ideig üres marad, kapcsolja ki, olvassza ki, tisztítsa meg, szárítsa ki, majd maradjon nyitva az ajtaja, hogy ne képződjön penész a készülék belsejében.

15. A fényforrást (kizárólag LED-et) csak képzett villanyszerelő/szakképzett személy cserélheti ki.*

* Megjegyzés a szerviztechnikusoknak/képzett szakembereknek: A szétszerelési útmutató a www.ok-online.com ingyenes weboldalon érhető el.

16. Az első használat előtt figyelmesen olvassa el ezt a használati utasítást, és adja tovább a termékkel. Figyeljen oda a terméken és a használati utasításban lévő figyelmeztetésekre. A készülék biztonságos használatára és karbantartására vonatkozó fontos információkat tartalmaznak.
17. Ne helyezzen nehéz tárgyakat a készülék tetjére.
18. Soha ne merítse a készülék elektromos alkatrészeit víz alá működtetés vagy tisztítás közben. Soha ne tartsa folyóvíz alá a készüléket.
19. Semmilyen körülmények között (pl. a tápkábel károsodása, a termék leesése stb. esetén) ne kísérelje meg önmaga megjavítani a terméket. A szervizelés és a javítások elvégzéséhez lépjen kapcsolatba egy hivatalos szervizközponttal.
20. Az otthonában található hálózati feszültségnek meg kell egyeznie a készüléken olvasható hálózati feszültséggel.
21. Csak a konnektorból való kihúzással tudja teljesen leválasztani a terméket az elektromos hálózatról. Ügyeljen arra, hogy a tápcsatlakozó használható állapotban legyen.
22. Vigyázzon, hogy az áramvezeték ne sérüljön, ha éles sarkokkal vagy kiszögellésekkel kerül kapcsolatba.
23. Tartsa távol a készüléket, beleértve az áramvezetéket és a csatlakozót is, mindenféle hőforrástól, mint például sütők, főzőlapok, vagy más hőtermelő készülékek/tárgyak.
24. Csak a csatlakozónál fogva húzza ki a készüléket a konnektorból. A vezetéket ne húzza.
25. A készüléket húzza ki a konnektorból, ha nem használja, ha hibát észlel, ha tisztítja, vagy mielőtt kiegészítő alkatrészeket szerel fel vagy le.
26. Csak száraz beltéri helységben használja a készüléket, odakint soha.
27. Ez a termék nem alkalmas kereskedelmi használatra. Csak otthoni használatra való.

Size = A5

28. Győződjön meg, hogy az elektromos alkatrészek, feszültség alatt álló alkatrészek és az áramkábel nem kapnak nedvességet.
29. Ne használjon olyan alkatrészt, mely nem ehhez a készülékhez lett mellékelve, illetve amit nem a gyártó ajánl!
30. Ne fedje le a készüléket használat közben. Gyulladásveszély!
31. **Figyelem!** A hűtőgép elhelyezésekor figyeljen arra, hogy a hálózati kábel ne csípődjön be és ne sérüljön meg.
32. **Figyelem!** Ne tegyen elosztókat, hosszabbítókat a készülék hátoldalára.
33. **Vigyázat! Tűzveszély!** Gyúlékony anyagok.
34. **Figyelem!** A készülék használata, karbantartása és ártalmatlanítása során, kérjük, figyeljen a bal oldalon elhelyezett piktogramra a készülék hátoldalán (hátfal vagy kompresszor).

Ez a tűzveszély figyelmeztetés. A hűtőközeg-vezetékekben és a kompresszorban gyúlékony anyagok vannak. Kérjük, tartsa távol a készüléket tűzforrásoktól használat, karbantartás és ártalmatlanítás közben.
35. A hűtőgépet képzett szakembernek kell kiüríteni és ártalmatlanítani az országos és helyi szabályoknak megfelelően, mielőtt a készüléket kidobnánk.
36. **Fontos!** Használat előtt ellenőrizze, hogy a termék üzemképes állapotban van-e. A terméket nem szabad használni, ha sérülésre utaló jelek vannak rajta, vagy ha gyaníthatóan meghibásodott.

RENDELTETÉSSZERŰ HASZNÁLAT

Ez a termék csupán élelmiszerek és italok hűtésére és fagyasztására alkalmas. Bármilyen más felhasználás megrongálhatja az eszközt vagy sérüléseket okozhat. Ez a termék nem alkalmas arra, hogy beépített készülékként használják. Ezt a hűtőszekrényt 16 °C és 38 °C közötti környezeti hőmérsékleten való használatra tervezték.
A terméket csak magánháztartásokban szabad használni, és nem használható kereskedelmi célokra.
Az Imtron GmbH nem vállal felelősséget a termék nem körültekintő, illetve helytelen használatából, valamint a gyártó által meghatározott rendeltetéstől eltérő használatból eredő, a készülékben vagy az Ön értékeiben bekövetkezett károkért, vagy személyi sérülésekért.

GARANCIA ÉS PÓTALKATRÉSZEK

A termék garanciális ideje, valamint a garancia alkalmazandó feltételei a termékhez mellékelt garanciajegyen találhatók. A megfelelő környezetbarát tervezésről szóló irányelvben felsorolt pótalkatrészek legalább 7, illetve 10 évig beszerezhetők az ügyfélszolgálattal való kapcsolatfelvétel útján.

KEZELÉS ÉS ALKATRÉSZEK

A. Hőmérsékletszabályozó
B. Jelzőfény
C. Üvegpolc (4x)
D. Zöldségesrekesz (friss élelmiszerek rekesze)
E. Hálózati kábel csatlakozóval (nem látható)
F. Állítható lábak, elöl
G. Palacktartó
H. Ajtó
I. Ajtópolc (3x)
J. Ajtófogantyú

A CSOMAG TARTALMA

1 × Hűtőszekrény
1 x Tojástartó 6 tojás számára
1 x Használati útmutató
1 x Jótállási jegy
1 x Ajtófogantyú (ajtókilincs a tartozéktáskában)

AZ ELSŐ HASZNÁLAT ELŐTT

- Óvatosan vegye ki a terméket és az alkatrészeket az eredeti csomagolából. Ajánlatos az eredeti csomagolást megőrizni, hogy abban tárolhassa a készüléket. Ha kidobja az eredeti csomagolást, legyen tekintettel a hatályos jogszabályokra. Ha bármilyen kérdése van a hulladékkezeléssel kapcsolatban, lépjen kapcsolatba a helyi hulladékkezelési központtal.
- Ellenőrizze, hogy a szállított alkatrészek hiánytalanul és épen megvannak-e. Ha a szállított termékek hiányosak vagy sérültek, azonnal lépjen kapcsolatba a viszonteladóval.
- A kicsomagolás után a **Tisztítás és karbantartás** fejeztben leírtak szerint járjon el.

Figyelmeztetés! Miután felállította hűtőgépet a lábaira, várjon 6 órát, mielőtt áram alá helyezi, hogy a hűtőrendszer visszanyerje teljes teljesítményét.

ELHELYEZÉS

1 Helyezze a terméket vízszintes és stabil felületre. Minden oldalnál tartsa be a minimális távolságot.

2 Az egyenetlenséget az igazítható első lábakkal lehet kompenzálni. Használjon vízmértéket a készülék megfelelő vízszintes beállításához.

3 A hűtőszekrény 4 üvegpolccal van ellátva, a polcok igény szerint eltávolíthatók, húzza őket ki előrefelé. A két felső üvegpolc különböző magasságokban használható.

HASZNÁLAT

4 Csatlakoztassa a hálózati csatlakozót egy megfelelő hálózati aljzatba.

5 Állítsa a hőmérséklet szabályzót a kívánt állásba.

6 Hagyja a terméket előzetesen lehűlni mintegy 4 órán át, mielőtt betenné az élelmiszert.

TEMPERATURE REGULATOR

Az 1-7. szintek nem felelnek meg egy adott hőmérsékletnek. A **0** állásban a készülék ki van kapcsolva. Minél alacsonyabbra állítja, annál magasabb a belső hőmérséklet. Vegye figyelembe, hogy az energiafogyasztás annál nagyobb, minél alacsonyabb a beállított hőfok.

Megjegyzés:

- Az előre beállított hőmérséklet körülbelül 5°C (2-3. szint).
- A termék hőmérsékletének meghatározásához szerezzen be egy kereskedelmi forgalomban kapható hőmérőt, és helyezze a termékbe.
- A termék hőmérséklete a környezeti hőmérséklettől és a hőfokszabályozó beállításától függ.
- Kérjük, győződjön meg róla, hogy az ajtó rendesen be van zárva, és nem akasztja meg élelmiszer.

LEOLVASZTÁS

7 Olvasztja le a hűtőszekrényt, ha a felszínen jégréteg képződött. Vegyen ki minden élelmiszert a hűtőszekrényből. Húzza ki a hűtőszekrényt a hálózatból, és nyissa ki az ajtót. Miután a jég leolvadt, törölje ki a vizet, és tisztítsa meg a belső részt.

AZ AJTÓK OLDALAINAK BEÁLLÍTÁSA

Megjegyzés:

- Ha szükséges, és ha a helyiség is úgy kívánja, az ajtók nyílási iránya megváltoztatható. Ehhez kövesse az alábbi utasításokat a megadott sorrendben.
- Az alábbi eszközökre lesz szükség: 8 mm-es csavarkulcs és csillagfejű csavarhúzó. Mivel a megfelelő szerszámok egyediek, az alábbi útmutatásokban nem kerülnek külön említésre.

1. Vegye le a műanyagburkolatokat, és tegye félre őket.
2. Tartsa az ajtót szilárdan, távolítsa el a csavarokat, és húzza ki a felső ajtópántot az ajtóból.
3. Vegye le az ajtót az alsó pánttüskéről enyhén felfelé húzva. Helyezze az ajtót finoman bélelt felületre úgy, hogy ne sérüljön meg. Vegye le az alsó pántkeretet a jobb oldalon, és vegye ki a szintező lábat a bal oldalon.
   Lazítsa meg az anyát, vegye ki a csapszeget, fordítsa el a zsanérlemezt, majd csavarja be a csapszeget az alátéttel és az anyával együtt a másik oldalról.

Megjegyzés: Ez a felső ábrán látható részletesen .

Vigyázat! Miután felállította hűtőgépet a lábaira, várjon 6 órát, mielőtt áram alá helyezi, hogy a hűtőrendszer visszanyerje teljes teljesítményét.

4. Szerelje fel az alsó zsanért a fagyasztó bal oldalára. Szerelje fel az állítható lábakat a fagyasztó mindkét oldalára. Csavarja ki az ajtó alján lévő ütközőt, fordítsa el, és rögzítse az ellenkező oldalon.
   Rögzítse az ajtót az alsó csapszegre, amely most a készülék bal oldalán található.
5. Szerelje fel a felső ajtópántot és pántburkolatot az egység bal oldalára. Helyezze a műanyag burkolatot a hűtőgép jobb oldala tetején lévő lyukba, hogy lefedje a csavarlyukakat.

Megjegyzés:
Az ajtó felszerelésekor győződjön meg róla, hogy az ajtó felső része egy szintben legyen a készülék tetejével. Ha az ajtó nincs szintben, a gumitömítés nem szigetel rendesen a készülék felé, ami a készülék hibás működését okozhatja.

AZ AJTÓ FOGANTYÚ FELSZERELÉSE

6. Távolítsa el a két vakdugót az ajtó kívánt oldaláról.
7. Szerelje fel az ajtót a mellékelt csavarokkal.
8. Pattintsa a két mellékelt kupakot a csavarokra.

ENERGIAMEGTAKARÍTÁSI TIPPEK

- Ne tegye a terméket hőforrás közelébe (fűtőtest vagy konyhai kályha, stb.).
- Győződjön meg, a levegő szabadon áramlik a hűtőszekrény és a fagyasztó körül.
- Ha jégréteg jelenik meg, olvassza le a terméket. A vastag jégréteg befolyásolja a hideg átadását, így az energiafogyasztás megnövekedik.
- Amikor kinyitja az ajtót, hogy ételt vegyen ki, csukja azt gyorsan vissza. A rövidebb ajtó nyitvatartás kevesebb jéglerakódást okoz a fagyasztó falain.
- Válassza ki a hőmérséklet-szabályozási beállítást a termékben elhelyezett mennyiségű áru szerint.
- Az élelmiszer tárolására használjon fiókokat, kosarakat vagy polcokat. Ha a termék energiafogyasztása hatékony, a fogyasztás minimalizálható.
- Azt javasoljuk, hogy ne vegye ki az összes tartozékot, például a fiókokat, az ajtópolcokat, mert ez növelheti a készülék energiafogyasztását.

TISZTÍTÁS ÉS ÁPOLÁS

Figyelmeztetés! Tisztítás előtt húzza ki a terméket a hálózatból.

- Tisztításnál soha ne használjon oldószereket vagy súroló anyagokat, durva keféket, fémes vagy éles tárgyakat. Az oldószerek károsak az emberi egészségre és megtámadhatják a műanyag részeket, miközben a súroló tisztító anyagok és eszközök megkarcolhatják a felületet.
- Soha ne használjon olajat vagy zsírt az ajtótömítésnél. Egy idő után ez porózussá teszi.
- Ne használjon gőztisztító berendezést. A gőz kapcsolatba léphet a termék elektromos részeivel és rövidzárlatot okozhat.
- Tisztítsa meg a termék külső felületét egy enyhén nedves ronggyal és alaposan szárítsa meg.
- Győződjön meg, hogy a termék belsejébe nem jut víz (például a kapcsolón keresztül).
- Az ajtó tömítését csak vízzel törölje át és utána alaposan törölje meg.
- Az eltávolítható részeket, mint például üvegpolcok, ki lehet venni tisztítás céljából.

LEOLVASZTÁS

Ha a hűtőszekrény használata során hosszabb szünet jelentkezik, a következő lépéseket kell megtenni:

- Húzza ki a készüléket.
- Ürítse ki a terméket.
- Takarítsa ki a fagyasztó belsejét és hagyja kiszáradni.
- Óvatosan takarítsa meg az összes tartozékot.
- Hagyja az ajtót nyitva, hogy elkerülje a kellemetlen szagokat és a penész kialakulását.

MŰSZAKI ADATOK

Feszültség	: 220 - 240 V~
Frekvencia	: 50 Hz
Névleges áramerősség	: 0.55 A
Energiafogyasztás	
kWh/24 h	: 0.227 kWh
kWh/év	: 83 kWh
Környezeti hőmérséklet	: 242 L
Hűtőszekrény nettó űrtartalma	: 16°C – 38°C
Méret (Ma x Sz x Mé)	: 1430 × 545 × 555 mm
Mélység nyitott ajtóval	: 1100 mm
Hűtőközeg	: R600a (30 g)

Az EN 62552 alapján: 2020

Ezt a terméket úgy tervezték, hogy N és ST közötti klímaosztályban használják.

Klímaosztály	Környezeti hőmérséklet
N	+16 és +32 °C
ST	+16 és +38 °C

A https://eprel.ec.europa.eu/ linken keresztül elérheti azt az európai termékadatbázist (EPREL), amelyben további információkat találhat a termékről. Írja be a modellazonosítót vagy a 2057476 EPREL regisztrációs számot, vagy egyszerűen olvassa be az energiacímkén található QR-kódot a modellinformációk megtekintéséhez.

HIBAELHÁRÍTÁS

Amennyiben üzemeltetés közben bármilyen rendellenességet tapasztal, tekintse át a következő táblázatot. Ha a problémákat a **Megoldás** alatt leírt módon nem lehet megoldani, vagy ha alkatrészekre van szükség az önjavításhoz, forduljon a szervizhez. A megfelelő forródrótot a termékhez mellékelt garanciajegy tartalmazza. Kérjük, vegye figyelembe, hogy a nem megfelelő önjavítás veszélyeket rejt, és a garancia érvénytelenítését okozhatja, ha kétség merül fel.

Probléma	Lehetséges okok	Megoldás
A készülék nem működik	• Megszakadt az áramellátás	• Ellenőrizze az áramellátást
A hőmérséklet a rekeszekben nem elég alacsony.	• Az ajtó nincs szorosan becsukva vagy túl gyakran kinyitják.	• Rendezze el újra az ételeket, hogy az ajtót szorosan be lehessen csukni. • Minél kevesebbszer nyitogassa az ajtót
	• A környezeti hőmérséklet alacsonyabb 16 °C-nál vagy magasabb 38 °C-nál	• Ezt a terméket környezeti hőmérsékleten, 16 °C - 38 °C fok között kell működtetni.

ÉTELEK ÉS ITALOK TÁROLÁSA

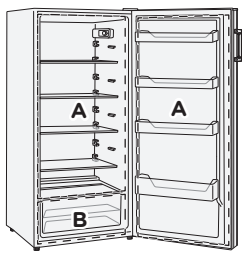

Terület	Ajánlott étel- és hőmérsékleti beállítás
A	**Hűtőtér (4°C)** • Napi fogyasztásra szánt ételek, finomságok, joghurtok, szószok, savanyúságok, desszertek tárolása • Hús, hal, kolbász, friss töltött tészták, főtt ételek, maradékok tárolása
B	**Gyümölcs és zöldség tároló rekesz (8°C)**

Hogyan tárolhatók élelmiszerek és italok a lehető leghosszabb ideig történő megőrzés érdekében az élelmiszer-pazarlás elkerülése érdekében?

Hűtőtér

- Használjon újrahasznosított műanyagból, fémből, alumíniumból és üvegből készült tartályokat, valamint műanyag csomagolást az élelmiszerek csomagolására.
- Fedni kell azokat a folyadékokat és az élelmiszereket, amelyek szagképződéshez vezetnek, könnyen elrontódnak, vagy amelyek átadhatják az ízét.
- Ha csak kis mennyiségű ételt kell tárolni, akkor a gyümölcs- és zöldségtartó feletti polcok használata ajánlott.
- Azokat az ételeket, amelyek nagy mennyiségű etiléngázt bocsátanak ki, és érzékenyekre, mint például a gyümölcsök, zöldségek és a saláta, egymástól külön kell tartani vagy csomagolni, hogy ne csökkenjen a tárolási idő; például ne tartsa együtt a kivi vagy káposzta paradicsomát.
- Használja a palacktartót, hogy megakadályozzák a palackok felborulását.
- A megfelelő légáramlás biztosítása érdekében ne tárolja az ételeket túl közel egymáshoz.
- A hűtő rész ajánlott hőmérséklet beállítása 4°C. Ennél a beállításnál az élelmiszerek általában néhány napon keresztül tárolhatók.

Javaslatok az élelmiszerek hűtőben történő tárolásához

- A hűtőben történő tároláshoz friss és sértetlen csomagolású élelmiszereket válasszon. Az élelmiszer így hosszabb ideig megőrzi frissességét és minőségét.
- Félkész és palackozott élelmiszertermékek esetén legyünk figyelemmel a gyártó által megadott értékesítési és fogyasztási határidőkre.
- A termékek illatának, színének és frissességének megőrzése érdekében a tárolt élelmiszereket gondosan csomagoljuk be, vagy fedjük le, mielőtt elhelyeznénk azokat a hűtőszekrényben. Ezzel megakadályozhatjuk, hogy az illat- és íz anyagok áttevődjenek egyik cikkről a másikra, egyúttal íj módon elkerülhetjük a műanyag alkatrészek elszíneződését.
- Hagyjuk a meleg ételeket és italokat lehűlni, mielőtt elhelyezzük őket a hűtőszekrényben.

Size = A5

CONGRATULAZIONI
Grazie per aver acquistato questo prodotto **ok.** Leggere attentamente il presente manuale e conservarlo per futuro riferimento.

Istruzioni importanti sulla sicurezza. LEGGERE ATTENTAMENTE E CONSERVARE PER FUTURO RIFERIMENTO.

1. Questo apparecchio può essere utilizzato da bambini di età superiore agli 8 anni e persone con ridotte capacità mentali, fisiche o sensoriali o prive di esperienza e conoscenze in merito, in presenza di altre persone che ne sorveglino l'operato o ricevano istruzioni sull'uso dell'apparecchio in modo sicuro e ne comprendano i pericoli.
2. Ai bambini dai 3 agli 8 anni è consentito riempire e svuotare gli apparecchi refrigeratori
3. I bambini non devono giocare con l'apparecchio.
4. La pulizia e a manutenzione non devono essere effettuati da bambini a meno che non siano di età superiore a 8 anni e controllati.
5. Se il cavo è danneggiato, è necessario farlo sostituire dal produttore o dall'assistenza o personale qualificato per evitare pericoli.
6. Il prodotto è progettato per la preparazione di normali quantità in ambiente domestico, o ambienti simili non commerciali. Ambienti comparabili a quello domestico includono cucine per staff nei negozi, uffici, ambito agricolo o altre piccole attività o per l'uso da parte degli ospiti presso costruzioni bed & breakfast, piccoli hotel e strutture residenziali simili.

7. **Attenzione!** Tenere le aperture di ventilazione, all'interno e all'esterno dell'apparecchio, libere da ostruzioni.
8. **Attenzione!** Non usare mezzi meccanici o altri mezzi diversi da quelli consigliati dal produttore per accelerare il processo di sbrinamento.
9. **Attenzione!** Non danneggiare il circuito del refrigerante.
10. **Attenzione!** Non usare apparecchi elettrici nei compartimenti per gli alimenti del prodotto a meno che non siano del tipo raccomandato dal produttore.
11. Non mettere sostanze esplosive come bombolette per l'aerosol contenenti propellente infiammabile in questo prodotto.
12. Seguire le istruzioni nel capitolo **Pulizia e cura**.
13. **Avvertenza!** Il gas di raffreddamento e di isolamento sono infiammabili. Quando si smaltisce il prodotto, farlo solo presso un centro di smaltimento autorizzato o contattare il responsabile dell'assistenza.
14. Per evitare la contaminazione degli alimenti, rispettare le seguenti istruzioni:
    - L'apertura prolungata dello sportello può causare un significativo aumento della temperatura nei vani dell'apparecchio.
    - Pulire regolarmente le superfici che possono venire a contatto con gli alimenti e i sistemi di drenaggio accessibili.

Size = A5

- Conservare la carne e il pesce crudo in appositi contenitori in frigorifero, in modo che non venga a contatto con altri alimenti o che non coli su di essi.
- Gli scomparti per surgelati a due stelle sono adatti alla conservazione di alimenti pre-congelati, alla conservazione o alla produzione di gelato e alla produzione di cubetti di ghiaccio.
- Gli scomparti a una, due e tre stelle non sono adatti al congelamento di alimenti freschi.
- Se l'apparecchio refrigerante viene lasciato vuoto per lunghi periodi, spegnere, sbrinare, pulire, pulire, asciugare e lasciare lo sportello aperto per evitare lo sviluppo di muffe all'interno dell'apparecchio.

15. La sorgente luminosa (solo LED) può essere sostituita soltanto da un elettricista riconosciuto/persona qualificata.*

* Nota per tecnico manutentore/persone qualificate. Le istruzioni per lo smontaggio sono disponibili sul sito web gratuito www.ok-online.com.

16. Leggere con attenzione questo manuale dell'utente al primo utilizzo e consegnarlo col prodotto. Far attenzione alle avvertenze sul prodotto e in questo manuale d'uso. Contiene informazioni importanti per la sicurezza nonché relative all'uso e alla manutenzione del dispositivo.
17. Non posizionare oggetti pesanti sull'apparecchio.
18. Non immergere mai le parti elettriche in acqua durante la pulizia. Non tenere mai il dispositivo sotto acqua corrente.
19. Non cercare per nessun motivo (ad es. danno al cavo, prodotto caduto, ecc.) di riparare il prodotto da solo. Per la manutenzione e riparazione, consultare un responsabile autorizzato.
20. Il voltaggio deve corrispondere alle informazioni presenti sull'etichetta del modello del prodotto.
21. Solo lo scollegamento del prodotto dalla presa può separare completamente il prodotto dalla corrente. Accertarsi che la spina di corrente sia in condizione corretta.
22. Evitare guasti del cavo di alimentazione causati da calpestamento o contatto con angoli taglienti.

23. Conservare il dispositivo e il cavo di alimentazione lontano da fonti di calore come forni, piastre e altri dispositivi/oggetti che producono calore.
24. Tirare sempre la spina e non il cavo di alimentazione. Non tirare mai dal cavo.
25. Scollegare il dispositivo se non in uso, prima di montare o smontare accessori e prima di pulirlo.
26. Usare questo prodotto in ambienti chiusi e mai all'aperto.
27. Questo apparecchio non è idoneo per uso commerciale. Esso è stato progettato solo per uso domestico.
28. Assicurarsi che i componenti elettrici, le parti sotto tensione e il cavo di alimentazione non si bagnino.
29. Utilizzate solamente accessori forniti con il dispositivo o consigliati dal produttore!
30. Non coprire il dispositivo quando è in funzione. Pericolo d'incendio!
31. **Attenzione!** Durante il posizionamento dell'apparecchio, assicurarsi che il cavo di alimentazione non sia intrappolato o danneggiato.
32. **Attenzione!** Non collocare prese portatili sul retro dell'apparecchio.
33. **Attenzione! Rischio di incendio!** Materiali infiammabili.
34. **Attenzione!** Durante l'uso, la manutenzione e lo smaltimento dell'apparecchio, prestare attenzione al simbolo sul lato sinistro, che si trova sul retro dell'apparecchio (pannello posteriore o compressore).
    E' il simbolo di pericolo d'incendio. Ci sono materiali infiammabili nelle tubazioni del refrigerante e nel compressore. Per favore, stai lontano da una fonte d'incendio durante l'uso, la manutenzione e lo smaltimento.
35. I refrigeranti devono essere evacuati e smaltiti da un tecnico qualificato in conformità con le normative federali e locali prima che l'apparecchio venga raschiato.
36. **Importante!** Prima dell'impiego verificare che il prodotto sia utilizzabile. Il prodotto non verrà usato se mostra tracce di danni o se lo si sospetta essere difettoso.

USO PREVISTO

Questo prodotto è adatto esclusivamente per la conservazione in frigorifero e il congelamento di cibo e bevande. Qualsiasi altro uso può danneggiare il prodotto e causare lesioni. Questo prodotto non è concepito per essere utilizzato come apparecchio da incasso. Questo apparecchio refrigerante è progettato per essere utilizzato a temperature ambiente comprese tra 16°C e 38°C. Il prodotto è destinato esclusivamente all'uso in abitazioni private e non deve essere utilizzato per scopi commerciali. Imtron GmbH non si assume alcuna responsabilità in caso di danni al prodotto, alle cose o in caso di lesioni personali dovuti a usi inappropriati o impropri, o per usi del prodotto che non rispondono alle finalità indicate dal costruttore.

GARANZIA E PARTI DI RICAMBIO

Il periodo di garanzia del prodotto, così come le condizioni applicabili della garanzia, si trovano nella scheda di garanzia fornita con il prodotto. Le parti di ricambio, elencate nella direttiva corrispondente sull'ecodesign, possono essere ottenute contattando il centro di assistenza clienti, per un periodo di almeno 7 anni, ovvero 10 anni.

CONTROLLI E COMPONENTI

A. Controllo della temperatura
B. Luce
C. Ripiano in vetro (x 4)
D. Scomparto per le verdure (scomparto per gli alimenti freschi)
E. Cavo di alimentazione con spina (non mostrato)
F. Piedini regolabili, frontali
G. Ripiano per bottiglie
H. Sportello
I. Ripiano sportello (x 3)
J. Maniglia sportello

CONTENUTO DELLA CONFEZIONE

1 x Frigorifero
1 x Portauova per 6 uova
1 x Manuale d'uso
1 x Scheda di garanzia
1 x Maniglia sportello (maniglia della porta nella borsa degli accessori)

PRIMA MESSA IN FUNZIONE

- Rimuovere accuratamente il prodotto e gli accessori dalla confezione originale. Si consiglia di conservare la confezione originale per l'immagazzinamento. Se si desidera smaltire la confezione originale, osservare le disposizioni di legge applicabili. In caso di domande relative al corretto smaltimento, contattare il centro locale di gestione dei rifiuti.
- Ispezionare i contenuti della consegna per verificarne la completezza e l'eventuale presenza di danni. Nel caso in cui il contenuto sia incompleto o danneggiato, contattare immediatamente il punto vendita.
- Dopo il disimballaggio, fare riferimento al capitolo sulla **Pulizia e cura**.

Attenzione! Dopo aver posizionato il congelatore in posizione verticale, attendere 6 ore prima di collegarlo alla rete per consentire al sistema di raffreddamento di ricuperare il massimo delle prestazioni.

INSTALLAZIONE

1 Posizionare l'unità su una superficie piana e stabile. Mantenere le distanze minime da tutti i lati.

2 L'irregolarità del piano può essere compensata con i piedini anteriori regolabili. Utilizzare una livella a bolla d'aria per garantire il posizionamento orizzontale del dispositivo.

3 Il frigorifero è dotato di 4 ripiani in vetro che, se desiderato, possono essere rimossi tirandoli in avanti. I due ripiani superiori in vetro possono essere utilizzati a diverse altezze.

FUNZIONAMENTO

4 Inserire la spina di alimentazione in una presa di corrente appropriata.

5 Ruotare il regolatore della temperatura sull'impostazione desiderata.

6 Lasciar preraffreddare il prodotto per circa 4 ore prima di depositarvi il cibo.

REGOLATORE DI TEMPERATURA

I livelli 1-7 non corrispondono a nessuna temperatura particolare. Nella posizione **0** l'apparecchio è spento. Più bassa è l'impostazione, maggiore è la temperatura interna. Notare che il consumo di energia aumenta quanto più bassa è la temperatura impostata.

Nota:

- La temperatura preimpostata è di circa 5°C (livello 2-3).
- Per determinare la temperatura del prodotto, procurarsi un termometro disponibile in commercio e collocarlo all'interno.
- La temperatura del prodotto dipende dalla temperatura ambiente e dall'impostazione del regolatore di temperatura.
- Assicurarsi che la porta sia chiusa correttamente e che non sia ostruita dagli alimenti.

SBRINAMENTO

7 Sbrinare il frigorifero quando si forma uno strato di ghiaccio sulla superficie. Rimuovere tutti gli alimenti dal frigorifero. Staccare la spina del frigorifero e aprire lo sportello. Dopo che il ghiaccio si è sciolto, asciugare l'acqua e pulire l'interno.

REGOLARE I LATI DEGLI SPORTELLI

Nota:

- Se necessario, e se l'ambiente lo richiede, il montaggio delle porte può essere modificato. A tale scopo, seguire tutte le istruzioni riportate di seguito nell'ordine dato.
- Sono necessari i seguenti utensili: Chiave a brugola o chiave da 8 mm, cacciavite philips, cacciavite a taglio. A causa dell'unicità degli utensili appropriati, questi non vengono menzionati separatamente nelle seguenti istruzioni.

1. Rimuovere le due coperture di plastica e metterle da parte.
2. Tenere saldamente lo sportello, rimuovere le due viti e rimuovere la cerniera superiore dallo sportello.
3. Rimuovere lo sportello dal perno della cerniera inferiore spingendolo delicatamente verso l'alto. Posizionarlo delicatamente su una superficie morbida, per evitare di danneggiarlo. Rimuovere la staffa inferiore della cerniera sul lato destro dell'unità e rimuovere il piedino di livellamento sul lato sinistro.
   Allentare il dado, rimuovere il perno di cerniera, girare la piastra per avvitare il perno di cerniera con dado e rondella dall'altro lato.

Nota: Per informazioni dettagliate si veda l'illustrazione panoramica .

Attenzione! Dopo aver posizionato il congelatore in posizione verticale, attendere 6 ore prima di collegarlo alla rete per consentire al sistema di raffreddamento di ricuperare il massimo delle prestazioni.

4. Installare il perno inferiore sul lato sinistro del congelatore. Installare il piede regolabile su entrambi i lati del congelatore. Svitare anche il tappo alla base della porta, girarlo e fissarlo sul lato opposto.
   Installare la porta sul perno di cerniera inferiore, ora posizionato sul lato sinistro dell'apparecchio.
5. Installare la cerniera superiore e la copertura della cerniera sul lato sinistro dell'unità. Posizionare la copertura in plastica nel foro sul lato destro della parte superiore dell'unità per coprire i fori delle viti.

Nota:
Quando si installa la porta, assicurarsi che la parte superiore della porta sia a livello della parte superiore della cabina. Se la porta non è a livello, la guarnizione di gomma non avrà una buona tenuta rispetto alla cabina, il che può causare un malfunzionamento dell'unità.

INSTALLAZIONE DELLA MANIGLIA DELLO SPORTELLO

6. Rimuovere i due tappi ciechi sul lato desiderato dello sportello.
7. Installare la maniglia con le viti in dotazione.
8. Fissare i due tappi in dotazione sulle viti.

CONSIGLI PER IL RISPARMIO ENERGETICO

- Non posizionare il prodotto in prossimità di fonti di calore (radiatore o cucina, ecc.).
- Assicurarsi che l'aria fluisca senza ostacoli attorno al frigorifero e al freezer.
- Se si è formato del ghiaccio, sbrinare l'apparecchio. Uno spesso strato di ghiaccio influisce sulla trasmissione del freddo, aumentando così il consumo energetico.
- Quando si apre l'apparecchio per prendere fuori gli alimenti, aprire lo sportello per breve tempo solamente. Un minor tempo d'apertura dello sportello porta ad un minor deposito di ghiaccio sulle pareti del freezer.
- Selezionare l'impostazione del regolatore della temperatura secondo la capacità di riempimento del prodotto.
- Usare cassetti, cestini o ripiani per conservare gli alimenti. Se l'energia del prodotto viene usata in modo efficiente, il consumo energetico può essere ridotto al minimo.
- Si consiglia di non rimuovere tutti gli accessori, come cassetti, mensole, balconi, in quanto ciò potrebbe aumentare il consumo di energia.

PULIZIA E CURA

Attenzione! Scollegare il prodotto e lasciarlo raffreddare completamente prima di pulirlo.

- Durante la pulizia, non usare mai solventi o materiali abrasivi, spazzole metalliche, oggetti metallici o taglienti. I solventi sono pericolosi alla salute umana e possono attaccare le parti in plastica, mentre i meccanismi di pulizia e gli utensili potrebbero graffiare la superficie.
- Non usare mai olio o grasso sulla guarnizione della porta. Col tempo la renderà porosa.
- Non usare sistemi di pulizia a vapore. Il vapore potrebbe venire a contatto con parti elettriche del prodotto, causando un corto circuito.
- Pulire le superfici esterne del dispositivo con un panno umido e quindi asciugarle completamente.
- Far attenzione a non far entrare acqua all'interno del prodotto (ad esempio, attraverso l'interruttore).
- Pulire la guarnizione della porta solo con acqua, e poi asciugarla accuratamente.
- Le parti amovibili, ad es. ripiani in vetro, possono essere asportate per la pulizia

SMANTELLAMENTO

Se si dovesse verificare un arresto più lungo durante il funzionamento del frigorifero, si devono eseguire i seguenti passaggi:

- Scollegare il prodotto.
- Svuotare il prodotto.
- Pulire l'interno dello scomparto del freezer e lasciare asciugare.
- Pulire facendo attenzione, tutti gli accessori.
- Lasciare lo sportello aperto per evitare la formazione di odori spiacevoli e di umidità.

DATI TECNICI

Tensione	: 220 - 240 V~
Frequenza	: 50 Hz
Corrente nominale	: 0.55 A
Consumo energetico	
kWh/24 ore	: 0.227 kWh
kWh/anno	: 83 kWh
Temperatura ambiente	: 242 L
Capacità netta del frigorifero	: 16°C – 38°C
Misurazione (H x L x P)	: 1430 × 545 × 555 mm
Profondità con sportello aperto	: 1100 mm
Refrigerante	: R600a (30 g)

In base alla norma EN 62552: 2020

Questo prodotto è destinato ad essere utilizzato nelle classi climatiche da N a ST.

Classe climatica	Temperatura ambiente
N	+16 a +32 °C
ST	+16 a +38 °C

Utilizzare il link https://eprel.ec.europa.eu/ per accedere alla banca dati europea dei prodotti (EPREL), in cui vengono salvate ulteriori informazioni sul prodotto. Digitare l'identificativo del modello o il numero di registrazione EPREL 2057476 o semplicemente scansionare il codice QR sull'etichetta energetica per accedere alle informazioni del modello.

RISOLUZIONE DEI PROBLEMI

Se ci sono problemi durante il funzionamento, fare riferimento alla seguente tabella. Se i problemi non possono essere risolti come indicato nella voce **Soluzione** o se sono necessarie parti di ricambio per l'auto-riparazione, contattare il centro di assistenza. Le rispettive linee telefoniche sono indicate nella scheda di garanzia fornita con il presente prodotto. Tenere presente che un'auto-riparazione impropria può portare a pericoli oltre che all'annullamento della garanzia e pertanto deve essere evitata, in caso di dubbi.

Problema	Possibili cause	Soluzione
Il prodotto non funziona	• Alimentazione interrotta	• Controllare alimentazione elettrica
La temperatura negli scomparti non è abbastanza bassa.	• Lo sportello non è ben chiuso o viene aperto spesso.	• Riposizionare gli alimenti in modo che la porta possa essere chiusa saldamente. • Aprire lo sportello meno frequentemente
	• La temperatura ambiente è inferiore a 16 °C o superiore a 38 °C	• Il prodotto è previsto venga usto in un ambiente con temperature fra i 16 °C e i 38 °C.

CONSERVAZIONE DI ALIMENTI E BEVANDE

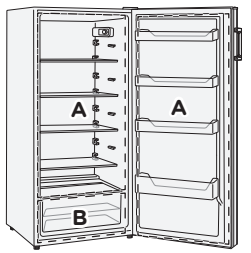

Area	Alimento e impostazione di temperatura raccomandata
A	**Scomparto frigorifero (4°C)** • Conservazione di alimenti per il consumo quotidiano, prelibatezze, yogurt, salse, sottaceti, dessert • Conservazione di carne, pesce, salsicce, pasta fresca ripiena, cibi cotti, avanzi
B	**Scomparto per frutta e verdura (8°C)**

Come conservare cibi e bevande per la migliore conservazione nel lungo periodo, al fine di evitare sprechi alimentari?

Vano frigo

- Utilizzare contenitori di plastica riciclata, metallo, alluminio e vetro, nonché involucri di plastica per imballare alimenti.
- Dovrebbe essere garantita la copertura di liquidi e alimenti che portano alla formazione di odori o che possono facilmente andare a male o che possono trasferire il gusto.
- Se si deve conservare solo una piccola quantità di cibo, si consiglia l'uso degli scaffali sopra il vano frutta e verdura.
- Gli alimenti che emettono una grande quantità di gas etilene e quelli sensibili ad essi, come frutta, verdura e lattuga, devono sempre essere separati l'uno dall'altro o imballati per non ridurre i tempi di conservazione; ad esempio, non tenere insieme i pomodori con kiwi o cavolo.
- Utilizzare il portabottiglie per evitare il ribaltamento delle bottiglie.
- Non conservare gli alimenti troppo vicini l'uno all'altro per consentire una sufficiente circolazione dell'aria.
- L'impostazione della temperatura consigliata per lo scomparto frigo è di 4°C. Se impostata, gli alimenti possono essere normalmente conservati per alcuni giorni.

Raccomandazioni per la refrigerazione degli alimenti

- Conservare gli alimenti freschi e non danneggiati. La qualità e la freschezza verranno quindi conservate più a lungo.
- Nel caso di prodotti di largo consumo e prodotti in bottiglia, non superare la data di scadenza specificata dal produttore.
- Per conservare aroma, colore e freschezza, imballare o coprire bene il cibo prima di metterlo nell'apparecchio. Ciò eviterà che i sapori che si trasferiscono tra gli alimenti e le parti in plastica si scoloriscano.
- Lasciare raffreddare cibi e bevande caldi prima di riporli nel comparto frigorifero.

Size = A5

GEFELICITEERD
Bedankt voor uw aankoop van dit **ok.** product. Lees deze gebruiksaanwijzing zorgvuldig door en bewaar deze voor toekomstige raadpleging.

Belangrijke veiligheidsinstructies. LEES ZORGVULDIG EN BEWAAR VOOR LATERE RAADPLEGING.

1. Dit apparaat kan worden gebruikt door kinderen in de leeftijd vanaf 8 jaar en ouder en personen met verminderde lichamelijke, zintuiglijke of geestelijke vermogens of gebrek aan ervaring en kennis als zij onder toezicht staan of worden geïnstrueerd over het veilige gebruik van het apparaat en de betrokken gevaren begrijpen.
2. Kinderen tussen 3 en 8 jaar oud mogen de koelkast vullen en legen.
3. Kinderen mogen niet met het product spelen.
4. Reiniging en onderhoud voor het gebruik mag niet worden uitgevoerd door kinderen ouder dan 8 jaar, tenzij zij onder toezicht staan.
5. Een beschadigde stroomkabel dient uitsluitend te worden vervangen door bevoegde onderhoudsinstanties om gevaar te voorkomen.
6. Het product is ontworpen voor de bereiding van normale hoeveelheden thuis of in huishoudelijke niet-commerciële omgevingen zoals personeelskeukens in winkels, kantoren, boeren- en kleine bedrijven of door gasten bij een bed & brakfast, kleine hotels en soortgelijke verblijfsomgevingen.
7. **Waarschuwing!** Houd de ventilatieopeningen, in de behuizing van het apparaat of in de ingebouwde structuur, vrij van belemmeringen.

8. **Waarschuwing!** Gebruik geen mechanische apparaten of andere middelen om het ontdooiingsproces te versnellen, buiten de apparaten die zijn aangeraden door de fabrikant.
9. **Waarschuwing!** Beschadig het koelcircuit niet.
10. **Waarschuwing!** Gebruik geen elektrische producten in de voedselopslag compartimenten van de vrieskist, tenzij deze door de fabrikant zijn aangeraden.
11. Sla geen explosieve substanties zoals spuitbussen met een ontvlambaar drijfgas op in dir product.
12. Volg de aanwijzingen in het hoofdstuk **Reiniging en zorg**.
13. **Waarschuwing!** De koelstof en isolatieblaas gas zijn ontvlambaar. Wanneer u het product weggooit, doe dat dan alleen bij een erkend afvalverwijderings centrum of contacteer de serviceagent.
14. Om voedselverontreiniging te voorkomen, leef de volgende aanwijzingen na:
    - De deur te lang open laten kan een aanzienlijke toename van de temperatuur binnenin de vakken van het apparaat veroorzaken.
    - Maak de oppervlakken die met voedsel in aanraking komen en de toegankelijke afvoersystemen regelmatig schoon.
    - Bewaar rauw vlees en vis in gepaste houders in de koelkast zodat ze niet met ander voedsel in aanraking komen of erop druppelen.

Size = A5

- Vriesvakken met twee sterren zijn geschikt voor het bewaren van reeds bevroren voedsel, het bewaren of maken van roomijs en het maken van ijsblokjes.
- Vriesvakken met één, twee en drie sterren zijn niet geschikt voor het invriezen van vers voedsel.
- Als het koelapparaat langere tijd leeg zal blijven, schakel het uit, ontdooi, reinig en veeg het apparaat droog en laat de deur open om vorming van schimmel in het apparaat te voorkomen.

15. De lichtbron (enkel LED) mag alleen worden vervangen door een erkende elektricien/ gediplomeerd persoon.*

* Opmerking voor onderhoudstechnici/gekwalificeerde personen: Demontage-instructies kunnen worden verkregen op de gratis website www.ok-online.com.

16. Lees deze gebruikershandleiding voor het eerste gebruik aandachtig door en geef het met het product door. Neem de waarschuwingen die op het product en in deze gebruikershandleiding staan vermeld, in acht. De waarschuwingen bevatten belangrijke informatie voor uw veiligheid en voor het gebruik en onderhoud van het apparaat.
17. Plaats geen zware voorwerpen op de bovenkant van het apparaat.
18. Dompel de elektrische onderdelen van het apparaat nooit onder water tijdens het reinigen of de bediening. Houd het apparaat nooit onder stromend water.
19. Probeer onder geen beding om het product (bijv. bij schade aan de stroomkabel, als het product is gevallen, enz.) zelf te repareren. Voor onderhoud en reparaties dient u contact op te nemen met een geautoriseerde servicedienst.
20. De netspanning dient overeen te komen met de informatie die staat vermeld op het kenplaatje van het apparaat.
21. Het product kan uitsluitend geheel van de netspanning worden losgekoppeld, door de stekker uit het stopcontact te halen. Controleer of de stroomstekker zich in werkzame conditie bevindt.
22. Vermijd schade aan de stroomkabel door knikken of contact met scherpe hoeken.
23. Houd dit apparaat, met inbegrip van de stroomkabel en de stekker, uit de buurt van alle hittebronnen, zoals bijvoorbeeld ovens, kookplaten en andere hitteproducerende apparaten/voorwerpen.

24. Verwijder de stroomkabel uit het stopcontact door aan de stekker te trekken. Niet aan het snoer trekken.
25. Koppel het apparaat los van het voedingsnet als het apparaat niet in gebruik is of als er sprake is van storingen en alvorens accessoires te verbinden of te verwijderen en voor elke reinigingshandeling.
26. Gebruik dit apparaat uitsluitend op droge plaatsen en binnen, niet geschikt voor gebruik buiten.
27. Dit product is niet geschikt voor commercieel gebruik. Het is alleen ontworpen voor huishoudelijk gebruik.
28. Zorg dat de elektrische onderdelen, onder stroom staande onderdelen en het netsnoer niet nat worden!
29. Gebruik enkel het toeboren dat meegeleverd is met het toestel of aanbevolen is door de fabricant!
30. Bedek het toestel niet wanneer in gebruik. Risico van vuur!
31. **Waarschuwing!** Tijdens het plaatsen van het apparaat, zorg dat het snoer niet verstrikt raakt of beschadigd wordt.
32. **Waarschuwing!** Plaats niet meerdere verlengsnoeren of stekkerdozen achter het apparaat.
33. **Waarschuwing! Brandrisico!** Brandbare materialen.
34. **Waarschuwing!** Tijdens het gebruiken, onderhouden en afdanken van het apparaat, houd rekening met het symbool dat links op de achterkant van het apparaat is aangebracht (achterpaneel of compressor).

35. Dit is het symbool voor brandgevaar. Er bevinden zich brandbare stoffen in de koelleidingen en compressor. Tijdens het gebruiken, onderhouden en afdanken van het apparaat, blijf uit de buurt van een vuurbron.
36. Koelmiddelen moeten worden afgetapt en afgevoerd door een gekwalificeerd specialist in overeenstemming met de landelijke en plaatselijke voorschriften voordat het toestel wordt vernietigd.
37. **Belangrijk!** Controleer voor gebruik of het product in een bruikbare staat verkeert. Het product mag niet worden gebruikt als het tekenen van schade vertoont of als het vermoeden bestaat dat het defect is.

VOORGENOMEN GEBRUIK

Dit product is alleen geschikt voor het koelen en invriezen van voedsel en dranken. Enig ander gebruik kan leiden tot schade aan het product of letsel. Dit product is niet bedoeld als inbouwapparaat. Deze koelkast is bedoeld voor gebruik bij omgevingstemperaturen van 16°C tot 38°C.
Dit product is alleen bedoeld voor huishoudelijk gebruik en dient niet voor commerciële doeleinden te worden ingezet.
Imtron GmbH aanvaardt geen aansprakelijkheid voor schade aan het product, schade aan eigendommen of lichamelijk letsel als gevolg van onzorgvuldig of oneigenlijk gebruik van het product, of gebruik van het product die niet voldoet aan het doel opgegeven door de fabrikant.

GARANTIE EN RESERVEONDERDELEN

De garantieperiode van het product en de geldende garantievoorwaarden zijn vermeld op de garantiekaart die met het product is meegeleverd.
De reserveonderdelen, die in de overeenkomstige ecodesign richtlijn zijn vermeld, kunnen worden verkregen door contact op te nemen met de klantenservice, gedurende een periode van minstens 7 jaar, respectievelijk 10 jaar.

BESTURINGSELEMENT EN ONDERDELEN

A. Temperatuurregelaar
B. Licht
C. Glazen legplank (x 4)
D. Groentecompartiment (compartiment voor vers voedsel)
E. Snoer met stekker (niet afgebeeld)
F. Verstelbare poten, aan de voorkant
G. Flessenrek
H. Deur
I. Deurschap (x 3)
J. Deurhendel

INHOUD VAN DE VERPAKKING

1 x Koelkast
1 x Eierhouder, 6 eieren
1 x Gebruiksaanwijzing
1 x Garantiebewijs
1 x Deurhendel (deurgreep in accessoiretas)

VOOR HET EERSTE GEBRUIK

- Verwijder het apparaat en de accessoires voorzichtig uit de verpakking. Het is aangeraden om de originele verpakking te bewaren voor opslag. Als u de originele verpakking wenst weg te gooien, dient u dit in overeenkomst met de wettelijke bepalingen te doen. Voor vragen over de correcte wijze van afvalverwerking, kunt u contact opnemen met uw lokale afvalverwerkingscentrum.
- Controleer de inhoud van de verpakking op compleetheid en schade. Indien de inhoud incompleet of beschadigd is, dient u direct contact op te nemen met uw lokale verkooppunt.
- Raadpleeg het hoofdstuk **Reiniging en zorg** nadat u de verpakking heeft verwijderd.

Voorzichtig! Nadat u de diepvries rechtop heeft gezet dient u 6 uur te wachten voordat u de stroom erop zet zodat het koelsysteem zijn volle werking terugkrijgt.

INSTALLATIE

1 Plaats het apparaat op een vlakke en stabiele ondergrond. Houd aan alle kanten tenminste de minimale ruimte vrij.

2 Oneffenheden kunnen worden opgevangen m.b.v. de instelbare voetjes aan de voorzijde. Gebruik een waterpas om het toestel horizontaal te plaatsen.

3 De koelkast is uitgerust met 4. glazen legplanken die, indien gewenst, kunnen worden verwijderd door ze naar voren uit te trekken. De twee bovenste glazen legplanken kunnen op verschillende hoogtes worden gebruikt

BEDIENING

4 Steek de stekker een geschikt stopcontact.

5 Draai de temperatuurregeling naar de gewenste instelling.

6 Laat het apparaat 4 uur voorkoelen voordat u er voedsel in stopt.

TEMPERATUURREGELAAR

Standen 1-7 stemmen niet overeen met een bepaalde temperatuur. In stand **0** is het apparaat uitgeschakeld. Hoe lager de stand, hoe hoger de temperatuur in het apparaat. Houd er rekening mee dat hoe lager de ingestelde temperatuur hoe hoger het energieverbruik is.

Opmerking:

- De vooraf ingestelde temperatuur bedraagt ongeveer 5°C (stand 2-3).
- Om de temperatuur van het apparaat te bepalen dient u een in de handel verkrijgbare thermometer aan te schaffen en deze in het product te plaatsen.
- De temperatuur van het product is afhankelijk van de kamertemperatuur en de instelling van de temperatuurregelaar.
- Zorg ervoor dat de deur goed gesloten is en niet tegengehouden wordt door voedsel.

ONTDOOIEN

7 Laat de koelkast ontdooien wanneer er zich een ijslaagje op het oppervlak heeft gevormd. Verwijder al het voedsel uit de diepvries. Trek de stekker uit het stopcontact en open de deur. Wanneer al het ijs gesmolten is, veegt u het water op en maakt u de binnenkant schoon.

DE ZIJDEN VAN DE DEUREN AANPASSEN

Let op:

- Indien nodig of noodzakelijk, dan kunnen de scharnieren aan de andere kant gemonteerd worden. Volg hiervoor de instructies in de aangegeven volgorde.
- U heeft het volgende gereedschap nodig:
  8 mm moersleutel en een kruiskopschroevendraaier. Door het onderscheid tussen de gereedschappen worden deze niet specifiek genoemd in de volgende instructies.

1. Verwijder de twee kunststof afdekkingen en leg deze aan de kant.
2. Houd de deur stevig vast, verwijder de twee schroeven en trek de bovenste deur scharnier uit de deur.
3. Neem de deur van de onderste scharnierpen door hem voorzichtig omhoog te tillen. Leg hem voorzichtig op een zachte ondergrond om beschadiging te voorkomen. Verwijder de onderste scharnier montagebeugel aan de rechter kant en verwijder het stelpootje aan de linkerkant.
   Maak de moer los, verwijder de scharnierpen, draai de scharnierplaat om en schroef de scharnierpen met de sluitring en de moer van de andere zijde vast.

Let op: Voor gedetailleerde informatie zie overzichtsafbeelding .

Voorzichtig! Nadat u de diepvries rechtop heeft gezet dient u 6 uur te wachten voordat u de stroom erop zet zodat het koelsysteem zijn volle werking terugkrijgt.

4. Monteer het onderste scharnier aan de linkerzijde van de vriezer. Monteer de verstelbare voeten aan beide zijden van de vriezer. Schroef ook het stopperstuk aan de onderkant van de deur los, draai het en maak deze aan de tegenovergestelde zijde vast. Monteer de deur aan de laagste scharnierpen, die zich nu aan de linkerkant van het apparaat bevindt.
5. Installeer de bovenste scharnier en afdekplaat aan de linkerkant van het apparaat. Plaats de kunststof afdekking op de opening aan de rechterkant van de bovenkant van de koelkast om de schroefgaten af te dekken.

Let op:
Bij het installeren van de deur dient u te zorgen dat de bovenkant van de deur gelijk ligt met de bovenkant van de kast. Als de deur niet gelijk ligt, zal de rubber afdichting niet goed contact maken met de kast waardoor het apparaat slecht kan gaan werken.

MONTAGE VAN DE DEURGREEP

6. Verwijder de twee blinde pluggen aan de gewenste kant van de deur.
7. Plaats het handvat met meegeleverde schroeven.
8. Klik de twee meegeleverde kapjes op de schroeven.

ENERGIEBESPARINGSTIPS

- Plaats het toestel niet in de buurt van een warmtebron (radiator of keukenkachel, enz.).
- Zorg voor een ongehinderde luchtstroom rondom de koelkast en diepvriezer.
- Als een laag ijs is opgebouwd, ontdooi het toestel. Een dikke ijslaag beïnvloedt de overdracht van kou, waardoor het energieverbruik zal toenemen.
- Bij het openen en uitnemen van voedsel, open alleen de deur kort. Een kortere openingstijd van de deur veroorzaakt minder ijsafzetting op de wanden van diepvriezer.
- Selecteer de instelling van de temperatuurregelaar volgens de hoeveel gevuld in het product.
- Gebruik de laden, manden of schappen voor het opslaan van het voedsel. Als de energie van het product efficiënt wordt gebruikt, kan het energieverbruik worden geminimaliseerd.
- Raden u aan om niet alle accessoires, zoals laden en schappen te verwijderen, omdat dit het energieverbruik kan verhogen.

REINIGING EN ZORG

Voorzichtig! Koppel het apparaat los van het stopcontact en laat het volledig afkoelen alvorens het te reinigen.

- Gebruik tijdens het reinigen nooit oplosmiddelen, schurende materialen, harde borstels, metalen voorwerpen of scherpe voorwerpen. Oplosmiddelen zijn schadelijk voor de gezondheid en kunnen de kunststof onderdelen van het apparaat aantasten, terwijl schurende reinigingsmiddelen krassen kunnen veroorzaken op het oppervlakte/de oppervlaktes.
- Gebruik nooit olie of vet op de deurvergrendeling. Hierdoor wordt deze poreus.
- Gebruik geen stoomreinigingsapparaten. De stoom kan in contact komen met de elektrische onderdelen van het product, waardoor er kortsluiting ontstaat.
- Reinig de buitenvlakken van het apparaat met een vochtige doek en droog ze vervolgens volledig af.
- Zorg ervoor dat er geen water het apparaat (bijvoorbeeld via de schakelaar) binnendringt.
- Reinig de deurvergrendeling uitsluitend met schoon water en droog grondig
- Losse onderdelen, zoals glazen schappen, kunnen voor het schoonmaken eruit worden gehaald.

BUITENGEBRUIKSTELLING

Indien tijdens de werking van de koelkast een langere onderbreking optreedt, moeten de volgende stappen worden uitgevoerd:

- Trek de stekker van het product uit het stopcontact.
- Maak het product leeg.
- Reinig het interieur van het vriesvak en laat het drogen.
- Maak alle accessoires zorgvuldig schoon.
- Laat de deur open staan om vorming van onaangename geuren en schimmels te voorkomen.

TECHNISCHE GEGEVENS

Spanning	: 220 - 240 V~
Frequentie	: 50 Hz
Uitgangsspanning	: 0.55 A
Energieverbruik	
kWh/24 u	: 0.227 kWh
kWh/jaar	: 83 kWh
Omgevingstemperatuur	: 242 L
Netto-inhoud van de koelkast	: 16°C – 38°C
Afmetingen (H x B x D)	: 1430 × 545 × 555 mm
Diepte met open deur	: 1100 mm
Koelmiddel	: R600a (30 g)

Volgens de EN 62552: 2020

Dit product is bestemd voor gebruik in klimaatklassen N tot ST.

Klimaatklasse	Omgevingstemperatuur
N	+16 tot +32 °C
ST	+16 tot +38 °C

Gebruik de link https://eprel.ec.europa.eu/ om toegang te krijgen tot de Europese productdatabase (EPREL), waarin meer informatie over het product wordt opgeslagen. Voer de modelidentificatie in, het EPREL registratienummer 2057476, of scan eenvoudig de QR-code op het energielabel om toegang te krijgen tot de modelinformatie.

PROBLEMEN OPLOSSEN

Als er zich problemen voordoen tijdens het gebruik, raadpleeg de volgende tabel. Als het probleem niet kan worden opgelost zoals aangegeven in **Oplossing** of als reserveonderdelen voor zelfreparatie nodig zijn, neem contact op met het servicecentrum. De respectievelijke hotlines zijn op de garantiekaart, die met dit product is meegeleverd, vermeld. Opgelet! Een verkeerde zelfreparatie kan leiden tot gevaar en het vervallen van de garantie. Doe dit aldus niet in geval van twijfel.

Probleem	Mogelijke oorzaken	Oplossing
Het product werkt niet	• Ononderbroken stroomvoorziening	• Controleer de stroomvoorziening
De temperatuur in de compartimenten is niet laag genoeg	• De deur is niet goed gesloten of het wordt te vaak geopend.	• Herschik het voedsel zodat de deur goed kan worden gesloten. • Open de deur minder vaak
	• De omgevingstemperatuur is lager dan 16 °C of hoger dan 38 °C	• Het product is bedoeld om in een omgevingstemperatuur van 16 °C tot 38 °C te worden gebruikt

OPSLAG VAN VOEDSEL EN DRANKEN

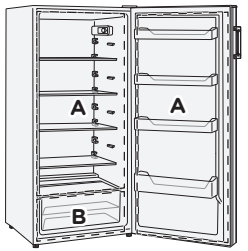

Plaats	Aanbevolen instelling voor voedsel en temperatuur
A	**Koelvak (4°C)** • Bewaren van voedsel voor dagelijks gebruik, delicatessen, yoghurt, sauzen, groenten in pekel, nagerechten • Bewaren van vlees, vis, worsten, vers gevulde pasta, gekookte levensmiddelen; restjes
B	**Fruit- en groentelade (8°C)**

Hoe u voedsel en dranken het best en het langst kunt bewaren, om verspilling van voedsel te voorkomen.

Koelgedeelte

- Gebruik bakjes van gerecycleerde kunststof, metaal, aluminium of glas en ook plasticfolie om voedsel in te pakken.
- Bedek vloeibare voeding, voedsel dat geurvorming kan veroorzaken, snel bederft of smaak overbrengt.
- Als er maar een kleine hoeveelheid voedsel moet worden bewaard, is het aangeraden om de planken boven de fruit- en groentelade te gebruiken.
- Voedingsmiddelen die een grote hoeveelheid ethyleengas afgeven of daar gevoelig voor zijn, zoals fruit, groenten en sla, moeten altijd gescheiden van elkaar worden gehouden of verpakt worden om de bewaartijd niet te verkorten; bewaar tomaten bijvoorbeeld niet samen met kiwi of kool.
- Gebruik de flessenhouder om te voorkomen dat flessen kantelen.
- Plaats voedsel niet te dicht bij elkaar, zodat er voldoende luchtcirculatie mogelijk is.
- Voor het koelgedeelte wordt een temperatuurstand van 5 °C aanbevolen, onder deze aanbevolen stand is de uiterste bewaartijd in de koelkast 3 dagen.

Aanbevelingen voor het koelen van voedsel

- Gebruik vers en onbeschadigd voedsel. De kwaliteit en versheid worden dan langer behouden.
- Bij voorverpakte producten en goederen in glas dient u de uiterste verkoopdatum in de gaten te houden, alsmede de door de fabrikant aangegeven houdbaarheidsdatum.
- Verpak of bedek het voedsel goed voordat u het in de koelkast zet, om aroma, kleur en versheid te behouden. Dit voorkomt dat smaken tussen soorten voedsel worden doorgegeven, en dat plastic bakjes verkleuren.
- Laat warm voedsel en warme dranken eerst afkoelen voordat u ze in de koelkast zet.

GRATULUJEMY
Dziękujemy za zakup produktu **ok.**. Należy uważnie przeczytać niniejszą instrukcję obsługi i zachować do przyszłego wglądu.

Ważne instrukcje dotyczące bezpieczeństwa. PRZECZYTAĆ OSTROŻNIE I ZACHOWAĆ DO PRZYSZŁEGO WGLĄDU.

1. Urządzenie to może być obsługiwane przez dzieci w wieku od 8 lat i przez osoby o zmniejszonych możliwościach psychicznych,sensorycznych i umysłowych czy braku doświadczenia i wiedzy, jeśli będą pod nadzorem lub zostaną dokładnie poinstruowane w zakresie użytkowania urządzenia w bezpieczny sposób i zrozumieją związane ztym zagrożenia.
2. Dzieci w wieku od 3 do 8 lat mogą wkładać lub wyjmować rzeczy z lodówki.
3. Nie wolno dopuszczać, aby dzieci bawiły się produktem.
4. Czyszczenie i czynności konserwacyjne nie mogą być wykonywane przez dzieci, chyba że dziecko ma co najmniej 8 lat i zapewnionyzostanie odpowiedni nadzór.
5. Uszkodzony przewód zasilający może wymienić wyłącznie autoryzowany agent serwisowy w celu uniknięcia zagrożeń.
6. Urządzenie jest przeznaczone do przygotowywania normalnych ilości w domu lub w podobnych, niekomercyjnych środowiskach. Środowisko domowe obejmuje kuchnie pracownicze w sklepach, biurach, gospodarstwach rolnych i innych małych firmach lub do użytku gości w hotelach typu pensjonaty, małych hotelach i podobnych obiektach mieszkalnych.

7. **Uwaga!** Nie blokuj otworów wentylacyjnych urządzenia ani w zabudowie.
8. **Uwaga!** Nie używaj urządzeń mechanicznych, ani innych środków do przyspieszenia procesu rozmrażania, poza tymi, które zaleca producent.
9. **Uwaga!** Nie uszkodź obiegu chłodzącego.
10. **Uwaga!** Nie używaj urządzeń elektrycznych w komorze do przechowywania żywności, chyba, że są rekomendowane przez producenta.
11. Nie przechowuj w tym urządzeniu materiałów wybuchowych, takich jak puszki z aerozolem, który zawiera łatwopalny propelent.
12. Prosimy zwracać uwagę na rozdział **Czyszczenie i pielęgnacja**.
13. **Ostrzeżenie!** Czynnik chłodniczy i izolacyjny gaz dmuchający są łatwopalne. Produkt należy usuwać wyłącznie w autoryzowanym punkcie usuwania odpadów lub należy skontaktować się z przedstawicielem obsługi.
14. Aby uniknąć skażenia żywności, proszę przestrzegać następujących zaleceń:
    - Otwarcie drzwi przez dłuższy czas może spowodować znaczny wzrost temperatury w przedziałach urządzenia.
    - Należy regularnie czyścić powierzchnie, które mogą mieć kontakt z żywnością i dostępnymi systemami drenażowymi.
    - Przechowuj surowe mięso i ryby w odpowiednich pojemnikach w lodówce, tak aby nie stykały się z innymi produktami ani nie ociekały na nie.

- Komory na mrożonki oznaczone dwoma gwiazdkami, nadają się do przechowywania wstępnie zamrożonych produktów spożywczych, przechowywania lub przygotowywania lodów i robienia kostek lodu.
- Komory oznaczone jedną-, dwoma- i trzema gwiazdkami, nie nadają się do zamrażania świeżej żywności.
- Jeżeli urządzenie chłodnicze pozostaje puste przez dłuższy czas, należy je wyłączyć, odszronić, oczyścić, wysuszyć i pozostawić otwarte, aby zapobiec rozwojowi pleśni w urządzeniu.

15. Źródło światła (tylko LED) może być wymieniane wyłącznie przez certyfikowanego elektryka/ wykwalifikowanego specjalisty.*

* Uwaga dla technika serwisu/wykwalifikowanego specjalisty: instrukcję demontażu można pobrać za darmo na stronie www.ok-online.com.

16. Przed pierwszym użytkowaniem zapoznaj się uważnie z tą instrukcją obsługi, a sprzedając produkt przekaż ją nowemu właścicielowi. Zwróć uwagę na ostrzeżenia znajdujące się na produkcie i w tej instrukcji. Zawiera ona ważne informacje dotyczące Twojego bezpieczeństwa, użytkowania i utrzymania sprzętu.
17. Nie kłaść na produkcie żadnych ciężkich przedmiotów.
18. W trakcie czyszczenia czy użytkowania nigdy nie zanurzać podzespołów elektrycznych produktu w wodzie. Nigdy nie wkładać produktu pod strumień bieżącej wody.
19. Pod żadnym pozorem nie próbuj naprawiać urządzenia samodzielnie (np.: uszkodzonego kabla zasilania, gdy produkt zostanie upuszczony, itp.). W celu dokonania napraw skonsultuj się z autoryzowanym serwisem.
20. Napięcie sieci zasilania musi być zgodne z informacją o napięciu nominalnym, znajdującą się na tabliczce znamionowej produkt.
21. Tylko wyciągnięcie wtyczki z kontaktu odłącza urządzenie całkowicie od sieci elektrycznej. Proszę się upewnić, że wtyczka znajduje się w dobrym stanie.
22. Unikać uszkodzeń kabla zasilania, które mogą być spowodowane skręceniem się kabla czy jego kontaktu z ostrymi krawędziami.
23. Produkt ten wraz z jego kablem zasilania i wtyczką trzymać z dala od wszystkich źródeł ciepła, takich jak np.: kuchenki mikrofalowe, płyty grzejne i inne urządzenia/obiekty wytwarzające ciepło.

24. Odłączać z gniazdka zasilania tylko poprzez chwyt dłonią za wtyczkę. Nie ciągnąć za kabel.
25. Wyjmować wtyczkę z gniazdka, gdy produkt nie jest używany, w przypadku uszkodzenia, przed podłączeniem lub odłączeniem akcesoriów oraz przed każdym czyszczeniem.
26. Produkt użytkować tylko w suchych pomieszczeniach, nigdy na otwartym powietrzu.
27. Produkt ten nie nadaje się do zastosowań komercyjnych. Jest przeznaczony jedynie do użytkowania w gospodarstwie domowym.
28. Upewnij się, że elementy elektryczne, części pod napięciem i przewód zasilający nie zamoczą się.
29. Należy używać wyłącznie części dostarczonych wraz z urządzeniem lub zalecanych przez producenta.
30. Nie należy przykrywać urządzenia podczas użycia. Niebezpieczeństwo pożaru!
31. **Ostrzeżenie!** Podczas ustawiania urządzenia należy upewnić się, że przewód zasilający nie jest uszkodzony lub nie utknął w urządzeniu.
32. **Ostrzeżenie!** Nie umieszczaj wielu przenośnych gniazd zasilających w pobliżu tylnej części urządzenia.
33. **Ostrzeżenie! Ryzyko pożaru!** Materiały palne.
34. **Ostrzeżenie!** Podczas użytkowania, serwisowania i utylizacji urządzenia należy zwrócić uwagę na symbol znajdujący się z lewej strony z tyłu urządzenia (tylny panel lub sprężarka).

To jest ostrzeżenia o ryzyku spowodowania pożaru. W przewodach czynnika chłodniczego i sprężarce znajdują się łatwopalne materiały. Proszę trzymać się z dala od źródła ognia podczas użytkowania, serwisu i utylizacji urządzenia.
35. Czynniki chłodnicze muszą zostać opróżnione i zutylizowane przez wykwalifikowanego specjalistę zgodnie z przepisami krajowymi i lokalnymi przed zutylizowaniem urządzenia.
36. **Ważne!** Przed użyciem sprawdź, czy produkt jest w dobrym stanie. Produkt nie może być używany, jeśli ma ślady uszkodzeń lub istnieje podejrzenie o jego wadę.

PRZEZNACZENIE UŻYTKOWE

To urządzenie jest odpowiednie tylko do chłodzenia i zamrażania żywności i napojów. Każde inne użycie może uszkodzić urządzenie lub spowodować obrażenia. Ten produkt nie jest przewidziany do użytku jako urządzenie wbudowane. To urządzenie chłodnicze jest przeznaczone do użycia w temperaturach otoczenia od 16°C do 38°C.
Produkt jest przeznaczony do użycia tylko w gospodarstwie domowym i nie do celów komercyjnych.
Imtron GmbH nie bierze żadnej odpowiedzialności za uszkodzenie produktu, szkody majątkowe czy jakiekolwiek obrażenia ciała spowodowane nieostrożnym użytkowaniem produktu czy użytkowaniem produktu do celu innego niż ten określony przez producenta.

GWARANCJA I CZĘŚCI ZAMIENNE

Okres gwarancyjny produktu, podobnie jak stosowne warunki gwarancji, podano w karcie gwarancyjnej dołączonej do urządzenia. Części zamienne, wymienione we właściwej dyrektywie dotyczącej ekoprojektu dla produktów związanych z energią, można uzyskać kontaktując się z ośrodkiem obsługi klienta, przez okres co najmniej 7 lat, a w poszczególnych przypadkach 10 lat.

STEROWNIKI I CZĘŚCI SKŁADOWE

A. Regulator temperatury
B. Lampka
C. Półka szklana (x 4)
D. Komora na warzywa (przedział świeżej żywności)
E. Kabel zasilania z wtyczką (nie pokazano)
F. Regulowane nóżki z przodu
G. Półka na butelki
H. Drzwi
I. Półka na drzwiach (x 3)
J. Rączka drzwi

ZAWARTOŚĆ

1 x Lodówka
1 Pojemnik na 6 jaj
1 x Instrukcja obsługi
1 x Karta gwarancyjna
1 x Rączka drzwi (klamka do drzwi w torbie na akcesoria)

PRZED PIERWSZYM UŻYCIEM

- Produkt wraz z wyposażeniem należy ostrożnie wyjąć z oryginalnego opakowania. Zaleca się zachowanie oryginalnego opakowania dla późniejszego przechowywania. W celu wyrzucenia oryginalnego opakowania należy postępować zgodnie z obowiązującymi przepisamia dotyczącymi utylizacji. W przypadku pytań dotyczących prawidłowej utylizacji należy zasięgnać porady w miejscowej gminie.
- Zawartość opakowania należy sprawdzić pod względem kompletności i uszkodzeń.
  W przypadku braku części w opakowaniu lub w razie stwierdzenia uszkodzeń należy skontaktować się z punktem sprzedaży.
- Po wypakowaniu urządzenia zapoznaj się z rozdziałem **Czyszczenie i pielęgnacja**.

Ostrzeżenie! Po ustawieniu zamrażarki w pozycji pionowej na nogach, odczekaj 6 godzin przed podłączeniem jej do sieci zasilającej, aby umożliwić systemowi chłodzenia odzyskanie pełnej wydajności.

INSTALACJA

1 Umieścić urządzenie na twardej i stabilnej powierzchni. Zachowaj minimalne odległości ze wszystkich stron.

2 Wszelkie nierówności mogą być skompensowane przy użyciu regulowanych przednich nóżek. Do zapewnienia wypoziomowania urządzenia należy używać poziomicy.

3 Lodówka jest wyposażona w 4 szklane półki, które w razie potrzeby można wyciągnąć. Dwie górne szklane półki mogą być używane na różnych wysokościach.

OBSŁUGA

4 Włóż wtyczkę do odpowiedniego gniazdka elektrycznego.

5 Ustaw wskaźnik temperatury zgodnie z wymogami.

6 Przed włożeniem żywności pozwól, aby urządzenie się schłodziło wstępnie przez 4 godziny.

REGULATOR TEMPERATURY

Poziomy 1-7 nie odpowiadają żadnej konkretnej temperaturze. W pozycji **0** urządzenie jest wyłączone. Im niższe ustawienie, tym wyższa temperatura wewnętrzna. Zauważ, że pobór energii wzrasta tym bardziej, im niżej nastawiona jest temperatura.

Uwaga:

- Ustawiona fabrycznie temperatura wynosi około 5°C (poziom 2-3).
- Aby określić temperaturę w urządzeniu, zakup odpowiedni termometr i umieść go w urządzeniu.
- Temperatura w urządzeniu od zależy temperatury otoczenia i od ustawienia regulatora temperatury.
- Upewnij się, że drzwi są prawidłowo zamknięte i nie są zablokowane przez żywność.

ROZMRAŻANIE

7 Rozmrażaj lodówkę, gdy na powierzchni pojawi się warstwa lodu.Wyjmij wszystkie produkty spożywcze z lodówki. Wyjmij wtyczkę z gniazdka elektrycznego i otwórz drzwi lodówki. Po stopieniu lodu należy wytrzeć wodę i wyczyścić wnętrze.

DOSTOSUJ STRONĘ OTWIERANIA DRZWI

Uwaga:

- Jeśli to konieczne i jeśli wymagają tego pomieszczenia, stronę zamontowania drzwi można zmienić. Aby to zrobić, postępuj zgodnie z poniższymi instrukcjami w podanej kolejności.
- Wymagane są następujące narzędzia: Klucz 8 mm i śrubokręt Philipsa. Ze względu na wyjątkowość odpowiednich narzędzi, nie są one wymienione osobno w poniższych instrukcjach.

1. Wyjmij dwie plastikowe osłony i odłóż je na bok.
2. Chwyć mocno drzwi, odkręć dwie śruby i wyciągnij górny zawias z drzwi.
3. Zdejmij drzwi z dolnego sworznia zawiasu, delikatnie pociągając je do góry. Delikatnie połóż je na pokrytej czymś powierzchni, aby uniknąć ich uszkodzenia. Zdejmij dolny wspornik zawiasu po prawej stronie urządzenia i zdejmij stopkę poziomującą po lewej stronie. Poluzuj nakrętkę, wyjmij sworzeń zawiasu, odwróć płytkę zawiasu i przykręć sworzeń zawiasu z podkładką i nakrętką z drugiej strony.

Uwaga: Szczegółowe informacje znajdują się na ilustracji poglądowej .

Ostrzeżenie! Po ustawieniu zamrażarki w pozycji pionowej na nogach, odczekaj 6 godzin przed podłączeniem jej do sieci zasilającej, aby umożliwić systemowi chłodzenia odzyskanie pełnej wydajności.

4. Zamontuj dolny zawias po lewej stronie zamrażarki. Zamontuj regulowane nóżki po obu stronach zamrażarki. Odkręć również blokadę na dole drzwi, obróć ją i przymocuj po przeciwnej stronie.
   Zamontuj drzwi na dolnym sworzniu zawiasu, który znajduje się teraz po lewej stronie urządzenia.
5. Zamontuj górny zawias i pokrywę zawiasów po lewej stronie urządzenia. Umieść plastikową osłonę na otworze po prawej stronie górnej części lodówki, aby zakryć otwory na śruby.

Uwaga:
Podczas montażu drzwi upewnij się, że górna część drzwi jest wypoziomowana względem górnej części szafki. Jeśli drzwiczki nie są wypoziomowane, gumowa uszczelka nie będzie dobrze uszczelniać drzwi z obudową szafki, co może spowodować nieprawidłowe działanie urządzenia.

MONTAŻ KLAMKI DRZWI

6. Wyjmij dwie ślepe wtyczki po żądanej stronie drzwi.
7. Zamontuj uchwyt za pomocą dostarczonych śrub.
8. Przypnij do wkrętów dwie dołączone pokrywki.

PORADY DOTYCZĄCE OSZCZĘDZANIA ENERGII

- Nie umieszczaj urządzenia w pobliżu źródła ciepła (grzejnika lub kuchenki, itp.).
- Zapewnij swobodny przepływ powietrza wokół lodówki i zamrażarki.
- Jeśli utworzyła się warstwa lodu, rozmroź urządzenie. Gruba warstwa lodowa wpływa na rozprowadzanie chłodu, a zatem zużycie energii będzie wzrastać.
- Podczas wyjmowania jedzenia wystarczy tylko na krótko otworzyć drzwi. Krótszy czas otwierania drzwi powoduje, że na ściankach zamrażarki osadza się mniej lodu.
- Wybierz ustawienie temperatury w zależności od ilości wypełnienia urządzenia.
- Do przechowywania żywności użyj szuflad, koszy lub półek. Jeżeli energia produktu jest używana wydajnie, zużycie energii może zostać zminimalizowane.
- Zaleca się, by nie zdejmować wszystkich akcesoriów, jak szuflady, balkoniki półek, gdyż to może zwiększać pobór energii.

CZYSZCZENIE I PIELĘGNACJA

Ostrzeżenie! Przed czyszczeniem wyłącz urządzenie z prądu.

- Podczas czyszczenia nigdy nie używaj rozpuszczalników ani materiałów ściernych, twardych szczotek, metalicznych ani ostrych przedmiotów. Rozpuszczalniki są szkodliwe dla zdrowia ludzi i mogą atakować części z tworzyw sztucznych, natomiast ścierne materiały i narzędzia czyszczące mogą zadrapać powierzchnię (powierzchnie).
- Nigdy nie używaj oleju lub tłuszczu na uszczelkę. Z czasem stanie się ona porowata.
- Nie używaj urządzeń do czyszczenia na parę wodną. Para może wejść w kontakt z częściami elektrycznymi, powodując spięcie.
- Powierzchnie zewnętrzne produktu należy czyścić lekko wilgotną ściereczką, a następnie dokładnie wysuszyć.
- Upewnij się, że woda nie dostanie się do wnętrza urządzenia (np.: poprzez przełącznik).
- Przetrzyj uszczelkę na drzwiczkach tylko czystą wodą, następnie dokładnie osusz.
- Części wyjmowane, np.: szklane półki, można wyjąć do czyszczenia.

WYCOFANIE Z EKSPLOATACJI

Jeżeli w pracy lodówki ma nastąpić dłuższa przerwa, należy wykonać następujące czynności:

- Odłącz urządzenie od prądu.
- Opróżnij urządzenie.
- Wyczyść wnętrze komory zamrażarki i pozostaw do wyschnięcia.
- Ostrożnie wyczyść wszystkie akcesoria.
- Pozostaw drzwi otwarte, aby uniknąć tworzenia się nieprzyjemnych zapachów i pleśni.

DANE TECHNICZNE

Napięcie	: 220 - 240 V~
Częstotliwość	: 50 Hz
Prąd znamionowy	: 0.55 A
Zużycie energii	
kWh/24 h	: 0.227 kWh
kWh/rok	: 83 kWh
Temperatura otoczenia	: 242 L
Pojemność lodówki netto	: 16°C – 38°C
Wymiary (wys. x szer. x głęb.)	: 1430 × 545 × 555 mm
Głębokość przy otwartych drzwiach	: 1100 mm
Czynnik chłodniczy	: R600a (30 g)

W oparciu o EN 62552: 2020

Ten produkt jest przeznaczony do użycia tylko w klasach klimatycznych od N oraz ST.

Klasa klimatyczna	Temperatura otoczenia
N	+16 do +32 °C
ST	+16 do +38 °C

Posłuż się linkiem https://eprel.ec.europa.eu/ w celu wejścia do europejskiej bazy danych produktów (EPREL), w której zgromadzone są dane o produkcie. Wpisz identyfikator modelu, numer rejestracyjny EPREL 2057476 lub po prostu zeskanuj kod QR na etykiecie energetycznej, aby zyskać dostęp do informacji o modelu.

WYKRYWANIE I USUWANIE USTEREK

W przypadku stwierdzenia usterek podczas eksploatacji urządzenia prosimy zapoznać się z sugestiami podanymi w poniższej tabeli. W sytuacji, gdyby usterek nie można było usunąć działając zgodnie z sugestiami w rubryce **Rozwiązanie**, lub gdyby okazała się konieczna naprawa lub zakup części zamiennych, prosimy skontaktować się z ośrodkiem obsługi klienta. Właściwe numery telefonów podano w karcie gwarancyjnej, dołączonej do niniejszego urządzenia. Prosimy zauważyć, że próby samodzielnej naprawy urządzenia mogą skutkować zagrożeniem dla użytkownika oraz unieważnieniem gwarancji, zatem należy takich napraw unikać.

Problem	Możliwe przyczyny	Rozwiązanie
Urządzenie nie działa	• Przerwa w zasilaniu	• Sprawdź zasilanie
Temperatura w komorach nie jest wystarczająco niska.	• Drzwi nie są do końca zamknięte lub są często otwierane.	• Ponownie ułóż żywność tak, aby drzwi były szczelnie zamknięte. • Rzadziej otwieraj drzwi.
	• Temperatura otoczenia jest niższa niż 16°C lub wyższa niż 38°C	• Produkt jest przeznaczony do pracy w temperaturze otoczenia od 16°C do 38°C

PRZECHOWYWANIE ŻYWNOŚCI I NAPOJÓW

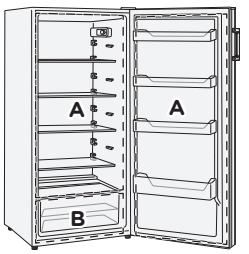

Obszar	Zalecana temperatura dla żywności i napojów
A	**Komora chłodnicza (4°C)** • Przechowywanie żywności przeznaczonej do spożycia na bieżąco, jogurty, sosy, marynowane warzywa, desery • Przechowywanie mięsa, ryb, wędlin, świeżo napełnionych pierogów, potraw gotowanych, pozostałości po posiłkach
B	**Przegroda na owoce i warzywa (8°C)**

Jak przechowywać żywność i napoje, aby zachować ich optymalną jakość przez długi czas i uniknąć psucia się?

Komora chłodziarki

- Używać pojemników wykonanych z wtórnie przetworzonego plastiku, metalu, aluminium i szkła oraz używać plastikowych woreczków do pakowania żywności.
- Płyny i żywność, która emituje zapachy lub, która może ulegać szybkiemu zepsuciu albo utracie smaku należy przykrywać
- W przypadku przechowywania niewielkiej ilości żywności, zaleca się używać półek nad komorą do przechowywania owoców i warzyw
- Produkty uwalniające dużą ilość etylenu i produkty wrażliwe, takie jak owoce, warzywa i sałata należy zawsze przechowywać oddzielnie lub pakować, aby nie skracać czasu ich przechowywania. Na przykład, nie należy przechowywać pomidorów razem z kiwi ani kapustą.
- Do przechowywania butelek używać uchwytów, aby nie dopuścić do ich przewracania się.
- Nie przechowywać żywności zbyt blisko siebie, aby zapewnić dobry przepływ powietrza.
- Zalecana temperatura w lodówce wynosi 4° C. Przy takim ustawieniu artykuły żywnościowe można przechowywać zazwyczaj przez kilka dni.

Zalecenia dotyczące chłodzonej żywności

- Przechowuj żywność, która jest świeża i nieuszkodzona. Jej jakość i świeżość zostanie zachowana na dłużej.
- W przypadku produktów spożywczych i produktów butelkowanych nie należy przekraczać daty ważności produktów podanych przez producenta.
- W celu zachowania zapachu, koloru i świeżości żywności, przed umieszczeniem jej w urządzeniu należy ją dobrze zapakować lub przykryć. Zapobiegnie to przenoszeniu się zapachów z jednej żywości na inną oraz odbarwieniu plastikowych elementów.
- Ciepłą żywność i napoje należy pozostawić do ostygnięcia, zanim umieści się ją w lodówce.

Size = A5

TEBRİKLER
Bu **ok.** ürününü satın aldığınız için teşekkür ederiz. Lütfen bu kılavuzu dikkatlice okuyun ve gelecekte başvuru amacıyla muhafaza edin.

Önemli güvenlik talimatları. DİKKATLE OKUYUN VE GELECEKTE BAŞVURU AMACIYLA MUHAFAZA EDİN.

1. Bu cihaz 8 yaş ve üzeri kişilerce ve güvenliklerinden sorumlu kişi onlara cihazın kullanımıyla ilgili tehlikeleri içeren gerekli denetimi veya bilgiyi sağladığı sürece, fiziksel, algısal veya zihinsel yeterlilikleri kısıtlı, veya eksik tecrübe ve bilgiye sahip kişilerce kullanılabilir.
2. 3 ila 8 yaş arası çocukların soğutma cihazlarını yükleme ve boşaltmalarına izin verilir.
3. Çocuklar ürünle oynamamalıdır.
4. Temizlik ve kullanıcı bakımı 8 yaşından büyük olmadığı ve denetim altında tutulmadığı sürece çocuklar tarafından yapılmayacaktır.
5. Hasarlı bir şebeke kablosu, tehlikeleri önlemek için sadece üretici, üretici tarafından görevlendirilmiş bir atölye veya benzer niteliğe sahip bir kişi tarafından değiştirilebilir.
6. Bu ürün, ev ya da ev benzeri ortamlarda ve ticari ortamlar haricinde normal tüketim miktarının hazırlanması için tasarlanmıştır. Ev benzeri ortamlar mağazalardaki, ofislerdeki, tarım işletmelerindeki veya diğer küçük işletmelerdeki personel mutfağını ve pansiyonları, küçük otelleri ve benzer konut tipi tesisleri içerir.
7. **Uyarı!** Cihaz muhafazasındaki ya da yerleşik yapıdaki havalandırma açıklıklarını engellerden uzak tutun.

8. **Uyarı!** Buz çözme işlemini hızlandırmak için üreticinin önerdiklerinin dışındaki mekanik cihaz veya diğer imkanları kullanmayın.
9. **Uyarı!** Soğutucu devresine zarar vermeyin.
10. **Uyarı!** Üretici tarafından önerilen tiplerin dışındaki elektrikli cihazları ürünün gıda saklama bölmelerinde kullanmayın.
11. Yanabilen itici gaz içeren sprey kapları gibi patlayıcı maddeleri bu üründe saklamayın.
12. **Temizlik ve bakım** bölümünü dikkate alın.
13. Soğutma maddesi ve izolasyon gazı alev alabilir. Ürünü sadece bu işlem için onaylanmış bir toplama yerine vererek tasfiye edin veya satıcınıza danışın.
14. Yiyeceklerin kirlenmesini önlemek için, lütfen aşağıdaki talimatlara uygun davranın:
    - Kapının uzun süre açılması, cihazın bölmelerinde sıcaklığın belirgin şekilde artmasına neden olabilir.
    - Gıda ve erişilebilir drenaj sistemleri ile temas edebilecek yüzeyleri düzenli olarak temizleyin.
    - Çiğ et ve balıkları diğer gıdalarla temas etmemeleri veya diğer gıdaların üzerine damlamamaları için buzdolabında uygun kaplarda saklayın.
    - İki yıldızlı dondurulmuş yiyecek bölmeleri, önceden dondurulmuş yiyecekleri saklamak, dondurma saklamak ya da yapmak ve buz küpü yapmak için uygundur.
    - Bir, iki ve üç yıldızlı bölmeler, taze yiyeceklerin dondurulması için uygun değildir.

-Soğutma cihazı uzun süre boş kalırsa, cihazı kapatın, buzunu çözün, temizleyin, kurulayın ve cihazın içinde küf oluşmasını önlemek için kapağı açık bırakın.

15. Işık kaynağı (sadece LED) sadece onaylanmış bir elektrikçi/kalifiye kişi tarafından değiştirilebilir.*

* Servis teknisyeni/kalifiye kişiler için not: Sökme ile ilgili talimatlar ücretsiz www.ok-online.com web sitesinden alınabilir.

16. İlk kullanımdan önce bu kullanım kılavuzunu tamamen okuyun ve ürünle beraber teslim edin. Ürün üzerindeki ve bu kılavuzdaki uyarılara dikkat edin. Ekipmanın kullanımı ve bakımıyla olduğu kadar sizin güvenliğiniz hakkında da önemli bilgiler içermektedir.
17. Ürünün üzerine ağır cisimler koymayın.
18. Temizleme veya işletim sırasında ürünün hiçbir elektrikli parçasını su içerisine sokmayın. Ürünü asla akan suyun altına tutmayın.
19. Hiç bir koşul altında (örn. Elektrik kablosu hasarı, ürün düşürülmüş ise, vs) ürünü kendiniz onarmaya kalkışmayın. Hizmet ve onarımlar için, lütfen yetkili bir servis elemanına danışın.
20. Evinizdeki ana elektrik ürünün üzerindeki değer etiketindeki bilgiyle uyuşmalıdır.
21. Sadece fişin elektrik prizinden çekilmesi ürünü tamamiyle elektrik şebekesinden ayırabilir. Lütfen güç fişinin işletim için uygun koşullarda olduğundan emin olun.
22. Elektrik kablosunu, dolanmalardan veya sivri köşelere temas etmekten doğabilecek hasarlardan koruyun.
23. Bu cihazı, güç kablosu ve güç fişi dahil olmak üzere fırın, elektrik ocağı gibi ısı kaynaklarından ve diğer ısı üreten cihaz/cisimlerden uzak tutun.
24. Elektrik prizinden fişi çekerken sadece fişin kendisini tutun. Kablosundan çekmeyin.
25. Ürün kullanımda değilken, arıza durumlarında, aksesuarları takmadan veya çıkarmadan önce ve her temizlemeden önce ürünün fişini çekin.
26. Bu ürünü kuru kapalı alanlarda kullanın, asla açık alanda kullanmayın.
27. Bu ürün ticari kullanım için uygun değildir. Sadece ev içi kullanım için tasarlanmıştır.
28. Elektrikli parçaların, içinden elektrik geçen parçaların ve güç kablosunun ıslanmamasına dikkat edin.
29. Makineye sadece üretici tarafından tavsiye edilen ya da üretici tarafından sağlanan aksesuarları kullanınız!
30. Makine çalışırken örtmeyiniz. Yanma riski!
31. **Uyarı!** Cihazı yerleştirirken, besleme kablosunun sıkışmadığından veya hasar görmediğinden emin olun.
32. **Uyarı!** Birden fazla portatif soket çıkışlı portatif güç kaynağını cihazın arkasına yerleştirmeyin.

33. **İkaz! Yangın tehlikesi!** Yanıcı maddeler.
34. **Uyarı!** Cihazın kullanımı, servisi ve tasarrufu sırasında, lütfen cihazın arka tarafında (arka panel veya kompresör) bulunan sol taraftaki sembole dikkat edin.

    Bu sembol, yangın uyarı sembolüdür. Soğutucu borularında ve kompresörde yanıcı maddeler bulunmaktadır. Lütfen kullanım, servis ve tasarruf sırasında yangın kaynağından uzakta olun.
35. Soğutma gazları cihaz hurdaya ayrılmadan önce ulusal ve yerel yönetmeliklere uygun olarak yetkin bir uzman tarafından boşaltılıp bertaraf edilmelidir.
36. **Önemli!** Kullanmadan önce ürünün kullanılabilir durumda olduğundan emin olun. Üründe hasar belirtileri varsa veya bozuk olduğu tahmin ediliyorsa ürün kullanılmamalıdır.

KULLANIM AMACI

Bu ürün yalnızca yiyecek ve içecekleri soğutmaya ve dondurmaya uygundur. Tüm diğer kullanımlar cihaza zarar verebilir veya yaralanmaya yol açabilir. Bu ürün, yerleşik cihaz olarak kullanılmak üzere tasarlanmamıştır.
Bu soğutucu cihaz, 16 °C ila 38 °C arasında değişen ortam sıcaklıklarında kullanılmak üzere tasarlanmıştır.
Ürün yalnızca özel evlerde kullanılmak üzere tasarlanmıştır ve ticari amaçlarla kullanılmamalıdır.
Imtron GmbH ürünün dikkatsiz veya yanlış kullanımı ya da ürünün üretici tarafından belirtilen amaca uymayan kullanımı nedeniyle ürüne hasar, maddi hasar veya kişisel yaralanma için herhangi bir sorumluluk kabul etmez.

GARANTİ VE YEDEK PARÇALAR

Ürünün garanti süresi ve uygulanabilir garantinin koşulları ürünle birlikte verilen garanti kartında bulunabilir.
İlgili eko-tasarım direktifinde listelenen yedek parçalar, sırasıyla en az 7 yıl ve 10 yıl süreyle müşteri hizmetleri merkezi ile iletişime geçilerek temin edilebilir.

KONTROLLER VE BİLEŞENLER

A. Sıcaklık kontrolü
B. Işık
C. Cam raf (x 4)
D. Sebze bölmesi (taze yiyecek bölmesi)
E. Fişli güç kablosu (gösterilmemiştir)
F. Ayarlanabilir ayak, ön
G. Şişe rafı
H. Kapak
I. Kapak rafı (x 3)
J. Kapak sapı

TESLİMAT İÇERİĞİ

1 x Soğutucu
1 x 6 yumurta kapasiteli yumurta muhafazası
1 x Kullanım kılavuzu
1 x Garanti belgesi
1 x Kapak sapı (aksesuar çantasında kapı kolu)

İLK KULLANIMDAN ÖNCE

- Ürünü ve aksesuarı dikkatlice orijinal ambalajdan çıkarın. Daha sonra kullanmak üzere orijinal ambalajın saklanması önerilir. Orijinal ambalajı tasfiye etmek istiyorsanız bunu geçerli yasal düzenlemelere göre yapın. Doğru tasfiyeyle ilgili sorularınız varsa belediyenize danışın.
- Ambalaj içeriğinin tam olup olmadığını ve hasar bakımından kontrol edin. Ambalaj içeriği eksik ise veya hasar tespit ederseniz derhal satış yerinize başvurun.
- Paketi açtıktan sonra, lütfen **Temizlik ve bakım** bölümüne bakın.

Uyarı! Buzdolabını ayakları üzerine diktikten sonra soğutma sisteminin tam kapasitesini kazanması için şebeke elektriğine bağlamadan önce 6 saat bekleyin.

KURULUM

1 Üniteyi dengeli ve düz bir yüzeye yerleştirin. Yer yöne minimum uzaklığı koruyun.

2 Zemindeki eğim ayarlanabilir ön ayakla telafi edilebilir. Cihazın yatay konumunu sağlamak için su terazisi kullanın.

3 Soğutucuda istenirse öne doğru çekilerek çıkartılabilir 4 cam rafı vardır. Üstteki iki cam raf farklı yükseklikler ayarlanabilir.

KULLANIM

4 Elektrik fişini uygun şebeke prizine takın.

5 Sıcaklık regülatörünü istediğiniz ayara çevirin.

6 Yiyecekleri koymadan önce ürünün yaklaşık 4 saat önceden soğumasını bekleyin.

SICAKLIK DÜZENLEYİCİ

1-7 seviyeleri belirli bir sıcaklığa karşılık gelmemektedir. **0** konumunda cihaz kapalıdır. Ayar ne kadar düşük olursa, iç sıcaklık o kadar yüksek olur. Ayar sıcaklığı ne kadar düşük olursa enerji tüketiminin o kadar artacağını unutmayın.

Not:

- Ön ayarlı sıcaklık yaklaşık 5°C'dir (Seviye 2-3).
- Ürünün sıcaklığını belirlemek için piyasada bilinen bir termometre edinin ve ürünün içine yerleştirin.
- Ürünün sıcaklığı, ortam sıcaklığı ve sıcaklık regülatörünün ayarına bağlıdır.
- Lütfen kapının uygun şekilde kapatıldığından ve kapının yiyecekler sebebiyle tıkanmadığından emin olun.

BUZ ÇÖZME

7 Yüzeyde bir buz tabakası oluştuğunda buzdolabının buzunu çözün. Tüm yiyecekleri soğutucudan çıkarın. Soğutucunun fişini çekin ve kapıyı açın. Buz eridikten sonra suyu bez ile silin ve iç kısmını temizleyin.

KAPI MENTEŞELERİ AYARI

Not:

- Gerekirse ve mekan izin verirse kapakların açılma yönü değiştirilebilir. Bunun için aşağıdaki tüm talimatlar verilen sırada izleyin.
- Aşağıdaki aletler gereklidir: 8 mm İngiliz anahtarı ve yıldız tornavida. Uygun aletlerin benzersizliğinden dolayı bunlar aşağıdaki talimatlarda ayrıca belirtilmemiştir.

1. İki plastik kapağı çıkarın ve bir kenara ayırın.
2. Kapıyı sıkıca tutun, iki vidayı çıkarın ve üst menteşeyi kapıdan çıkarın.
3. Hafifçe yukarı doğru çekerek kapıyı alt menteşe piminden çıkarın. Zarar vermekten kaçınmak için uygun bir yüzeye hafifçe koyun. Ünitenin sağ tarafındaki alt menteşe braketini çıkarın ve sol taraftaki dengeleme ayağını çıkarın.
   Somunu gevşetin, menteşe pimini çıkarın, menteşe plakasını ters çevirin ve menteşe pimini diğer taraftan pul ve somunla vidalayın.

Not: Detaylı bilgi için, genel örnek resme .

Dikkat! Buzdolabını ayakları üzerine diktikten sonra soğutma sisteminin tam kapasitesini kazanması için şebeke elektriğine bağlamadan önce 6 saat bekleyin.

4. Alt menteşeyi dondurucunun sol tarafına takın. Ayarlanabilir ayakları dondurucunun her iki tarafına takın. Kapağın alt kısmındaki stop parçasını da sökün, çevirin ve karşı tarafa sabitleyin.
   Kapağı, şimdi cihazın sol tarafında bulunan alt menteşe pimine takın.
5. Üst menteşe ve menteşe kapağını ünitenin sol tarafına takın. Vida deliklerini kapatmak için plastik kapağı buzdolabının üst sağ tarafındaki deliğe yerleştirin.

Not:
Kapıyı monte ederken, kapının üst kısmının kabinin üstüyle aynı hizada olduğundan emin olun. Kapı düz değilse, lastik conta, cihazın arızalanmasına neden olabilecek kabinde iyi bir sızdırmazlık sağlamaz.

KAPI KOLUNU TAKMAK

6. Kapının istenen tarafındaki iki kör tapayı çıkarın.
7. Kolu, sağlanan vidalarla takın.
8. Sağlanan iki başlığı vidalara klipsleyin.

ENERJİ TASARRUFU PÜF NOKTALARI

- Ürünü petek, fırın gibi bir ısı kaynağının yakınına yerleştirmeyin.
- Soğutucu ile dondurucu etrafında hava akışının engellenmediğinden emin olun.
- Buz katmanı oluşmuşsa buz çözme işlemi uygulayın. Kalın buz katmanı soğuğun iletimini etkileyerek enerji tüketimini artırır.
- Yiyecek çıkartırken kapağı kısa süreliğine açın. Kapağın kısa süreli açılması dondurucu duvarlarında daha az buz birikmesine yol açar.
- Sıcaklık düzenleyici ayarını ürün doluluk miktarına göre ayarlayın.
- Yiyecekleri saklamak için çekmeceleri, sepetleri ya da rafları kullanın. Ürünün gücü verimli şekilde kullanılırsa enerji tüketimi minimuma iner.
- Enerji tüketimini artırabileceğinden, çekmece, raf, balkon gibi tüm aksesuarların çıkarılmaması tavsiye edilir.

TEMİZLİK VE BAKIM

Uyarı! Ürünü temizlemeden önce prizden çekin.

- Temizlikten önce ürünün fişini çıkartın. Solventler insan sağlığına zararlı olup plastik parçalara zarar verebilir. Aşındırıcı temizlik malzemeleri ile aletler yüzeyleri çizebilir.
- Kapak contalarına asla yağ ya da gres uygulamayın. Zaman içinde gözenek oluşumuna yol açar.
- Buharlı temizlik ekipmanları kullanmayın. Buhar ürünün elektrik parçalarına temas edip kısa devreye yol açabilir.
- Ürünün dış yüzeylerini hafif nemli bir bez ile temizleyin ve sonra iyice kurulayın.
- Ürünün içine hiç su girmemesine (örneğin anahtardan ile) dikkat edin.
- Kapak contasını yalnızca temiz suyla silin ve ardından iyice kurutun.
- Cam raflar gibi çıkartılabilir parçalar temizlik için çıkartılabilir.

KULLANIMDAN ÇIKARMA

Soğutucunun çalışmasına uzun bir süre ara verilecekse aşağıdaki adımlar izlenmelidir:

- Ürünün fişini prizden çıkarın.
- Ürünü boşaltın.
- Dondurucu bölmesinin içini temizleyip kurutun.
- Tüm aksesuarları dikkatlice temizleyin.
- İstenmeyen koku ve küf oluşumunu önlemek için kapağı açık bırakın.

TEKNİK VERİLER

Gerilim	: 220 - 240 V~
Frekans	: 50 Hz
Anma akımı	: 0.55 A
Enerji Tüketimi	
kWh/24 sa	: 0.227 kWh
kWh/yıl	: 83 kWh
Ortam sıcaklığı	: 242 L
Soğutucu net kapasitesi	: 16°C – 38°C
Ölçüm (Y x G x D)	: 1430 × 545 × 555 mm
Kapak açıkken derinlik	: 1100 mm
Soğutma maddesi	: R600a (30 g)

EN 62552'ye bağlı olarak: 2020

Bu ürün, N ve ST'ye iklim sınıflarında kullanılmak üzere tasarlanmıştır.

İklimsel sınıf	Ortam sıcaklığı
N	+16 ila +32 °C
ST	+16 ila +38 °C

Ürün hakkında daha fazla bilginin kaydedildiği Avrupa ürün veritabanına (EPREL) erişmek için https://eprel.ec.europa.eu/ bağlantısını kullanın. Model bilgilerine erişmek için model tanımlayıcıyı veya 2057476 EPREL kayıt numarasını yazın veya basitçe enerji etiketi üzerindeki QR kodunu tarayın.

SORUN GİDERME

Çalışma sırasında herhangi bir sorun olursa lütfen aşağıdaki tabloya bakın. Sorunlar **Çözüm** bölümünde belirtildiği gibi çözülemezse veya kendi kendine onarım için yedek parçalar gerekirse, lütfen servis merkeziyle iletişime geçin. İlgili yardım hatları, bu ürünle birlikte verilen garanti kartında belirtilmiştir. Yanlış kendi kendine onarımın tehlikelere ve ayrıca garantinin geçersiz olmasına neden olabileceğini ve şüpheniz varsa bundan kaçınılması gerektiğini lütfen unutmayın.

Sorun	Muhtemel nedenler	Çözüm
Ürün çalışmıyor	• Elektrik kesilmiştir	• Güç kaynağını kontrol edin
Bölmelerdeki sıcaklık yeterince düşük değil.	• Kapak sıkıca kapatılmıyor ya da çok sık açılıyor.	• Yiyecekleri yerlerini kapağın sıkıca kapanabileceği şekilde değiştirin. • Kapıyı daha seyrek açın
	• Ortam sıcaklığı 16 °C'den düşük ya da 38 °C'den yüksek	• Bu ürün 16 °C ile 38 °C aralığındaki ortam sıcaklığında çalışacak şekilde tasarlanmıştır

YİYECEK VE İÇECEKLERİN SAKLANMASI

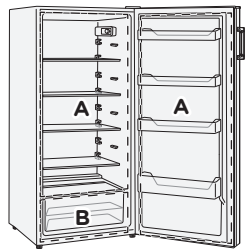

Bölme	Önerilen gıda ve sıcaklık ayarı
A	**Buzdolabı bölmesi (4°C)** • Günlük tüketim için yiyeceklerin, lezzetli yiyeceklerin, yoğurtun, sosların, salamura sebzelerin, tatlıların saklanması • Et, balık, sosis, taze doldurulmuş makarna, pişmiş yiyecekler, yemeklerin kalanlarının saklanması
B	**Meyve ve sebze bölmesi (8°C)**

Gıda israfını önlemek için yiyecek ve içecekleri en uzun süre en iyi şekilde korumak için nasıl saklanmalı?

Soğutucu bölmesi

- Yiyeceklerin saklanması için geri dönüştürülmüş plastik, metal, alüminyum ve camdan yapılmış kapların yanı sıra plastik ambalaj kullanın.
- Koku oluşumuna yol açan, kolayca bozulabilen veya tadı aktarabilen gıdaların yanı sıra sıvılar kapalı kaplarda saklanmalıdır
- Sadece az miktarda gıda saklanacaksa, meyve ve sebze bölmesinin üzerindeki rafların kullanılması önerilir.
- Çok miktarda etilen gazı salan ve bunlara duyarlı olan meyveler, sebzeler ve marul gibi gıdalar, saklama süresini kısaltmamak için daima birbirinden ayrı tutulmalı veya paketlenmelidir, örn. domatesleri kivi veya lahana ile bir arada saklamayın.
- Şişelerin devrilmesini önlemek için şişe tutucusunu kullanın.
- Yeterli hava sirkülasyonu sağlamak için yiyecekleri birbirine çok yakın yerleştirmeyin.
- Dondurucu bölme için önerilen sıcaklık ayarı 4°C'dir. Bu ayarda gıda maddeleri genellikle birkaç gün saklanabilir.

Yiyeceklerin soğutulması ile ilgili öneriler

- Yiyecekleri taze ve hasarsız olarak saklayın. Kalite ve tazelik daha uzun süre korunacaktır.
- Hazır ürünler ve şişelenmiş ürünler söz konusu olduğunda, üretici tarafından belirtilen son satış veya son kullanma tarihini dikkate alın.
- Aromayı, rengi ve tazeliği korumak için, yiyecekleri cihaza yerleştirmeden önce iyice paketleyin veya koruyun. Bu, yiyecekler ve plastik parçalar arasında tatların aktarılmasını önleyecektir.
- Buzdolabına koymadan önce sıcak yiyecek ve içecekleri soğumaya bırakın.