Bluetooth® Office Headset

IBO-2000

Bluetooth® Headset fürs Büro

ISY
simply connected

EN User Manual
DE Bedienungsanleitung
ES Manual del usuario
FR Mode d'emploi
HU Felhasználói kézikönyv
IT Manuale d'uso
NL Gebruikshandleiding
PL Instrukcja obsługi

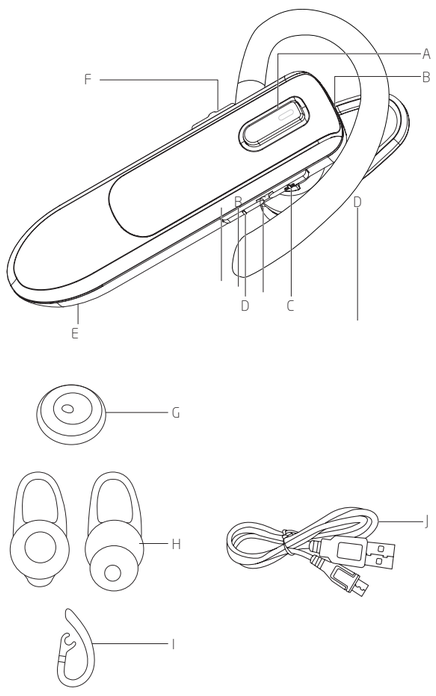

User manual EN

Congratulations on your purchase of this headset. The operation of this product is simple and straightforward. If you read this user manual, you will be able to make optimum use of all the functions.

1. Safety instructions

- Read this user manual carefully before using the product for the first time. It contains important safety instructions as well as instructions on how to use and care for the product. Keep the instructions for future reference and enclose them with the product if you pass it on a third party.
- This appliance is not intended for use by persons (including children) with reduced physical, sensory or mental capabilities, or lack of experience and/or knowledge, unless they have been given supervision or instruction concerning use of the appliance by a person responsible for their safety.
- Children must be supervised to ensure that they do not play with the appliance.
- Never expose rechargeable batteries to excessive heat (e.g. blazing sun, fire) and never throw them into a fire. Batteries can explode.
- The battery is permanently installed in the product and cannot be replaced.
- Do not damage the battery. There is a risk of explosion and fire if the battery casing is damaged!
- Never short-circuit the contacts/connections of the battery. Do not throw the battery or the product into a fire. There is a risk of explosion and fire!
- Recharge the battery regularly, even when the product is not in use. Due to the battery technology used, it is not necessary to discharge the battery beforehand.
- Never charge the product's battery unattended.
- A battery that is exposed to extremely low air pressure can cause an explosion or leakage of flammable liquids or gases.
- The product is only suitable for use in temperate latitudes. Do not use it in tropical or particularly humid climates. The maximum operating temperature is 35°C.
- Do not move the product from a cold to a warm environment and vice versa. Condensation can damage the product and electrical components.
- The product must not be exposed to dripping or splashing water.
- Ensure that no objects or liquids enter the housing through openings.
- Do not immerse the product in water or other liquids during cleaning or operation. Never hold the product under running water.
- Do not place the product near devices that generate strong magnetic fields (e.g. motors, loudspeakers, transformers).
- Do not expose the product to direct sunlight, moisture, dirt, hot light sources or strong magnetic fields.
- Do not expose the device to high temperatures or strong vibrations and avoid heavy mechanical stress.
- It is possible that the product may not function properly due to electrostatic discharge or may not respond to the actuation of a control element. In this case, switch the product off and then on again after a few seconds.
- If the product is damaged, stop using it and have it repaired by an expert or contact our customer service department. Do not disassemble the product and do not attempt to repair it yourself.
- This product is equipped with Li-Polymer batteries. Do not damage, open or disassemble the batteries and do not use the product in damp and/or corrosive environments.
- Only use compatible chargers.
- Never throw batteries into a fire or expose them to high temperatures.
- Do not expose the product to temperatures above 60°C.
- Note for service personnel: **Caution!** There is a risk of explosion if batteries are replaced incorrectly. Only replace batteries with the same or an equivalent type.
- **Danger!** Excessive sound pressure from earphones and headphones can lead to hearing damage. If you listen to loud music for long periods of time, your hearing may be impaired. Set an appropriate volume level.
- Only listen at an appropriate volume and for an appropriate length of time.
- The use of headphones while driving is not recommended and may be prohibited in some countries.
- In potentially dangerous situations, you must be very careful or briefly interrupt use.
- Only charge the product with an approved and suitable USB charger that fulfils the requirements of the relevant IEC/EN 60065 series standards.
- To avoid dangerous situations, do not use the product for purposes other than those described in the instructions. Improper use is dangerous and will invalidate the warranty.
- Risk of explosion if battery is replaced by an incorrect type.
- Dispose of used batteries according to the instructions.

CAUTION:

- Do not replace battery with an incorrect type.
- Do not dispose of battery into fire or a hot oven, or mechanically crushing or cutting of a battery, that can result in an explosion.
- Do not use in low air pressure at high altitude condition.
- Do not use in extreme high or low temperatures.
- The product is to be used in altitudes up to 2000 m above sea level.
- **Important!** Before use, make sure that the product is in a serviceable condition. The product must not be used if it shows signs of damage or is suspected of being defective.

2. Intended use

This wireless headset is suitable for connecting to a mobile phone or audio source with a range of 15 to 20 metres. Any other use may result in damage to the product or injury. With the headset you can enjoy 20 hours of talk time and music playback under 50% volume. The charging time is approx. 1.5 to 2 hours. The convenient touch control facilitates operation.
Imtron GmbH accepts no liability for damage to the product, for damage to property or personal injury resulting from careless or improper use of the product or use of the product that does not correspond to the purpose specified by the manufacturer.

3. Components

A. Multifunction button
B. Type-C charging port
C. **+** Increase volume/next track
D. **-** Decrease volume/previous track
E. Microphone
F. On/Off switch
G. Earplug
H. Earplug
I. Ear hook
J. Type-C charging cable

4. Before first time use

Carefully remove the product and accessories from the original packaging. Please observe the applicable legal regulations when disposing of the original packaging. If you have any questions about proper disposal, please contact your local authorities. Check the delivery for completeness and damage. If anything is missing or damage is visible, contact your specialist dealer immediately.
Clean the product after unpacking, see Chapter **Cleaning and care**.

5. Operation

Charging
The headset uses a lithium-ion polymer battery that requires approximately 1.5 to 2 hours to charge for the first time.
During the charging cycle, the multifunction button lights up red; when the battery is fully charged, the multifunction button lights up blue.
The headset cannot be used during the charging cycle.

Switching on and off
To switch on, slide the on/off switch on the headset to "ON". The multifunction button briefly lights up red and you will hear the voice prompt "Power on". To switch off, slide the On/Off switch to "OFF". The multifunction button briefly lights up red and you will hear the voice prompt "Power off".

Pairing and connecting
When using the headset for the first time, it must be paired with the mobile phone before it can be used. It is automatically connected after the first use.
First make sure that your mobile phone has a Bluetooth® function.
Switch on the Bluetooth® function of the mobile phone, then switch on the headset. The multifunction button flashes red and blue alternately and you will hear the voice prompt "Pairing".
Search for Bluetooth® devices using the Bluetooth® function on your mobile phone and select "IBO-2000" on your mobile phone. As soon as the connection is established, you will hear a signal tone and the voice prompt "Connected".

Pairing with 2 devices
Pair the headset with the first device and then switch off the Bluetooth® function of the first device.
Then pair the headset with the second device and switch on the Bluetooth® function of the first device. This will automatically pair the headset with the first device again.

Microphone
The microphone is permanently integrated in the headset and cannot be removed.

Automatic switch-off
The headset switches off automatically if it does not connect within 5 minutes.

6. Controls

Setting the volume
Press "-" once to decrease the volume. Press "+" once to increase the volume. You will hear a beep tone each time you press the button.

Making a phone call
Dial a subscriber on your mobile phone.

Redialling
Press the multifunction button twice to redial the last subscriber.

Answering a phone call
Press the multifunction button once.

Ending a phone call
Press the multifunction button once.

Rejecting a phone call
Press and hold the multifunction button for 1 - 2 seconds.

Starting, pausing and resuming music playback
Press the multifunction button twice to resume music playback with the last selected track.

Skip to next or previous track
Press and hold "+" for 1 - 2 seconds to skip to the next track. Press and hold "-" for 1 - 2 seconds to skip to the previous track.

Low battery
The headset reports "Battery low" when the battery is low.

7. Troubleshooting

If problems occur during operation, please contact the manufacturer.

8. Cleaning and care

- Cleaning and maintenance by the user must not be carried out by children unless they are 8 years or older and are supervised.
- Only clean the housing with a slightly damp soft cloth.
- Do not use aggressive cleaning agents or solvents, hard brushes, metallic or sharp subject-matters to avoid damaging the housing.
- Never immerse the product in water or other liquids during cleaning. Never hold the product under running water.
- Ensure that the Type-C cable is disconnected from the headset before cleaning.
- Ensure that no water enters the product.

9. Technical data

Dimensions	: 60.6 x 18.5 x 23.4mm
Weight	: 12g
Colour	: Black
Frequency band(s) in which the radio equipment operates	: ISM band 2.4GHz
Frequency band	: 2402MHz - 2480MHz
Maximum radio-frequency power transmitted in the frequency band(s) in which the radio equipment operates	: 10dBm
Bluetooth® version	: JL 5.4, Headset HFP, A2DP, AVRCP, HSP
Bluetooth® profiles supported	: SBC, A2DP, AVRCP, HFP, HSP
Bluetooth® range	: 15 - 20m (open area)
Type-C input charging voltage	: 5V⎓100mA
Battery	: Li-ion 3.7V⎓180mAh
Playtime	: 20 hours of talk time and music playback under 50% volume
Standby time	: 10 days
Loudspeaker impedance	: 32Ω
Speaker diameter	: 10mm
Microphone sensitivity	: -42 ±3dB, frequency range 20Hz - 8kHz
Frequency response	: 20Hz - 20kHz
Output power	: 7mW
RF power level	: Class 1
Microphones	: 1
Charging time (Type-C)	: approx. 1.5 to 2 hours
Design	: Business design

Rechargeable battery

Manufacturer	: Huizhou Hongjie Electronic Technology Co., Ltd.
Address	: No. 1, Second Road, Private Industrial Zone, South Village, Yuanzhou Town, Boluo County, Huizhou City, Guangdong Province, P.R. China
Email	: zhongsanhua@hjbattery.com

10. EU Declaration of Conformity

This product complies with the essential requirements of the Radio Equipment Directive 2014/53/EU. The detailed declaration of conformity can be found on our website https://www.isy-online.eu/downloads.

The supplied USB cable is only for the intended use with the product.

The Bluetooth® word mark and logos are registered trademarks owned by Bluetooth SIG, Inc. and any use of such marks by Imtron GmbH is under license. Other trademarks and trade names are those of their respective owners.

The power delivered by the charger must be between min [1.15] Watts required by the radio equipment, and max [2.25] Watts in order to achieve the maximum charging speed. (1.15- 2.25 W)

Sicherheitshinweise DE

Herzlichen Glückwunsch zum Kauf dieses Headsets. Die Bedienung dieses Produkts ist einfach und unkompliziert. Wenn Sie diese Gebrauchsanleitung lesen, werden Sie alle Funktionen optimal nutzen können.

1. Sicherheitshinweise

- Lesen Sie diese Gebrauchsanleitung vor Erstgebrauch aufmerksam durch. Sie enthält wichtige Sicherheitshinweise sowie Anleitungen zum Gebrauch und zur Pflege des Produkts. Bewahren Sie die Anleitung für späteres Nachschlagen auf und legen Sie sie dem Produkt bei, wenn Sie es an Dritte weitergeben.
- Dieses Gerät ist nicht dafür bestimmt, durch Personen (einschließlich Kinder) mit eingeschränkten physischen, sensorischen oder geistigen Fähigkeiten oder mangelnder Erfahrung und/oder mangelndem Wissen benutzt zu werden, es sei denn, sie werden durch eine für ihre Sicherheit zuständige Person beaufsichtigt oder erhielten von ihr Anweisungen, wie das Gerät zu benutzen ist.
- Kinder müssen beaufsichtigt werden, damit sie nicht mit dem Gerät spielen.
- Setzen Sie Akkus niemals übermäßiger Hitze (direkte Sonneneinstrahlung, Feuer) aus und werfen Sie sie niemals ins Feuer. Akkus können explodieren.
- Der Akku ist im Produkt fest eingebaut und kann nicht ausgetauscht werden.
- Beschädigen Sie den Akku nicht. Durch Beschädigung der Hülle des Akkus besteht Explosions- und Brandgefahr!
- Schließen Sie die Kontakte/Anschlüsse des Akkus niemals kurz.
- Laden Sie den Akku regelmäßig nach, auch wenn das Produkt nicht benötigt wird. Durch die verwendete Akkutechnik ist dabei keine vorherige Entladung des Akkus erforderlich.
- Laden Sie den Akku des Produkts niemals unbeaufsichtigt.
- Ein Akku, der einem extrem niedrigen Luftdruck ausgesetzt ist, kann zu einer Explosion oder zum Austreten von entflammbaren Flüssigkeiten oder Gasen führen.
- Das Produkt ist nur für die Verwendung in gemäßigten Breitengraden geeignet. Verwenden Sie es nicht in tropischen oder besonders feuchten Klimazonen. Die max. Betriebstemperatur beträgt 35 °C.
- Bringen Sie das Produkt nicht von kalten in warme Umgebungen und umgekehrt. Kondensation kann zur Beschädigung des Gerätes und elektrischer Bauteile führen.
- Das Produkt darf keinem Tropfwasser oder Spritzwasser ausgesetzt werden.
- Achten Sie darauf, dass keine Gegenstände oder Flüssigkeiten durch Öffnungen in das Gehäuse eindringen.
- Tauchen Sie das Produkt während des Reinigens oder des Betriebs nicht in Wasser oder andere Flüssigkeiten. Halten Sie das Produkt nie unter fließendes Wasser.
- Stellen Sie das Produkt nicht in der Nähe von Geräten auf, die starke Magnetfelder erzeugen (z. B. Motoren, Lautsprecher, Transformatoren.)
- Setzen Sie das Produkt nicht direkter Sonneneinstrahlung, Feuchtigkeit, Verschmutzungen, heißen Lichtquellen oder starken Magnetfeldern aus.
- Setzen Sie das Produkt keinen hohen Temperaturen und starken Vibrationen aus und vermeiden Sie eine starke mechanische Beanspruchung.
- Es ist möglich, dass das Produkt infolge elektrostatischer Entladungen nicht einwandfrei funktioniert oder auf die Betätigung eines Bedienelements nicht reagiert. Schalten Sie in diesem Fall das Produkt aus und nach einigen Sekunden wieder ein.
- Falls am Produkt Schäden auftreten, benutzen Sie es nicht mehr und lassen Sie es durch einen Fachmann instand setzen oder wenden Sie sich an unseren Kundendienst. Demontieren Sie das Produkt nicht und unternehmen Sie keine eigenen Reparaturversuche.
- Dieses Produkt ist mit einem Li-Polymer-Akku ausgestattet. Beschädigen, öffnen oder zerlegen Sie den Akku nicht und verwenden Sie ihn nicht in feuchten und/oder korrosiven Umgebungen.
- Werfen Sie den Akku niemals ins Feuer und setzen Sie ihn keinen hohen Temperaturen aus.
- Setzen Sie das Produkt keinen Temperaturen über 60 °C aus.
- Hinweis für das Service-Personal: **Achtung!** Es besteht Explosionsgefahr bei unsachgemäßem Auswechseln des Akkus. Ersetzen Sie den Akku nur durch denselben oder einen gleichwertigen Typ.
- Explosionsgefahr, wenn der Akku durch einen falschen Typ ersetzt wird.
- Entsorgen Sie gebrauchte Akkus gemäß der Anleitung.

VORSICHT:

- Ersetzen Sie den Akku nicht durch einen falschen Typ.
- Werfen Sie den Akku nicht ins Feuer oder in einen heißen Ofen und zerdrücken oder zerschneiden Sie ihn nicht mechanisch, da dies zu einer Explosion führen kann.
- Verwenden Sie das Gerät nicht bei niedrigem Luftdruck in großer Höhe.
- Verwenden Sie das Produkt nicht bei extrem hohen oder niedrigen Temperaturen.
- Das Produkt kann in Höhen bis zu 2000 m über dem Meeresspiegel verwendet werden.
- **Gefahr!** Übermäßiger Schalldruck von Ohrhörern und Kopfhörern kann zu Gehörschäden führen. Wenn Sie über längere Zeit laute Musik hören, kann Ihr Hörvermögen beeinträchtigt werden. Stellen Sie eine angemessene Lautstärke ein.
- Hören Sie nur bei angemessener Lautstärke und nur eine angemessene Zeit lang.
- Die Verwendung des Headsets am Steuer wird nicht empfohlen und ist möglicherweise in manchen Ländern verboten.
- In potenziell gefährlichen Situationen müssen Sie sehr vorsichtig sein oder die Verwendung kurzzeitig unterbrechen.
- Laden Sie das Produkt nur mit einem zugelassenen und geeigneten USB-Ladegerät, welches die Anforderungen der entsprechenden Normen der IEC/EN 60065 Serie erfüllt, auf.
- Um gefährliche Situationen zu vermeiden, verwenden Sie das Produkt nicht für andere Zwecke als die in der Anleitung beschriebenen. Eine unsachgemäße Verwendung ist gefährlich und führt zum Erlöschen der Garantie.
- **Wichtig!** Vergewissern Sie sich vor Gebrauch, dass das Produkt in einem gebrauchsfähigen Zustand ist. Das Produkt darf nicht verwendet werden, wenn es Anzeichen von Beschädigungen aufweist oder der Verdacht besteht, dass es defekt ist.

2. Bestimmungsgemäßer Gebrauch

Dieses kabellose Headset ist mit einer Reichweite von 15 bis 20 m zur Verbindung mit einem Handy oder einer Audioquelle geeignet. Jeglicher andere Gebrauch kann zu Schäden am Produkt oder Verletzungen führen. Mit dem Headset genießen Sie 20 Stunden Sprechzeit und Musikwiedergabe unter 50 % Lautstärke. Die Ladezeit beträgt ca. 1,5 bis 2 Stunden. Die komfortable Touch-Steuerung erleichtert die Bedienung.
Die Imtron GmbH übernimmt keine Haftung für Schäden am Produkt, für Sach- oder Personenschäden, die auf eine unvorsichtige oder unsachgemäße Verwendung des Produkts oder eine Verwendung des Produkts zurückzuführen sind, die nicht dem vom Hersteller angegebenen Zweck entspricht.

3. Teile

A. Multifunktionstaste
B. Typ-C Ladeanschluss
C. **+** Lautstärke erhöhen/nächster Titel
D. **-** Lautstärke verringern/vorheriger Titel
E. Mikrofon
F. Ein/Aus-Schalter
G. Ohrstöpsel
H. Ohrstöpsel
I. Ohrbügel
J. Typ-C Ladekabel

4. Vor dem ersten Gebrauch

Nehmen Sie das Produkt und das Zubehör vorsichtig aus der Originalverpackung. Bitte beachten Sie bei der Entsorgung der Originalverpackung die geltenden gesetzlichen Bestimmungen. Wenn Sie Fragen zur ordnungsgemäßen Entsorgung haben, wenden Sie sich bitte an Ihre örtlichen Behörden. Überprüfen Sie die Lieferung auf Vollständigkeit und Beschädigung. Wenn etwas fehlt oder Schäden zu erkennen sind, wenden Sie sich sofort an Ihren Fachhändler.
Reinigen Sie das Produkt nach dem Auspacken, siehe Abschnitt **Reinigung und Pflege**.

5. Betrieb

Laden
Das Headset verwendet einen Lithium-Ionen-Polymer-Akku, der beim ersten Aufladen etwa 1,5 bis 2 Stunden benötigt.
Während des Ladezyklus leuchtet die Multifunktionstaste rot; wenn der Akku vollständig aufgeladen ist, leuchtet die Multifunktionstaste blau.
Während des Ladezyklus kann das Headset nicht benutzt werden.

Ein- und ausschalten
Zum Einschalten schieben Sie den Ein/Aus-Schalter auf dem Headset auf „ON". Die Multifunktionstaste leuchtet kurz rot und Sie hören die Ansage „Power on". Zum Ausschalten schieben Sie den Ein/Aus-Schalter auf „OFF". Die Multifunktionstaste leuchtet kurz rot und Sie hören die Ansage „Power off".

Koppeln
Bei Erstgebrauch muss das Headset mit dem Handy gekoppelt werden, bevor es benutzt werden kann. Nach der ersten Benutzung wird es automatisch verbunden.
Vergewissern Sie sich zunächst, dass Ihr Handy über eine Bluetooth® Funktion verfügt.
Schalten Sie die Bluetooth® Funktion des Handys ein, dann schalten Sie das Headset ein. Die Multifunktionstaste blinkt abwechselnd rot und blau und Sie hören die Ansage „Pairing".
Suchen Sie über die Bluetooth® Funktion Ihres Handys nach Bluetooth® Geräten und wählen Sie „IBO-2000" auf Ihrem Handy aus. Sobald die Verbindung hergestellt ist, hören einen Signalton sowie Sie die Ansage „Connected".

Mit 2 Geräten koppeln
Koppeln Sie das Headset mit dem ersten Gerät und schalten Sie dann die Bluetooth® Funktion des ersten Geräts aus.
Koppeln Sie dann das Headset mit dem zweiten Gerät und schalten Sie die Bluetooth® Funktion des ersten Geräts ein. Damit wird das Headset automatisch wieder mit dem ersten Gerät gekoppelt.

Mikrofon
Das Mikrofon ist fest im Headset integriert und kann nicht abgenommen werden.

Automatische Abschaltung
Das Headset schaltet sich automatisch aus, wenn es sich nicht innerhalb von 5 Minuten verbindet..

6. Bedienelemente

Lautstärke einstellen
Drücken Sie einmal auf „-", um die Lautstärke zu verringern. Drücken Sie einmal auf „+", um die Lautstärke zu erhöhen. Bei jedem Tastendruck hören Sie einen Signalton.

Anruf tätigen
Wählen Sie einen Teilnehmer auf Ihrem Handy.

Wahlwiederholung
Drücken Sie zweimal die Multifunktionstaste, um den letzten Teilnehmer erneut zu wählen.

Anruf annehmen
Drücken Sie einmal die Multifunktionstaste.

Anruf beenden
Drücken Sie einmal die Multifunktionstaste.

Anruf ablehnen
Halten Sie die Multifunktionstaste für 1 - 2 Sekunden gedrückt.

Musikwiedergabe starten, unterbrechen und fortsetzen
Drücken Sie zweimal auf die Multifunktionstaste, um die Musikwiedergabe mit dem zuletzt gewählten Titel fortzusetzen.

Titel überspringen
Halten Sie „+" für 1 - 2 Sekunden gedrückt, um zum nächsten Titel zu springen. Halten Sie „-" für 1 - 2 Sekunden gedrückt, um zum vorherigen Titel zu springen.

Akku schwach
Das Headset meldet „Battery low", wenn der Akku schwach ist.

7. Fehlerbehebung

Sollten während des Betriebs Probleme auftreten, wenden Sie sich bitte an den Hersteller.

8. Reinigung und Pflege

- Reinigung und Wartung durch den Benutzer dürfen nicht von Kindern durchgeführt werden, es sei denn, sie sind 8 Jahre oder älter und werden beaufsichtigt.
- Reinigen Sie das Gehäuse nur mit einem leicht angefeuchteten weichen Tuch.
- Verwenden Sie keine aggressiven Reinigungs- oder Lösungsmittel, harte Bürsten, metallische oder scharfe Gegenstände, um das Gehäuse nicht zu beschädigen.
- Tauchen Sie das Produkt während des Reinigens nie in Wasser oder andere Flüssigkeiten. Halten Sie das Produkt nie unter fließendes Wasser.
- Achten Sie darauf, dass das USB-C-Kabel vor der Reinigung vom Headset getrennt wird.
- Achten Sie darauf, dass kein Wasser in das Produkt eindringt.

9. Technische Daten

Abmessungen	: 60,6 x 18,5 x 23,4 mm
Gewicht	: 12 g
Farbe	: Schwarz
Frequenzband/-bänder, in dem/denen die Funkanlage arbeitet	: ISM-Band 2,4 GHz
Frequenzband	: 2402 MHz - 2480 MHz
Maximale Funkfrequenzleistung die in dem Frequenzband/den Frequenzbändern übertragen wird, in dem/denen die Funkanlage arbeitet	: 10 dBm
Bluetooth® Version	: JL 5.4, Headset HFP, A2DP, AVRCP, HSP
Bluetooth® Profile unterstützt	: SBC, A2DP, AVRCP, HFP, HSP
Bluetooth® Reichweite	: 15 - 20 m (offenes Gelände)
Typ-C-Eingang Ladespannung	: 5 V⎓100 mA
Akku	: Li-Ionen 3,7 V⎓180 mAh
Spielzeit	: 20 Stunden Sprechzeit und Musikwiedergabe unter 50 % Lautstärke
Standby-Zeit	: 10 Tage
Lautsprecher Impedanz	: 32 Ω
Lautsprecher Durchmesser	: 10 mm
Mikrofon Empfindlichkeit	: -42 ±3 dB, Frequenzbereich 20 Hz - 8 kHz
Frequenzgang	: 20 Hz - 20 kHz
Ausgangsleistung	: 7 mW
HF-Leistungspegel	: Klasse 1
Mikrofone	: 1
Ladedauer (Typ-C)	: ca. 1,5 bis 2 Stunden
Design	: Buisiness-Design

Akku

Hersteller	: Huizhou Hongjie Electronic Technology Co., Ltd.
Anschrift	: No. 1, Second Road, Private Industrial Zone, South Village, Yuanzhou Town, Boluo County, Huizhou City, Guangdong Province, P.R. China
E-Mail	: zhongsanhua@hjbattery.com

10. EU-Konformitätserklärung

Dieses Produkt entspricht den grundlegenden Anforderungen der Funkanlagen-Richtlinie 2014/53/EU. Die ausführliche Konformitätserklärung finden Sie auf unserer Website https://www.isy-online.eu/downloads.

Das mitgelieferte USB-Kabel ist nur für den vorgesehenen Gebrauch mit dem Produkt bestimmt.

Die Bluetooth® Wortmarke und Logos sind eingetragene Warenzeichen im Besitz der Bluetooth Special Interest Group (SIG) und jegliche Nutzung dieser Marken durch die Imtron GmbH steht unter Lizenz. Andere Marken und Handelsnamen sind die ihrer jeweiligen Eigentümer.

Die Leistung des Ladegeräts muss von einer von der Funkanlage benötigten Mindestleistung von [1,15] Watt bis zu einer zum Erreichen der maximalen Ladegeschwindigkeit benötigten Höchstleistung von [2,25] Watt reichen. (1,15- 2,25 W)

Manual del usuario ES

Felicidades por su adquisición de estos auriculares. El uso de este producto es sencillo e inmediato. Si lee este manual de instrucciones, podrá usar de forma óptima todas sus funciones.

1. Instrucciones de seguridad

- Lea cuidadosamente este manual del usuario antes de usar por primera vez el producto. Contiene instrucciones de seguridad importantes así como instrucciones de uso y cuidado del producto. Conserve las instrucciones como referencia en el futuro e inclúyalas con el producto si lo transfiere a terceros.
- Este aparato no está diseñado para ser usado por personas (incluyendo niños) con capacidades físicas, sensoriales o mentales reducidas, falta de experiencia o conocimientos, a menos que reciban supervisión e instrucciones sobre el uso del aparato por una persona responsable de su seguridad.
- Los niños deben ser supervisados para garantizar que no jueguen con el producto.
- No exponga nunca baterías recargables a calor excesivo (como luz solar directa, fuego) y nunca las tire al fuego. Las baterías pueden estallar.
- La batería está instalada de manera permanente en el producto y no se puede sustituir.
- No dañe la batería. Riesgo de explosión e incendio si se daña la carcasa de la batería.
- Nunca cortocircuite los contactos/conectores de la batería. No tire la batería recargable ni el producto al fuego. Riesgo de explosión e incendio.
- Recargue la batería con regularidad, incluso si no usa el producto. Debido a la tecnología de batería que se utiliza, no es necesario descargar primero la batería.
- No cargue nunca la batería del producto sin supervisión.
- Una batería expuesta a una presión atmosférica extremadamente baja puede resultar en explosión o fuga de líquido o gas inflamables.
- El producto solamente está pensado para usarse en latitudes templadas. No lo use en climas tropicales ni muy húmedos. La temperatura máxima operativa es de 35°C.
- No mueva el producto de un entorno frío a uno cálido ni viceversa. La condensación podría dañar el producto y sus componentes eléctricos.
- El producto no debe exponerse a goteo ni salpicaduras de agua.
- Asegúrese de que no entren objetos ni líquidos en la carcasa por las aperturas.
- No sumerja el producto en agua ni otros líquidos durante la limpieza o el uso. No tenga nunca el producto bajo agua corriente.
- No ponga el dispositivo cerca de dispositivos que creen campos magnéticos potentes (como motores, altavoces, transformadores).
- No exponga el producto a la luz solar directa, humedad, suciedad, fuentes de luz calientes ni campos magnéticos potentes.
- No exponga el dispositivo a altas temperaturas ni vibraciones fuertes, y evite la tensión mecánica importante.
- Es posible que el producto no funcione correctamente debido a descarga electroestática o no responda al uso de un elemento de control. En este caso, apague el producto y vuelva a encenderlo pasados unos segundos.
- Si el producto se daña, deje de usarlo y hágalo reparar por un experto o contacte con nuestro departamento de servicio al cliente. No desmonte el producto ni intente repararlo usted mismo.
- Este producto está equipado con baterías de Li-polímero. No dañe, abra ni desmonte las baterías, ni use el producto en condiciones de humedad y/o entornos corrosivos.
- Use exclusivamente cargadores compatibles.
- No tire nunca las baterías al fuego ni las exponga a temperaturas elevadas.
- No exponga el producto a temperaturas superiores a 60°C.
- Nota para el personal de servicio: **¡Precaución!** Riesgo de explosión si se sustituyen las baterías incorrectamente. Cambie las baterías exclusivamente con el mismo tipo o equivalente.
- **¡Peligro!** Una presión sonora excesiva de los auriculares puede provocar daños al oído. Si escucha música alta durante mucho tiempo, su oído puede verse afectado. Establezca un nivel de volumen adecuado.
- Escuche exclusivamente a un volumen apropiado y durante un tiempo prudencial.
- El uso de los auriculares durante la conducción no está recomendado y puede estar prohibido en ciertos países.
- En situaciones potencialmente peligrosas, debe tener mucho cuidado o interrumpir el uso brevemente.
- Cargue el producto exclusivamente con un cargador USB aprobado y adecuado que cumpla con los estándares aplicables de IEC/EN 60065.
- Para evitar situaciones peligrosas, no utilice el producto para otros fines que no sean los descritos en las instrucciones. El uso inadecuado es peligroso y anularía la garantía.
- Riesgo de explosión en caso de cambio de la batería por un tipo incorrecto.
- Deseche las baterías usadas según las instrucciones.

PRECAUCIÓN:

- No cambie la batería por un tipo incorrecto.
- No deseche la batería en el fuego ni un horno caliente, ni aplaste o corte mecánicamente una batería, lo que puede causar una explosión;
- No usar en baja presión atmosférica en condiciones de altitud elevada.
- No usar en temperaturas extremadamente altas o bajas.
- El producto debe usarse en altitudes hasta 2000 m sobre el nivel del mar.
- **¡Importante!** Antes del uso, asegúrese de que el producto esté condiciones operativas. El producto no debe usarse si muestra indicios de daños o se sospecha que es defectuoso.

2. Finalidad de uso

Estos auriculares inalámbricos son adecuados para conectar con un teléfono móvil o fuente de sonido con un alcance de 15 a 20 metros. Cualquier otro uso puede tener como resultado daños en el producto o lesiones. Con los auriculares puede disfrutar de 20 horas de conversación y reproducción de música al 50% de volumen. El tiempo de carga es de aproximadamente 1,5 a 2 horas. El práctico control táctil hace fácil su uso.
Imtron GmbH no acepta ninguna responsabilidad por daños al producto, daños materiales ni lesiones personales causadas por uso descuidado o indebido del producto o distinto a la finalidad especificada por el fabricante.

3. Componentes

A. Botón multifunción
B. Puerto de carga tipo C
C. **+** Aumentar volumen/Pista siguiente
D. **-** Reducir volumen/Pista anterior
E. Micrófono
F. Interruptor de encendido/apagado
G. Almohadilla para el oído
H. Almohadilla para el oído
I. Gancho para el oído
J. Cable de carga tipo C

4. Antes del primer uso

Saque el producto y los accesorios cuidadosamente del embalaje original. Obedezca las normativas legales aplicables cuando deseche el embalaje original. Si tiene cualquier duda sobre su correcta eliminación, contacte con su autoridad local. Compruebe que la entrega esté completa y no existan daños. Si falta algo o está dañado visiblemente, contacte con su vendedor especializado de inmediato.
Limpie el producto tras desembalarlo, consulte el capítulo **Limpieza y cuidados**.

5. Funcionamiento

Carga
Los auriculares usan una batería de polímero de iones de litio que tarda aproximadamente 1,5 a 2 horas en cargarse la primera vez.
Durante el ciclo de carga, el botón multifunción se ilumina en rojo; cuando la batería esté totalmente cargada, el botón multifunción se ilumina en azul.
Los auriculares no pueden usarse durante el ciclo de carga.

Encender y apagar
Para encender, deslice el interruptor de encendido/apagado a "ENCENDIDO". El botón multifunción se iluminará brevemente en rojo y escuchará el aviso por voz "Power on". Para apagar, deslice el interruptor de encendido/apagado a "APAGADO". El botón multifunción se iluminará brevemente en rojo y escuchará el aviso por voz "Power off".

Emparejar y conectar
Cuando use por primera vez los auriculares, deben emparejarse con el teléfono antes de poder usarlos. Se conectan automáticamente tras el primer uso.
Asegúrese primero de que su teléfono tenga función Bluetooth®.
Active la función Bluetooth® del teléfono y encienda los auriculares. El botón multifunción parpadea en rojo y azul alternamente y escuchará el aviso por voz "Pairing".
Busque dispositivos Bluetooth® con la función Bluetooth® de su teléfono y seleccione "IBO-2000" en el teléfono. En cuanto se haya establecido la conexión, escuchará un tono de señal y el aviso por voz "Connected".

Emparejar con 2 dispositivos
Empareje los auriculares con el primer dispositivo y apague la función Bluetooth® del primer dispositivo.
Empareje los auriculares con el segundo dispositivo y active la función Bluetooth® del primer dispositivo. Así se emparejarán automáticamente los auriculares con el primer dispositivo otra vez.

Micrófono
El micrófono está integrado permanentemente en los auriculares y no se puede retirar.

Apagado automático
Los auriculares se apagarán automáticamente si no se conectan durante 5 minutos.

6. Controles

Establecer el volumen
Pulse "-" una vez para reducir el volumen. Pulse "+" una vez para reducir el volumen. Escuchará un pitido cada vez que pulse el botón.

Realizar una llamada
Marque un contacto en su teléfono.

Remarcar
Pulse dos veces el botón multifunción para remarcar el último contacto.

Responder una llamada
Pulse una vez el botón multifunción.

Finalizar una llamada
Pulse una vez el botón multifunción.

Rechazar una llamada
Mantenga pulsado el botón multifunción 1 - 2 segundos.

Iniciar, pausar y continuar la reproducción de música
Toque dos veces el botón multifunción para continuar la reproducción de música con la última pista seleccionada.

Saltar a la pista siguiente o anterior
Mantenga pulsado "+" 1 - 2 segundos para saltar a la pista siguiente. Mantenga pulsado "-" 1 - 2 segundos para saltar a la pista anterior.

Batería baja
Los auriculares indican "Battery low" cuando la batería está baja.

7. Solución de problemas

Si se producen problemas durante el uso, contacte con el fabricante.

8. Limpieza y cuidado

- La limpieza y el mantenimiento por parte del usuario no deben ser realizados por niños a menos que tengan 8 años o más y reciban supervisión.
- Limpie la carcasa exclusivamente con un paño suave ligeramente humedecido.
- No use agentes limpiadores agresivos ni disolventes, cepillos rígidos ni objetos metálicos ni afilados para evitar dañar la carcasa.
- Nunca sumerja el producto en agua ni otros líquidos durante la limpieza. No tenga nunca el producto bajo agua corriente.
- Asegúrese de que el cable tipo C esté desconectado de los auriculares antes de limpiarlos.
- Asegúrese de que no entre agua en el producto.

9. Datos técnicos

Dimensiones	: 60,6 x 18,5 x 23,4mm
Peso	: 12g
Color	: Negro
Banda(s) de frecuencia en la(s) que funciona el equipo de radio	: ISM banda de 2,4GHz
Banda de frecuencia	: 2402MHz - 2480MHz
Potencia de radiofrecuencia máxima transmitida en la(s) banda(s) de frecuencia en la(s) que funciona el equipo de radio	: 10dBm
Versión Bluetooth®	: JL 5.4, Auriculares HFP, A2DP, AVRCP, HSP
Perfiles Bluetooth® soportados	: SBC, A2DP, AVRCP, HFP, HSP
Alcance Bluetooth®	: 15 - 20m (espacio abierto)
Tensión de carga de entrada tipo C	: 5V⎓100mA
Batería	: Iones de litio 3,7V⎓180mAh
Tiempo de reproducción	: 20 horas de conversación y reproducción de música al 50% de volumen
Tiempo en espera	: 10 días
Resistencia del altavoz	: 32Ω
Diámetro de altavoz	: 10 mm
Sensibilidad del micrófono	: -42 ±3dB, gama de frecuencia 20Hz - 8kHz
Respuesta de frecuencia	: 20Hz - 20kHz
Potencia de salida	: 7mW
Nivel de potencia RF	: Clase 1
Micrófonos	: 1
Tiempo de carga (Tipo C)	: aproximadamente 1,5 a 2 horas
Diseño	: Diseño profesional

Batería recargable

Fabricante	: Huizhou Hong

- Veillez à ce que l'eau ne pénètre pas dans le produit.

9. Données techniques

Dimensions	: 60,6 x 18,5 x 23,4 mm
Poids	: 12 g
Couleur	: Noir
Bande(s) de fréquences dans lesquelles l'équipement radio fonctionne	: Bande ISM 2,4 GHz
Bande de fréquence	: 2402 MHz - 2480 MHz
Puissance radiofréquence maximale transmise dans la ou les bandes de fréquences dans lesquelles l'équipement radio fonctionne	10 dBm
Version Bluetooth®	: JL 5.4, casque HFP, A2DP, AVRCP, HSP
Profils Bluetooth® pris en charge	: SBC, A2DP, AVRCP, HFP, HSP
Portée Bluetooth®	: 15 - 20 m (sans obstacle)
Tension de charge du port Type-C	: 5 V⎓ 100 mA
Batterie	: Li-ion 3,7 V⎓ 180 mAh
Autonomie	: 20 heures d'autonomie en conversation et en lecture de musique à 50 % du volume
Autonomie en veille	: 10 jours
Impédance des haut-parleurs	: 32 Ω
Diamètre du haut-parleur	: 10 mm
Sensibilité du microphone	: -42 ±3 dB, plage de fréquences 20 Hz - 8 kHz
Réponse en fréquence	: 20 Hz - 20 kHz
Puissance de sortie	: 7 mW
Niveau de puissance FR	: classe 1
Microphones	: 1
Temps de charge (Type-C)	: environ 1,5 à 2 heures
Conception	: Apparence appropriée pour l'environnement de travail

Batterie rechargeable

Fabricant	: Huizhou Hongjie Electronic Technology Co., Ltd.
Adresse	: No. 1, Second Road, Private Industrial Zone, South Village, Yuanzhou Town, Boluo County, Huizhou City, Guangdong Province, R.P.C Chine
Courriel	: zhongsanhua@hjbattery.com

10. Déclaration de conformité UE

Le produit est conforme aux exigences élémentaires de la directive communautaire 2014/53/UE concernant l'équipement radio. La déclaration de conformité détaillée est disponible sur notre site Internet : https://www.isy-online.eu/downloads.

Le câble USB inclus est seulement prévu pour l'utilisation avec le produit.

La marque et les logos Bluetooth ® des marques déposées appartenant à Bluetooth SIG, Inc. et toute utilisation de ces marques par Imtron GmbH est faite sous licence. Les autres marques et désignations commerciales sont celles de leurs propriétaires respectifs.

La puissance délivrée par le chargeur doit être comprise entre le minimum de [1,15] watts et le maximum de [2,25] watts requis par l'équipement radio afin d'atteindre la vitesse de charge maximale.

1,15- 2,25 W

Felhasználói kézikönyv HU

Gratulálunk a fülhallgató megvásárlásához. A termék alkalmazása egyszerű és könnyen érthető. A felhasználói kézikönyv alapos áttanulmányozása segít abban, hogy az összes funkciót optimálisan kihasználhassa.

1. Biztonsági utasítások

- A termék első használata előtt figyelmesen olvassa el a felhasználói kézikönyvet. Fontos biztonsági előírásokat, valamint a termék használatára és karbantartására vonatkozó utasításokat tartalmaz. Őrizze meg a használati útmutatót későbbi hivatkozás céljából, és csatolja a termékhez, ha azt harmadik félnek adja át.
- Ez a készülék nem használható csökkent fizikai, érzékszervi vagy szellemi képességekkel, illetve tapasztalat és/vagy ismeretekkel nem rendelkező személyek (beleértve a gyermekeket is) által, kivéve, ha a biztonságukért felelős személy felügyeli őket, vagy ha a készülék használatára vonatkozó utasításokat kaptak.
- A gyermekeket figyelni kell, hogy ne játsszanak a készülékkel.
- Soha ne tegye ki az újratölthető akkumulátorokat túlzott hőhatásnak (pl. erős napfény, tűz), és soha ne dobja őket tűzbe. Az elemek felrobbanhatnak.
- Az akkumulátor véglegesen be van építve a termékbe, és nem cserélhető ki.
- Ne tegyen kárt az akkumulátorban. Tűz- és robbanásveszély áll fenn, ha az akkumulátor burkolata megsérül!
- Soha ne zárja rövidre az akkumulátor érintkezőit/csatlakozásait. A terméket vagy az akkumulátort ne dobja a tűzbe. Tűz- és robbanásveszély áll fenn.
- Rendszeresen töltse fel az akkumulátort, még akkor is, ha a termék nincs használatban. Az alkalmazott akkumulátor-technológiának köszönhetően az akkumulátort nem kell előzetesen lemeríteni.
- Soha ne töltse a termék akkumulátorát felügyelet nélkül.
- Az akkumulátor rendkívül alacsony légnyomásnak való kitettsége az akkumulátor robbanásához, vagy gyúlékony folyadék vagy gáz szivárgásához vezethet.
- A termék csak mérsékelt égövi szélességeken való használatra alkalmas. Ne használja trópusi vagy különösen párás éghajlaton. A maximális üzemi hőmérséklet 35 °C.
- Ne helyezze át a terméket hideg környezetből meleg környezetbe és fordítva. A páralecsapódás károsíthatja a terméket és az elektromos alkatrészeket.
- Nem szabad engedni, hogy a termékre víz csepegjen vagy fröccsenjen.
- Ügyeljen arra, hogy a nyílásokon keresztül ne kerüljön tárgy vagy folyadék a házba.
- A tisztítás vagy használat során ne merítse a terméket vízbe vagy más folyadékba. Soha ne tartsa a terméket folyó víz alá.
- Ne helyezze a terméket olyan eszközök közelébe, amelyek erős mágneses mezőt generálnak (pl. motorok, hangszórók, transzformátorok).
- Ne tegye ki a terméket közvetlen napfénynek, nedvességnek, szennyeződésnek, forró fényforrásoknak vagy erős mágneses mezőknek.
- Ne tegye ki a készüléket magas hőmérsékletnek és erős rezgésnek, és kerülje az erős mechanikai igénybevételt.
- Előfordulhat, hogy a termék elektrosztatikus kisülés miatt nem működik megfelelően, vagy nem reagál a vezérlőelem működésére. Ebben az esetben kapcsolja ki a terméket, majd néhány másodperc múlva kapcsolja be újra.
- Ha a termék sérült, ne használja tovább, és javíttassa meg szakképzett szerelővel, vagy vegye fel a kapcsolatot az ügyfélszolgálatunkkal. Ne szerelje szét a terméket és ne próbálja meg saját maga megjavítani.
- Ez termék Li-polimer akkumulátorral van felszerelve. Ne tegyen kárt az akkumulátorban, ne nyissa fel és ne szerelje szét, valamint ne használja a terméket nedves és/vagy korrozív körülmények között.
- Csak kompatibilis töltőt használjon.
- Soha ne dobja az akkumulátort tűzbe, és ne tegye ki magas hőmérsékletnek.
- Ne tegye ki a terméket 60 °C-ot meghaladó hőmérsékletnek.
- Megjegyzés a kezelő személyzet számára: **Vigyázat!** Az akkumulátorok helytelen cseréje esetén fennáll a robbanás veszélye. Csak az eredetivel megegyező vagy vele azonos típusú akkumulátort használjon a cseréhez.
- **Veszély!** A fülhallgatókból és fejhallgatókból származó túlzott hangnyomás halláskárosodást okozhat. Ha hosszabb ideig hangos zenét hallgat, az károsíthatja a hallását. Állítsa be a megfelelő hangerőt.
- Csak megfelelő hangerővel és megfelelő ideig használja a fülhallgatót.
- A fülhallgató vezetés közbeni használata nem ajánlott, és egyes országokban tiltott is lehet.
- Potenciálisan veszélyes helyzetekben nagyon óvatosnak kell lennie, vagy rövid időre meg kell szakítania a használatot.
- A terméket csak jóváhagyott és megfelelő USB-töltővel töltse, amely megfelel a releváns IEC/EN 60065 szabványok követelményeinek.
- A veszélyes helyzetek elkerülése érdekében ne használja a terméket az útmutatóban leírtaktól eltérő célra. A nem rendeltetésszerű használat veszélyes, és a garancia érvényét veszti.
- Robbanásveszély, ha az akkumulátort nem megfelelő típusúra cserélik.
- A használt akkumulátorokat az utasításoknak megfelelően ártalmatlanítsa.

VIGYÁZAT:
- Ne cserélje ki az akkumulátort nem megfelelő típusúra.
- Tilos az akkumulátort tűzbe vagy forró sütőbe dobni, illetve mechanikusan összetörni vagy szétvágni, mert az robbanáshoz vezethet.
- Ne használja alacsony légnyomáson, magasan fekvő területen.
- Ne használja extrém magas vagy alacsony hőmérsékleten.
- A termék legfeljebb 2000 m tengerszint feletti magasságban használható.
- **Fontos!** Használat előtt győződjön meg arról, hogy a termék használatra alkalmas állapotban van. A terméket nem szabad használni, ha sérülés jeleit mutatja, vagy ha felmerül a gyanú, hogy hibás.

2. Rendeltetésszerű használat

Ez a vezeték nélküli fülhallgató alkalmas mobiltelefonhoz vagy hangforráshoz való csatlakoztatásra, akár 1.5-20 méteres hatótávolsággal. Bármilyen más használat a termék károsodását vagy személyi sérülést okozhat. A fülhallgatóval 20 órányi beszélgetési időt és zenelejátszást élvezhet 50%-os hangerő mellett. A töltési idő körülbelül 1,5-2 óra. A kényelmes érintésvezérlés megkönnyíti a kezelést.
Az Imtron GmbH nem vállal felelősséget a termék gondatlan, helytelen vagy nem megfelelő, illetve nem a gyártó által meghatározott célnak megfelelő használatából eredő termékkárokért, anyagi károkért vagy személyi sérülésekért.

3. Komponensek

A. Multifunkciós gomb
B. C-típusú töltőport
C. **+** Hangerő növelése/Következő zeneszám
D. **-** Hangerő csökkentése/Előző zeneszám
E. Mikrofon
F. Főkapcsoló
G. Földugó
H. Földugó
I. Fülkampó
J. C-típusú töltőkábel

4. Az első használat előtt

Óvatosan vegye ki a terméket és az alkatrészeket az eredeti csomagolásból. Kérjük, az eredeti csomagolás kidobásakor tartsa be a vonatkozó jogszabályi előírásokat. Ha a megfelelő ártalmatlanítással kapcsolatban bármilyen kérdése van, kérjük, forduljon a helyi hatóságokhoz. Ellenőrizze, hogy a szállított alkatrészek hiánytalanul és épen megvannak-e. Ha bármi hiányzik vagy sérülést észlel, azonnal forduljon szakkereskedőjéhez.
Kicsomagolás után tisztítsa meg a terméket, lásd a **Tisztítás és karbantartás** című részt.

5. Használat

Töltés
A fülhallgató lítium-ion polimer akkumulátort használ, amelynek első feltöltése kb. 1,5-2 órát vesz igénybe.
A töltési ciklus alatt a multifunkciós gomb pirosan világít; amikor az akkumulátor teljesen feltöltődött, a multifunkciós gomb kék színnel világít.
A töltési ciklus alatt a fülhallgató nem használható.

Be- és kikapcsolás
A bekapcsoláshoz csúsztassa a főkapcsolót „ON" (Be) állásba. A multifunkciós gomb rövid ideig pirosan világít, és a „Power on" (bekapcsolás) hangutasítást hallja. Kikapcsoláshoz csúsztassa a főkapcsolót „OFF" (Ki) állásba. A multifunkciós gomb rövid ideig pirosan világít, és a „Power off" (Kikapcsolás) hangutasítást hallja.

Párosítás és csatlakoztatás
A fülhallgató első használatakor a használat előtt párosítani kell a mobiltelefonnal. Az első használat után automatikusan csatlakozik.
Először győződjön meg arról, hogy a mobiltelefonja rendelkezik Bluetooth® funkcióval.
Kapcsolja be a mobiltelefon Bluetooth® funkcióját, majd kapcsolja be a fülhallgatót. A multifunkciós gomb felváltva pirosan és kékesen villog, és a „Pairing" (Párosítás) hangjelzés hallható.
Keressen Bluetooth® készülékeket a mobiltelefon Bluetooth® funkciójával, és válassza ki a mobiltelefonon az „IBO-2000"-et. Amint a kapcsolat létrejön, egy jelzőhangot és a „Connected" (Csatlakoztatva) hangutasítást hallja.

Párosítás 2 eszközzel
Párosítsa a fülhallgatót az első készülékkel, majd kapcsolja ki az első készülék Bluetooth® funkcióját.
Ezután párosítsa a fülhallgatót a második készülékkel, és kapcsolja be az első készülék Bluetooth® funkcióját. Ez automatikusan újra párosítja a fülhallgatót az első készülékkel.

Mikrofon
A mikrofon állandóan a fülhallgatóba van beépítve, és nem távolítható el.

Automatikus kikapcsolás
A fülhallgató automatikusan kikapcsol, ha 5 percig nincs csatlakoztatva.

6. Vezérlők

A hangerő beállítása
A hangerő csökkentéséhez nyomja meg egyszer a „-" gombot. A hangerő növeléséhez nyomja meg egyszer a „+" gombot. A gomb megnyomásakor minden alkalommal sípoló hangjelzés hallható.

Telefonhívás kezdeményezése
Hívjon fel egy előfizetőt a mobiltelefonján.

Újrahívás
Az utolsó előfizető újrahívásához nyomja meg kétszer a multifunkciós gombot.

Telefonhívás fogadása
Nyomja meg egyszer a multifunkciós gombot.

Telefonhívás befejezése
Nyomja meg egyszer a multifunkciós gombot.

Telefonhívás elutasítása
Nyomja meg és tartsa lenyomva a multifunkciós gombot 1-2 másodpercig.

A zenelejátszás elindítása, szüneteltetése és folytatása
Koppintson kétszer a multifunkciós gombra a zenelejátszás folytatásához az utoljára kiválasztott zeneszámmal.

Ugrás a következő vagy előző zeneszámra
Nyomja meg és tartsa lenyomva a „+" gombot 1-2 másodpercig, hogy a következő zeneszámra ugorjon./ Nyomja meg és tartsa lenyomva a „-" gombot 1-2 másodpercig, hogy az előző zeneszámra ugorjon.

Alacsony akkumulátor töltöttségi szint
Az akkumulátor töltöttségi szintje alacsony

A fülhallgató az akkumulátor lemerülésekor a „Battery low" (Alacsony akkumulátor töltöttségi szint) üzenetet jelzi.

7. Hibaelhárítás

Ha működés közben problémák merülnek fel, kérjük, forduljon a gyártóhoz.

8. Tisztítás és karbantartás

- A termék tisztítását és karbantartását 8 évnél fiatalabb gyermekek csak felügyelet alatt végezhetik.
- A készülékházat csak enyhén nedves, puha ruhával tisztítsa meg.
- A burkolat károsodásának elkerülése érdekében ne használjon agresszív tisztítószereket vagy oldószereket, kemény keféket, fémből készült vagy éles tárgyakat.
- Tisztítás közben soha ne merítse a terméket vízbe vagy más folyadékba. Soha ne tartsa a terméket folyó víz alá.
- Tisztítás előtt győződjön meg arról, hogy a C-típusú kábel ki van húzva a fülhallgatóból.
- Ügyeljen arra, hogy a termékbe ne jusson víz.

9. Műszaki adatok

Méretek	: 60,6 x 18,5 x 23,4 mm
Tömeg	: 12 g
Szín	: fekete
Frekvenciasáv, amelyben a rádióberendezés működik	: ISM sáv 2,4GHz
Frekvenciasáv	: 2402MHz - 2480MHz
Maximális sugárzott rádiófrekvenciás teljesítmény a frekvenciasávban, amelyben a rádióberendezés működik	: 10dBm
Bluetooth® verzió	: JL 5.4, HFP, A2DP, AVRCP, HSP fülhallgató
Támogatott Bluetooth® profilok	: SBC, A2DP, AVRCP, HFP, HSP
Bluetooth® hatótávolság	: 15-20 m (nyílt területen)
C-típusú bemeneti töltési feszültség	: 5V⎓ 100mA
Akkumulátor	: Li-ion 3,7V⎓ 180mAh
Használati idő	: 20 óra beszélgetési idő és zenelejátszás 50%-os hangerő mellett
Készenléti idő	: 10 nap
Hangszóró impedancia	: 32 Ω
Hangszóró átmérője	: 10 mm
Mikrofon érzékenysége	: -42 ±3dB, frekvenciatartomány 20Hz - 8kHz
Frekvenciaválasz	: 20Hz - 20kHz
Kimeneti teljesítmény	: 7 mW
RF teljesítményszint	: 1. osztály
Mikrofonok	: 1
Töltési idő (C-típusú)	: kb. 1,5-2 óra
Kialakítás	: Kereskedelmi kialakítás

Újratölthető akkumulátor

Gyártó	: Huizhou Hongjie Electronic Technology Co., Ltd.
Cím	: No. 1, Second Road, Private Industrial Zone, South Village, Yuanzhou Town, Boluo County, Huizhou City, Guangdong Province, P.R. Kína
E-mail	: zhongsanhua@hjbattery.com

10. EU Megfelelőségi nyilatkozat

Ez a termék megfelel a 2014/53/EU rádióberendezésekről szóló irányelv alapvető követelményeinek. A részletes megfelelőségi nyilatkozat megtalálható honlapunkon: https://www.isy-online.eu/downloads.

A mellékelt USB-kábel kizárólag rendeltetésszerűen használható a termékkel.

A Bluetooth® szóvédjegy és a logók a Bluetooth SIG, Inc. bejegyzett védjegyei, és az Imtron GmbH által történő felhasználásuk engedélyköteles. Más védjegyek és cégnevek a mindenkori tulajdonosok tulajdonát képezik.

A töltő által leadott teljesítménynek a rádióberendezés által igényelt min. [1,15] watt és max. [2,25] watt között kell lennie a maximális töltési sebesség eléréséhez.

1,15-2,25 W

Manuale d'uso IT

Grazie per aver acquistato queste cuffie. Il funzionamento di questo prodotto è semplice e immediato. Leggendo il presente manuale d'uso, è possibile utilizzare in modo ottimale tutte le funzioni.

1. Istruzioni di sicurezza

- Leggere attentamente questo manuale prima di utilizzare il prodotto per la prima volta. Contiene importanti istruzioni sulla sicurezza, sull'uso e la cura del prodotto. Conservare le istruzioni per futuro riferimento e allegarle al prodotto se lo si cede terzi.
- Questo apparecchio non è destinato all'uso da parte di persone (bambini compresi) con ridotte capacità fisiche, sensoriali o mentali, o prive di esperienza e/o conoscenza, a meno che non siano supervisionate o abbiano ricevuto istruzioni relative all'uso dell'apparecchio da parte di una persona responsabile della loro sicurezza.
- I bambini devono essere sorvegliati per assicurarsi che non giochino con l'apparecchio.
- Non esporre mai le batterie ricaricabili a calore eccessivo (ad esempio sole cocente, fuoco) e non gettarle nel fuoco. Le batterie possono esplodere.
- La batteria è installata in modo permanente nel prodotto e non può essere sostituita.
- Non danneggiare la batteria. Se il rivestimento della batteria è danneggiato, sussiste il rischio di esplosione e incendio!
- Non cortocircuitare mai i contatti/collegamenti della batteria. Non gettare la batteria o il prodotto nel fuoco. Sussiste il rischio di esplosione e incendio!
- Ricaricare regolarmente la batteria, anche quando il prodotto non è utilizzato. Grazie alla tecnologia della batteria utilizzata non è necessario scaricarla prima.
- Non lasciare mai la batteria incustodita.
- Una batteria esposta ad una pressione atmosferica estremamente bassa può provocare un'esplosione o fuoriuscita di liquidi o gas infiammabili.
- Il prodotto è adatto solo per l'uso in latitudini temperate. Non utilizzarlo in climi tropicali o particolarmente umidi. La temperatura massima di esercizio è di 35°C.
- Non spostare il prodotto da un ambiente freddo ad uno caldo e viceversa. La condensa può danneggiare il prodotto e i componenti elettrici.
- Il prodotto non deve essere esposto a gocciolamenti o spruzzi d'acqua.
- Assicurarsi che nessun oggetto o liquido entri nell'alloggiamento attraverso le aperture.
- Non immergere il prodotto in acqua o altri liquidi mentre lo si pulisce o lo si utilizza. Non tenere mai il prodotto sotto l'acqua corrente.
- Non posizionare il prodotto vicino a dispositivi che generano forti campi magnetici (es. motori, altoparlanti, trasformatori).
- Non esporre il prodotto alla luce solare diretta, all'umidità, allo sporco, a fonti di luce calda o a forti campi magnetici.
- Non esporre il dispositivo ad alte temperature o a forti vibrazioni ed evitare gravi sollecitazioni meccaniche.
- È possibile che il prodotto non funzioni correttamente a causa di scariche elettrostatiche o non risponda al funzionamento di un elemento di controllo. In questo caso spegnere il prodotto e riaccenderlo dopo qualche secondo.
- Se il prodotto è danneggiato, smettere di usarlo e farlo riparare da uno specialista o contattare il nostro servizio clienti. Non smontare il prodotto e non tentare di ripararlo da soli.
- Questo prodotto è dotato di batteria ai polimeri di litio. Non danneggiare, aprire o smontare le batterie e non utilizzarle in ambienti umidi e/o corrosivi.
- Utilizzare solo caricabatterie compatibili.
- Non gettare mai le batterie nel fuoco né esporle a temperature elevate.
- Non esporre il prodotto a una temperatura maggiore di 60°C.
- Nota per il personale di servizio: **Cautela!** Esiste il rischio di esplosione se le batterie vengono sostituite in modo errato. Sostituire le batterie solo con batterie dello stesso tipo o equivalenti.
- **Pericolo!** Un'eccessiva pressione sonora da auricolari e cuffie può causare danni all'udito. Se ascolti musica ad alto volume per lunghi periodi di tempo, il tuo udito potrebbe essere compromesso. Impostare un livello di volume adeguato.
- Ascoltare solo ad un volume appropriato e per un periodo di tempo adeguato.
- L'uso delle cuffie mentre si è alla guida è sconsigliato e potrebbe essere vietato in alcuni Paesi.
- In situazioni potenzialmente pericolose è necessario prestare molta attenzione o interrompere brevemente l'uso.
- Caricare il prodotto solo con un caricabatterie USB approvato e adatto che soddisfi i requisiti degli standard della serie IEC/EN 60065.
- Per evitare situazioni pericolose, non utilizzare il prodotto per scopi diversi da quelli descritti nelle istruzioni. L'uso improprio è pericoloso e rende nulla la garanzia.
- Rischio di esplosione se la batteria viene sostituita con una di tipo non corretto.
- Smaltire le batterie usate in conformità alle istruzioni.

ATTENZIONE:
- Non sostituire le batterie con un tipo non corretto.
- Non smaltire la batteria nel fuoco o in un forno caldo, né schiacciarla o tagliarla meccanicamente per evitare esplosioni.
- Non utilizzare in condizioni di bassa pressione dell'aria e di alta quota.
- Non utilizzare a temperature estremamente alte o basse.
- Il prodotto deve essere utilizzato ad altitudini fino a 2000 m sul livello del mare.
- **Importante!** Assicurarsi che il prodotto sia in buone condizioni prima dell'uso. Il prodotto non deve essere utilizzato se presenta segni di danneggiamento o se si sospetta che sia difettoso.

2. Uso previsto

Queste cuffie wireless possono essere collegate a un telefono cellulare o a una sorgente audio con una portata massima di 1.5-20 metri. Qualsiasi altro utilizzo potrebbe provocare danni al prodotto o lesioni. Col le cuffie è possibile godere di 20 ore in conversazione e la riproduzione di musica con un volume del 50%. Il tempo di ricarica è di circa 1,5-2 ore. Il pratico controllo touch ne facilita l'utilizzo.
Imtron GmbH non si assume alcuna responsabilità per danni al prodotto, danni materiali o lesioni personali derivanti da un uso imprudente o improprio del prodotto o da un uso non corrispondente allo scopo specificato dal produttore.

3. Componenti

A. Pulsante multi-funzione
B. Porta di ricarica Tipo-C
C. **+** Aumenta il volume/traccia successiva
D. **-** Diminuisci il volume/traccia precedente
E. Microfono
F. Interruttore On/Off
G. Auricolare
H. Auricolare
I. Gancio per l'orecchio
J. Cavo di ricarica Tipo-C

4. Prima del primo utilizzo

Estrarre con cura il prodotto e gli accessori dalla confezione originale. Per lo smaltimento dell'imballaggio originale, rispettare le norme di legge vigenti. In caso di domande sul corretto smaltimento, contattare le autorità locali. Controllare che la fornitura sia completa e non presenti danni. Se qualcosa manca o il danno è visibile, contattare immediatamente il rivenditore specializzato.
Pulire il prodotto dopo il disimballaggio, vedere il capitolo **Pulizia e cura**.

5. Funzionamento

Caricamento
Le cuffie utilizzano una batteria ai polimeri di litio che richiede circa 1,5-2 ore per la prima ricarica.
Durante il ciclo di carica, il pulsante multifunzione si illumina di rosso; quando la batteria è completamente carica, il pulsante multifunzione si illumina di blu.
Le cuffie non possono essere utilizzate durante il ciclo di ricarica.

Accensione e spegnimento
Per accendere, far scorrere l'interruttore di accensione/spegnimento sulle cuffie su "ON". Il pulsante multifunzione si illumina brevemente di rosso e si sente il messaggio vocale "Power on".
Per spegnere, far scorrere l'interruttore On/Off su "OFF". Il pulsante multi-funzione si illumina brevemente di rosso e si sente il messaggio vocale "Power Off".

Accoppiamento e collegamento
Quando si utilizzano le cuffie per la prima volta, è necessario accoppiarle con il telefono cellulare prima di poterle utilizzare. Si connettono automaticamente dopo il primo utilizzo.
Assicurarsi innanzitutto che il telefono cellulare disponga della funzione Bluetooth® .
Attivare la funzione Bluetooth® del telefono cellulare, quindi accendere le cuffie. Il pulsante multifunzione lampeggia alternativamente in rosso e in blu e si sente il messaggio vocale "Pairing".
Cercare i dispositivi Bluetooth® utilizzando la funzione Bluetooth® del telefono cellulare e selezionare "IBO-2000" sul telefono cellulare. Non appena la connessione viene stabilita, si sente un segnale acustico e il messaggio vocale "Connected".

Accoppiamento di due dispositivi
Accoppiare le cuffie con il primo dispositivo e spegnere la funzione Bluetooth® del primo dispositivo.
Quindi accoppiare le cuffie con il secondo dispositivo e attivare la funzione Bluetooth® del primo dispositivo. In questo modo le cuffie verranno automaticamente accoppiate di nuovo con il primo dispositivo.

Microfono
Il microfono è integrato in modo permanente nelle cuffie e non può essere rimosso.

Spegnimento automatico
Le cuffie si spengono automaticamente se non si connettono entro 5 minuti.

6. Comandi

Impostare il volume
Premere "-" una volta per diminuire il volume. Premere "+" una volta per aumentare il volume. Ogni volta che si preme il pulsante si sente un segnale acustico.

Eseguire una chiamata
Comporre il numero di un abbonato sul telefono cellulare.

Richiamare
Premere due volte il tasto multifunzione per ricomporre il numero dell'ultimo interlocutore.

Rispondere ad una chiamata
Premere il pulsante multifunzione una volta.

Terminare una chiamata
Premere il pulsante multifunzione una volta.

Rifiutare una chiamata
Premere e tenere premuto il pulsante multifunzione per 1- 2 secondi.

Avvio, pausa e ripresa della riproduzione musicale
Premere due volte il pulsante multifunzione per riprendere la riproduzione musicale con l'ultimo brano selezionato.

Saltare alla traccia successiva o precedente
Tenere premuto "+" per 1-2 secondi per passare alla traccia successiva. Tenere premuto "-" per 1-2 secondi per passare alla traccia precedente.

Batteria scarica
Quando la batteria è scarica, le cuffie segnalano "Battery low".

7. Risoluzione dei problemi

Se si verificano problemi durante il funzionamento, contattare il produttore.

8. Pulizia e cura

- La pulizia e la manutenzione a cura dell'utente non devono essere eseguite da bambini, a meno che non abbiano almeno 8 anni e siano sorvegliati.
- Pulire l'alloggiamento esclusivamente con un panno morbido appena inumidito.
- Non utilizzare detergenti o solventi aggressivi, spazzole dure, oggetti metallici o taglienti onde evitare di danneggiare l'alloggiamento.
- Non immergere il prodotto in acqua o altro liquido durante la pulizia. Non tenere mai il prodotto sotto l'acqua corrente.
- Assicurarsi che il cavo tipo-C sia scollegato dalle cuffie prima della pulizia.
- Assicurarsi che non entri acqua nel prodotto.

9. Dati tecnici

Dimensioni	: 60,6 x 18,5 x 23,4mm
Peso	: 12g
Colore	: Nero
Banda(e) di frequenza in cui opera l'apparecchiatura radio	: Banda ISM 2.4GHz
Banda di frequenza	: 2402MHz - 2480MHz
Potenza massima di radiofrequenza trasmessa nella/e banda/e di frequenza in cui opera l'apparecchiatura radio	: 10dBm
Versione Bluetooth®	: JL 5.4, Cuffie HFP, A2DP, AVRCP, HSP
Profili Bluetooth® supportati	: SBC, A2DP, AVRCP, HFP, HSP
Intervallo Bluetooth®	: 15 - 20m (area aperta)
Tensione di ricarica ingresso Tipo C	: 5V⎓ 100mA
Batteria	: Ioni di litio 3.7V⎓ 180mAh
Durata di riproduzione	: 20 ore di autonomia in conversazione e riproduzione musicale con un volume del 50%.
Durata standby	: 10 giorni
Impedenza dell'altoparlante	: 32Ω
Diametro microfono	: 10mm
Sensibilità microfono	: -42 ±3dB, gamma di frequenza 20Hz - 8kHz
Risposta di frequenza	: 20Hz - 20kHz
Potenza in uscita	: 7mW
Livello di alimentazione RF	: Classe 1
Microfoni	: 1
Tempo di ricarica (Tipo-C)	: circa 1,5-2 ore
Design	: Design da ufficio

Batteria ricaricabile

Produttore	: Huizhou Hongjie Electronic Technology Co., Ltd.
Indirizzo	: No. 1, Second Road, Private Industrial Zone, South Village, Yuanzhou Town, Boluo County, Huizhou City, Guangdong Province, P.R. Cina
E-mail	: zhongsanhua@hjbattery.com

10. Dichiarazione di conformità UE

Questo prodotto è conforme ai requisiti essenziali della Direttiva sulle apparecchiature radio 2014/53/UE. La dichiarazione di conformità dettagliata è disponibile sul nostro sito https://www.isy-online.eu/downloads.

Il cavo USB in dotazione è destinato all'uso esclusivo con il prodotto.

Il marchio e i loghi Bluetooth® sono marchi registrati di proprietà di Bluetooth SIG, Inc. e qualsiasi uso di tali marchi da parte di Imtron GmbH è concesso in licenza. Altri marchi e nomi di marchi sono di proprietà dei rispettivi titolari.

La potenza erogata dal caricabatterie deve essere compresa tra min. [1.15] Watt richiesti dall'apparecchiatura radio e max. [2.25] Watt in order per ottenere la massima velocità di ricarica.

1.15- 2.25 W

Gebruikershandleiding NL

Gefeliciteerd met uw aankoop van deze koptelefoon. De werking van dit product is eenvoudig en duidelijk. Door deze gebruikershandleiding te lezen, zult u alle functies optimaal weten te gebruiken.

1. Veiligheidsinstructies

- Lees deze gebruikershandleiding zorgvuldig door voordat u het product voor het eerst gebruikt. Het bevat belangrijke informatie voor uw veiligheid en voor het gebruik en zorg van het product. Bewaar de instructies voor toekomstig gebruik en voeg ze bij het product als u het aan derden doorgeeft.
- Dit apparaat is niet bestemd voor gebruik door personen (waaronder kinderen) met verminderde fysieke, zintuiglijke of mentale capaciteiten, of met een gebrek aan kennis en/of ervaring, tenzij een persoon verantwoordelijk voor hun veiligheid toezicht houdt of instructies heeft gegeven inzake het veilige gebruik van het apparaat.
- Er moet toezicht worden gehouden op kinderen om ervoor te zorgen dat ze niet met het apparaat spelen.
- Stel oplaadbare batterijen nooit bloot aan extreme hitte (bijv. direct zonlicht, vuur) en gooi ze nooit in het vuur. Batterijen kunnen ontploffen.
- De batterij is permanent in het product geïnstalleerd en kan niet worden vervangen.
- Beschadig de batterij niet. Er is risico op een ontploffing of brand als de behuizing van de batterij beschadigd is!
- Sluit de contacten/aansluitingen van de batterij nooit kort. Gooi de batterij of het product niet in het vuur. Er is risico op een ontploffing of brand.
- Laad de batterijen regelmatig op, zelfs wanneer het product niet wordt gebruikt. Dankzij de gebruikte batterijtechnologie hoeft u de batterij niet eerst te ontladen.
- Laad de batterij van het product nooit zonder toezicht op.
- Een batterij die wordt blootgesteld aan extreem lage luchtdruk kan een explosie of lekkage van brandbare vloeistoffen of gassen veroorzaken.
- Het product is uitsluitend bestemd voor gebruik in gematigde klimaten. Gebruik het niet in tropische of zeer vochtige klimaatzones. De maximale bedrijfstemperatuur is 35 °C.
- Verplaats het product niet van een koude naar een warme omgeving en omgekeerd. Door condensatie kunnen het product en de elektrische componenten beschadigd raken.
- Het product mag niet worden blootgesteld aan druppelend of spattend water.
- Zorg ervoor dat er geen voorwerpen of vloeistoffen door openingen in de behuizing terechtkomen.
- Dompel het product tijdens het schoonmaken of gebruik niet onder in water of andere vloeistoffen. Houd het product nooit onder stromend water.
- Plaats het product niet in de buurt van apparaten die een sterk magnetisch veld genereren (zoals motoren, luidsprekers, transformatoren).
- Stel het product niet bloot aan direct zonlicht, vocht, vuil, hete lichtbronnen of sterke magnetische velden.
- Stel het apparaat niet bloot aan hoge temperaturen of sterke trillingen en vermijd zware mechanische belasting.
- Het is mogelijk dat het product niet goed functioneert als gevolg van elektrostatische ontlading of niet reageert op de bediening van een bedieningselement. Schakel in dat geval het product uit en na enkele seconden weer in.
- Als het product beschadigd is, gebruik het dan niet langer en laat het repareren door een specialist of neem contact op met onze klantenservice. Demonteer het product niet en probeer het niet zelf te repareren.
- Dit product is uitgerust met lithium-ion polymeerbatterijen. Beschadig, open of demonteer de batterijen niet en gebruik het product niet in een vochtige en/of corrosieve omgeving.
- Gebruik alleen compatibele opladers.
- Gooi batterijen nooit in het vuur en stel ze niet bloot aan hoge temperaturen.
- Stel het product niet bloot aan temperaturen boven 60 °C.
- Mededeling voor onderhoudspersoneel: **Opgelet!** Er is risico op een ontploffing als de batterijen er niet goed in worden geplaatst. Vervang batterijen alleen door hetzelfde of een gelijkwaardig type.
- **Gevaar!** Overmatige geluidsdruk van oortelefoons en hoofdtelefoons kan gehoorschade veroorzaken. Als u gedurende een lange tijd naar luide muziek luistert, kunt u uw gehoor beschadigen. Stel het juiste volumeniveau in.
- Luister alleen op een passend volume en gedurende een passende tijd.
- Gebruik van hoofdtelefoon tijdens het rijden wordt niet aangeraden en kan in sommige landen zelfs verboden zijn.
- In potentieel gevaarlijke situaties moet u zeer voorzichtig zijn of het gebruik kort onderbreken.
- Laad het product alleen op met een goedgekeurde en geschikte USB-lader die voldoet aan de eisen van de relevante normen uit de IEC/EN 60065-serie.
- Om gevaarlijke situaties te voorkomen dient u het product niet voor andere doeleinden te gebruiken dan beschreven in de instructies. Onjuist gebruik is gevaarlijk en zal de garantie ongeldig maken.
- Explosiegevaar als batterij wordt vervangen door een batterij van het verkeerde type.
- Gooi gebruikte batterijen weg volgens de instructies.

VOORZICHTIG:
- Vervang de batterij niet door een batterij van een onjuist type.
- Gooi een batterij niet in vuur of een hete oven en plet of snij niet mechanisch in een batterij, aangezien dit tot een explosie kan leiden.
- Gebruik niet bij lage luchtdruk op grote hoogte.
- Gebruik niet bij extreem hoge of lage temperaturen.
- Het product kan worden gebruikt op hoogtes tot 2000 m boven zeeniveau.
- **Belangrijk!** Controleer vóór gebruik of het product in goede staat is. Het product mag niet worden gebruikt als het tekenen van schade vertoont of vermoed wordt dat het defect is.

2. Beoogd gebruik

Deze draadloze headset is geschikt voor verbinding met een mobiele telefoon of audiobron met een bereik van 1.5 tot 20 meter. Elk ander gebruik kan leiden tot letsel of schade aan het product. Met de headset kunt u genieten van 20 uur gesprekstijd en muziek afspelen bij een volume van 50%. De oplaadtijd is ongeveer 1,5 tot 2 uur. De handige aanraakbediening vergemakkelijkt de bediening.
Imtron GmbH kan niet aansprakelijk worden gesteld voor schade aan het product, materiële schade of letsel als gevolg van onzorgvuldig, oneigenlijk of onjuist gebruik van het product of gebruik dat niet in overeen