1A

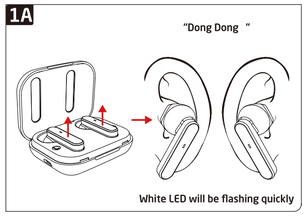

2A

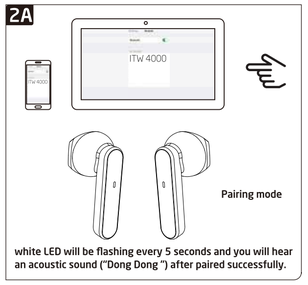

3A

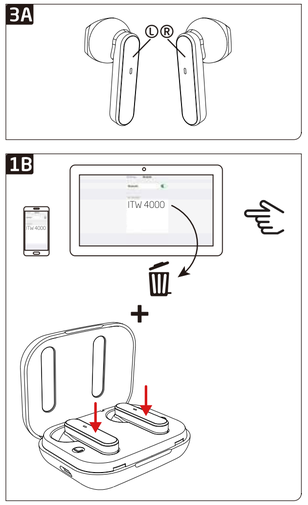

1B

2B

3B

DE

Aufladen der Ladestation
1. Laden Sie vor dem erstmaligen Gebrauch dieses Produkts die Ladestation durch Anschluss an eine Stromquelle (5 V DC, 2 A) auf. Die weiße LED blinkt dabei.
2. Nach Abschluss des Ladevorgangs leuchtet im Normalfall die weiße LED.
3. Wenn der Akkuspannung unter 3,3 V liegt, lassen sich die Kopfhörer nicht durch das Einsetzen in die Ladestation ausschalten und die weiße LED leuchtet nicht.

Immer in Kontakt!
1A. Öffnen Sie das Ladegehäuse, um die Kopfhörer herauszunehmen. Bei der ersten Verwendung nehmen Sie bitte die Kopfhörer aus der Ladestation, ziehen Sie den Aufkleber von den Kopfhörern ab und legen Sie sie wieder in das Gerät zurück. Die Kopfhörer schalten sich automatisch mit Strom und die LED blinkt schnell. Sie hören einen Signalton („Dong Dong"). Nach 3 s schaltet das Gerät in den Kopplungsmodus.

2A. Koppeln durch Auswählen des Bluetooth-Namens: Wählen Sie ITW 4000 aus der Bluetooth-Liste des Mobiltelefons und stellen Sie die Verbindung her. Die weiße LED blinkt alle 5 s. Nach erfolgter Kopplung hören Sie einen Signalton („Dong Dong").

3A. Die ON/OFF-Taste (bzw. Wiedergabetaste) sowie die Tasten „L" und „R" an der Fernbedienung der Kopfhörer steuern die wiedergabe- und Telefonfunktionen. Die Funktionen der weiteren Tasten können Sie der Tabelle entnehmen. Bitte beachten Sie: Diese Function ist nur verfügbar, wenn eine Bluetooth®-Verbindung besteht.

4A. Das Gerät verbinden sich beim Einschalten automatisch wieder mit dem zuletzt verbundenen Gerät. Es schaltet in den Kopplungsmodus, falls es wieder die vorherige Verbindung aufbauen noch eine andere herstellen kann. Wenn das Gerät eingeschaltet, aber innerhalb von 3 Minuten keine Verbindung hergestellt wird, schaltet es sich automatisch wieder aus.

5A. Wenn Sie der Kopfhörer nicht benutzen wollen, schalten Sie sie aus, indem Sie die „L/R"-Tasten 4-5 lang gedrückt halten oder die Kopfhörer in die Ladestation legen. Der Ausschaltvorgang wird durch einen Signalton („Dong Dong") bestätigt.

Tastenfunktionen (siehe 3A):

Funktion		Tastenbetätigung
	Anruferinnerung	gleicher Ton wie Ihr Telefon
	Anruf abweisen	Dreifachklick auf „L" oder „R"
	Anruf annehmen	Doppelklick auf „L" oder „R" zur Anrufannahme
	Auflegen	Doppelklick auf „L" oder „R" zum Auflegen
	Wiedergabe/Pause	Doppelklick auf „L" oder „R" zur Musikwiedergabe
	Nächster Titel	Dreifachklick auf „R" zum nächsten Titel
	Vorheriger Titel	Dreifachklick auf „L" zum vorherigen Titel

Ausschalten:
Schalten Sie die Kopfhörer aus, indem Sie die „L/R"-Tasten 4 sang gedrückt halten oder die Kopfhörer in die Ladestation legen.

Aufladen der Kopfhörer
Um die Kopfhörer aufzuladen, legen Sie diese zurück in die Ladestation. Ein „Klicken" ist zu hören. Schließen Sie die Ladestation, um die Kopfhörer automatisch aufzuladen.

Konformitätserklärung
Hiermit erklärt die Imtron GmbH, dass die Funkausrüstung vom Typ „ITW 4000" der Richtlinie 2014/53/EU entspricht. Der vollständige Text der EU-Konformitätserklärung ist unter folgender Internetadresse abrufbar: https://www.isy-online.eu/downloads

Bestimmungsgemäßer Gebrauch
Dieses Produkt ist nur zur Verwendung als Bluetooth-In-Ear-Headset zum Anschluss an einen Computer oder eine andere Audioquelle vorgesehen und nur für den Betrieb in geschlossenen Räumen ausgelegt. Dieses Produkt ist versiegelt. Bei Beschädigung nicht verwenden. Die Imtron GmbH übernimmt keine Haftung für Schäden an diesem Produkt oder für Personenschäden aufgrund von sorglosen, unsachgemäßer oder falscher Verwendung des Produkts oder Verwendung des Produkts für Zwecke, die vom Hersteller nicht empfohlen werden.

Vermeidung von Gehörschädigungen
Gefahr von Gehörschäden durch hohen Schalldruck. Hören Sie nicht über einen längeren Zeitraum mit hoher Lautstärke. BITTE BEACHTEN: Das Hören von lauten Audiodarbietungen über längere Zeiträume kann zu bleibenden Gehörschäden führen. Überprüfen Sie daher stets die an der Lautstärkeregelung eingestellte Lautstärke, bevor Sie das Produkt verwenden, und vermeiden Sie ein Abhören mit hoher Lautstärke.

Hinweis zur Konformitätserklärung
Der Betrieb des Geräts (der Geräte) kann durch starke statische, elektrische oder hochfrequente Felder (z.B. durch Funkanlagen, Mobiltelefone, Mikrowellengeräte oder elektrostatische Entladungen) beeinträchtigt werden. Wenn dies eintritt, versuchen Sie, den Abstand zum störenden Gerät zu erhöhen.

Akkusicherheit
Dieses Produkt ist mit einem Li-Polymer-Akku ausgestattet. Der Akku darf nicht beschädigt, geöffnet oder auseinandergenommen und nicht unter feuchten und/oder korrosiven Bedingungen betrieben werden. Verwenden Sie nur kompatible Ladegeräte. Werfen Sie Akkus niemals ins Feuer, und setzen Sie sie niemals hohen Temperaturen aus. Setzen Sie das Produkt keinen Temperaturen über 40°C (104°F) aus.

Entsorgung
Das Symbol, auf dem eine durchgestrichene Mülltonne zu sehen ist, bedeutet, dass Sie das Gerät nicht im Hausmüll entsorgen dürfen. bringen Sie es stattdessen zu einer Annahmestelle für elektrische und elektronische Geräte. Informationen über lokale Ansammelstellen erhalten Sie bei Ihrer Kommunalbehörde, einem Wertstoffhof oder dem Geschäft, in dem Sie dieses Produkt gekauft haben. Die separate Annahme und das Recycling von gebrauchten Elektro- und Elektronikgeräten verhindert, dass darin enthaltene Schadstoffe die menschliche Gesundheit gefährden und die Umwelt verschmutzen.

Bitte beachten Sie die separat beigefügten Entsorgungshinweise.

Lieferumfang:
Komplett kabellose Kopfhörerstation
USB-C Kabel
USB-C USB-Ladekabel (30 cm)
Bedienungsanleitung

Technische Daten:
Modell-Nr. der Chips: AD698B30
Bluetooth-Version:
Bluetooth V5.0, unterstützt HFP1.7 HSP1.2 A2DP1.3 AVRCP1.6 SPP1.2
Ausgangsleistung: Klasse 2 (-6 dbm - 4 dbm)
Reichweite: 15 m
Betriebsfrequenzbereich: ISM (2.402 - 2.480 GHz)
Ladespannung: 5 V
Ladestrom: Ladung: 3.7V
Impedanz: 32 Ω
Ladezeit der Kopfhörer: 1.8 h
Ladezeit des Ladegehäuses: 1.8 h
Gewicht des Ladegehäuses: 26 g
Energieverbrauch des Ladegehäuses: max. 5 V
Akku:
Lithium-Polymer-Akku (403909 - 40 mAh) (502030): ≥ 320 mAh
Abmessungen: 60 x 50,6 x 20 mm
Ladestrom: 1. Kopfhörer (35 mA) 2. Ladestation (≥ 250 mA)
Die maximale Betriebstemperatur ist 40 °C.
Frequenzband/-bänder, in denen/denen die Funkeinrichtung arbeitet: 2402 MHz - 2480 MHz
Die maximale Sendeleistung, die in dem Frequenzband oder den Frequenzbändern abgestrahlt wird: 1.4 dBm

Warnhinweise:
1. Empfohlener Sprechabstand beim Freisprechen: ca. 50 cm.
2. Lesen Sie diese Anweisungen – Alle Sicherheits- und Bedienungsanweisungen sollten von dem Betreiben des Produkts gelesen werden.
3. Bewahren Sie diese Anweisungen auf – Die Sicherheits- und Bedienungsanweisungen sollten zum späteren Nachschlagen aufbewahrt werden.
4. Beachten Sie alle Warnungen – Alle Warnungen auf dem Gerät und in den Bedienungsanweisungen sollten eingehalten werden.
5. Befolgen Sie alle Anweisungen – Alle Bedienungs- und Gebrauchsanweisungen sollten befolgt werden.
6. Verwenden Sie dieses Gerät nicht in der Nähe von Wasser – Das Gerät sollte nicht in der Nähe von Wasser oder Feuchtigkeit verwenden werden, beispielsweise in einem feuchten Keller oder in der Nähe eines Schwimmbeckens und dergleichen.
7. Reinigen – Ziehen Sie das Gerät vor dem Reinigen Tuch.
8. Keine Wärmequellen – Das Gerät nicht in der Nähe von Wärmequellen wie Heizkörpern, Wärmespechern, Öfen oder anderen Geräten (einschließlich Verstärkern), die wärme abgeben.
9. Verwenden Sie nur Zusatzgeräte/Zubehörteile, die vom Hersteller spezifiziert sind.
10. VORSICHT: Diese Wartungsanweisungen sind nur zur Verwendung durch qualifiziertes Wartungspersonal vorgesehen. Um die Gefahr eines Stromschlags zu verringern, dürfen Sie keine anderen Wartungsarbeiten ausführen als diejenigen, die in der Bedienungsanleitung beschrieben sind, sofern Sie nicht dafür qualifiziert sind.
11. WARNUNG: Verwenden Sie nur Zusatzgeräte/Zubehörteile, die vom Hersteller spezifiziert sind oder mitgeliefert wurden (z.B. das exklusive Netzteil, den Akku usw.).
12. WARNUNG: Um die Brand- oder Stromschlaggefahr zu verringern, setzen Sie das Gerät weder Regen noch Feuchtigkeit aus. Das Gerät darf keinen Tropfen oder wasserspritzen ausgesetzt werden und es dürfen keine mit Flüssigkeiten gefüllten Objekte wie z. B. Vasen auf dem Gerät platziert werden.
13. WARNUNG: Der Akku (Akku oder Akkus oder Akkupack) darf nicht großer Hitze wie Sonnenschein, Feuer oder Ähnlichem ausgesetzt werden.

Fehlerbehebung:

possible problem	solution
Keine Kopfhörerwiedergabe	Löschen Sie alle „ITW 4000"-Einträge aus der Bluetooth-Liste Ihres Smartphones und stellen Sie die Verbindung erneut her.
	Laden Sie die Kopfhörer auf.
Keine Verbindung zum Smartphone möglich	Löschen Sie alle „ITW 4000"-Einträge aus der Bluetooth-Liste und starten Sie den Verbindungsprozess neu.
Bluetooth-Verbindung /Wiedergabe bricht ab	Bluetooth-Reichweite wurde überschritten, kehren Sie zum Gerät zurück.

So beheben Sie Verbindungs- oder Tonprobleme (Verbindung erneut herstellen)
1B. Legen Sie beide Kopfhörer in die Ladestation und löschen Sie alle ITW 4000-Einträge aus der Geräteliste.

2B. Öffnen Sie die Ladestation zur Entnahme der Kopfhörer. Das Gerät schaltet sich automatisch ein (weiße LED blinkt langsam). Sie hören einen Signalton („Dong Dong"). Nach 3 s schaltet das Gerät in den Kopplungsmodus.

3B. Koppeln durch Auswählen des Bluetooth-Namens: Auswählen von ITW 4000 aus der Bluetooth-Liste des Mobiltelefons und anschließendes Verbinden. Die weiße LED blinkt alle 5 s. Nach erfolgter Kopplung hören Sie einen Signalton („Dong Dong").

LED-Leuchten:

Bedienung	LED-Status
Kopplungsmodus	Weiße LED blinkt schnell
Gekoppelt	Weiße LED blinkt (alle 5 s)
Einschalten	Weiße LED blinkt schnell
Trennung und Suche	Weiße LED blinkt schnell
Ausschalten	Weiße LED blinkt drei Mal schnell auf und erlischt
Neuer Verbindungsabau /Musik wiedergeben /Standbystatus /Eingehende Anruf /Kopplungsmodus	Weiße LED blinkt (alle 5 s)
Laden	**LED-Status**
Warnung bei schwachem Akku (Spannung < 3.3 V)	Weiße LED blinkt (alle 3 s)
Ladevorgang	Weiße LED leuchtet (Kopfhörer und Ladestation) (Beim Aufladen der Kopfhörer)
Ladevorgang abgeschlossen	Weiße LED erlischt

EN

Charge the charging case
1. Before using this product for the first time, charge the charging case by connecting to a charger (DC 5V 2A). The white LED will flash.
2. When fully charged the white LED is normally on.
3. When the battery voltage is lower than 3.3V, the earbuds can't be turned off when put it in the charging case and the white LED light doesn't stay on.

Get connected
1A. Open the charging case to take out the earbuds. For the first time use, please take out the earbuds from the charging box, peel off the sticker on the earbuds then put back into the charging box. The device will automatically turn on and the LED flashes quickly, you will hear an acoustic sound ("Dong Dong "). It will go into pairing mode after 3 seconds.

2A. Pair by selecting the Bluetooth name: ITW 4000 from the mobile phone Bluetooth list and then connect it. The white LED will be flashing every 5 seconds and you will hear an acoustic sound ("Dong Dong ") after successful pairing.

3A. The ON/OFF (Play) button, as well as the buttons L and R on the earbuds's remote, control playback and telephone functions. Refer to the table for additional button functions. Please note: this function is only available when connected via Bluetooth®.

4A. It will automatically reconnect with the last connected device when the unit is turned on. It will go into pairing mode if it can't reconnect to the device or not establish the connection with other device. After we turn on the device but not establish the connection within 3 minutes, it will turn off automatically.

5A. If you do not intend to use the earbuds, turn if off by pressing "L/R" for 4 seconds or put it into the charging base and confirmed by an acoustic sound ("Dong Dong").

Function of buttons(as 3A shown):

Function		Button operation
	Call reminder	same tone as your phone
	Dismiss call	triple click "L" or R "
	Answer call	double click " L" or R " to answer call
	End call	double click " L" or R " to hang up
	Play / pause	double click " L" or R " to play music
	Next track	triple click " R "to next track
	Previous track	triple click " L " to previous track

Turn off:
For switching off the earbuds: long press "L/R" for 4 seconds or put it into the charging case.

Charging the earbuds
For charging the earbuds, put them into the charging dock. You can hear a "click ". Close the dock and the earbuds will be charged automatically.

Declaration of conformity
Hereby, Imtron GmbH, declares that the radio equipment type "ITW 4000" is in compliance with Directive 2014/53/EU. The full text of the EU declaration of conformity is available at the following internet address: https://www.isy-online.eu/downloads

Intended use
This product is only intended as a Bluetooth In-Ear Headset for connecting to a computer or another audio source, and is designed for indoor use only. This product is sealed. Do not use it if damage is seen. Imtron GmbH accepts no liability whatsoever for any damage to this product or injuries caused due to careless, improper or incorrect use of the product or use of the product for purposes not recommended by the manufacturer.

Avoiding hearing damage
High sound pressure, hearing damage risk, do not listen at high volume levels for longer periods. PLEASE NOTE: Listening to audio for extended periods at loud volume may cause permanent hearing damage, so check the volume level that has been set on the volume control each time before using the product and avoid listening to audio at a high volume level.

Declaration notice
Operation of the device(the devices) may be affected by strong static, electrical or high-frequency fields(radio installations, mobile telephones, microwaves, electrostatic discharges). If this occurs, try increasing the distance from the devices causing the interference.

Battery safety
This product is fitted with a Li-Polymer battery. Do not damage, open or disassemble the battery and do not use it in damp and/or corrosive conditions. Only use compatible chargers. Never dispose of batteries in a fire and never expose them to high temperatures. Do not expose the product to temperatures exceeding 40°C (104°F).

Disposal
The crossed-out wheelie-bin symbol means that you may not dispose of this product together with general household waste. Instead, take it to a recycling point for electrical and electronic equipment. For information about local recycling points, contact your local authority, civic amenity site or the business where you purchased this product. The separate collection and recycling of used items of electrical and electronic equipment prevents any harmful substances they contain from harming human health and polluting the environment.

Please note the disposal information enclosed separately

Includes:
True Wireless Earphones Pod
Charging case
USB C- USB charging cable (30 cm)
User manual

Specifications:
Model chip no.: AD698B30
Bluetooth version:
Bluetooth V5.0, Support HFP1.7 HSP1.2 A2DP1.3 AVRCP1.6 SPP1.2
Output power: Class 2 (-6dbm - 4dbm)
Communication distance: 15 meters
Operating Frequency range: ISM (2.402-2.480GHZ)
Charging voltage: 5V
Operating voltage: 3.7V
Impedance: 32 Ω
Charging time of the headphones: 1.8 h
Charging time of the charging box: 1.8 h
Charging box weight: 26 g
Power consumption of the charging box: max 5 V
Battery:
rechargeable polymer lithium battery (400909-40mAh) (502030): ≥ 320mAH
Product size: 60x50.6x20mm
Charging current: 1.earphone (35mA) 2.charging box(≥ 250mA)
The Maximum operating temperature is 40°C.
The frequency band or bands in which the radio equipment operates: 2402MHz-2480MHz
The maximum transmission power that is radiated in the frequency band or in the frequency bands: 1.4dBm

Warnings:
1. Recommended speaking distance for hands free calling: approx. 50 cm
2. Read these instructions – All the safety and operating instructions should be read before this product is operated.
3. Keep these instructions – The safety and operating instructions should be retained for future reference.
4. Heed all warnings – All warnings on the appliance and in the operating instructions should be adhered to.
5. Follow all instructions – All operating and use instructions should be followed.
6. Do not use this apparatus near water – The appliance should not be used near water or moisture – for example, in a wet basement or near a swimming pool, and the like.
7. Clean – Unplug this device.
8. Do not install near any heat sources such as radiators, heat registers, stoves, or other apparatus (including amplifiers) that produce heat.
9. Only use attachments/accessories specified by the manufacturer.
10. CAUTION: These servicing instructions are for use by qualified service personnel only. To reduce the risk of electric shock, do not perform any servicing other than that contained in the operating instructions unless you are qualified to do so.
11. WARNING: Only use attachments/accessories specified or provided by the manufacturer (such as the exclusive supply adapter, battery etc).
12. WARNING: - To reduce the risk of fire or electric shock, do not expose this apparatus to rain or moisture. The apparatus shall not be exposed to dripping or splashing and that objects filled with liquids, such as vases, shall not be placed on apparatus.
13. WARNING: The battery (battery or batteries or battery pack) shall not be exposed to excessive heat such as sunshine, fire or the like.

Troubleshooting:

possible problem	solution
Earphone without sound	delete all "ITW 4000" from your smartphone Bluetooth list and connect again
	charge the earphone
no connection with smartphone possible	delete all "ITW 4000" from the Bluetooth list and start the connecting process from the beginning
Bluetooth / sound loses the connection	bluetooth reach is exceeded, go back to you device

How to fix connection problems or sound problems (disconnect and connect again)
1B. Put the L and R earbuds into the charging case, and delete all ITw 4000 from the device list.

2B. Open the charging case to take out the earbuds, the device will automatically turn on (white LED flashing slowly), you will hear an acoustic sound ("Dong Dong "). It will go into pairing mode after 3 seconds.

3B. Pairing by selecting the Bluetooth name: ITW 4000 from the mobile phone Bluetooth list and then connect it, white LED will be flashing every 5 seconds and you will hear an acoustic sound ("Dong Dong ") after paired successfully.

LED lights:

Operation	LED status
Pairing mode	White LED will be flashing quickly
Paired successfully	White LED will be flashing every 5 seconds
Power On	White LED will be flashing quickly
Disconnect and searching	White LED will be flashing quickly
Power Off	White LED flashing 3 times quickly and go out
Reconnect / Playing music /Standby status /Incoming call /Pairing mode	White LED will be flashing every 5 seconds
Charging	**LED status**
Low power warning (voltage < 3.3V)	White LED flashing every 3 seconds
Charging process	White LED is on (earbuds and charging base) (when charging the earbuds)
Charge finished	White LED is off

IT

Ricarica del caricatore
1. Prima di utilizzare questo prodotto per la prima volta, caricare il caricatore collegandolo a un caricatore (DC 5V 2A). La questo punto lampeggerà la spia LED bianca.
2. Quando sarà completamente carico, il LED bianco è acceso normalmente.
3. Nel caso in cui il voltaggio della batteria sia inferiore a 3.3V, non sarà possibile spegnere gli auricolari una volta posizionati nel caricatore, e la spia LED bianca non rimarrà accesa.

Connettiti!
1A. Apri il caricatore per estrarre gli auricolari. Quando si utilizza per la prima volta, si prega di estrarre gli auricolari dal caricatore, rimuovere l'adesivo sugli auricolari e poi rimetterli nella ricarica. Il dispositivo se connesso automaticamente (il LED bianco lampeggia rapidamente), si sentirà un suono acustico ("Dong Dong "), e passerà al modo de-empariamento dopo 3 secondi.

2A. Crea una connessione selezionando il nome Bluetooth: ITW 4000 dalla lista Bluetooth del cellulare e poi connettersi. Il LED bianco lampeggerà ogni 5 secondi e si sentirà un suono acustico ("dong dong") dopo aver eseguito correttamente il collegamento.

3A. Il pulsante ON/OFF (Play) e i pulsanti L e R sul telecomando delle cuffie controllano la riproduzione e le funzioni del telefono. Fare riferimento alla tabella per le funzioni supplementari del pulsante. Nota bene: questa funzione è disponibile solo collegandosi via Bluetooth®.

4A. Si collegherà automaticamente con l'ultimo dispositivo collegato, se funzità è accesa. Entrerà in modalità di collegamento se non riesce a ricollegarsi con il dispositivo o a instaltare la connessione con un altro dispositivo. Se si accende il dispositivo, tuttavia senza stabilire la connessione con un dispositivo, si spegnerà automaticamente.

5A. Quando non si devono utilizzare le cuffie, spegnerle tenendo premuto "L/R" per 4 secondi o metterle nel caricatore, dove a questo punto il collegamento verrà confermato con un suono acustico ("Dong Dong").

Funzione dei tasti (come mostrato in 3A):

Funzione		Operazione sul pulsante
	Promemoria chiamata	Stessa suoneria del proprio telefono
	Rifiuto della chiamata	Triplo clic "L o R"
	Rispondere alla chiamata	Doppio clic "L o R" per rispondere alla chiamata
	Terminare la chiamata	Doppio clic "L o R" per riattaccare
	Riproduzione / Pausa	Doppio clic "L o R" per riprodurre la musica
	Traccia successiva	Triplo clic "R" per la traccia successiva
	Traccia precedente	Triplo clic "L" per la traccia precedente

Spegnimento:
Per spegnere le cuffie, tenere premuto "L/R" per 4 secondi oppure metterle nel caricatore.

Ricarica degli auricolari
Per caricare gli auricolari, inserirli nel supporto di carica. Si sentirà un "clic". Chiudere il supporto e gli auricolari si caricheranno automaticamente.

Dichiarazione di conformità
Con la presente, Imtron GmbH dichiara che l'attrezzatura radio di tipo "ITW 4000" è conforme alla Direttiva 2014/53/UE. Il testo completo della dichiarazione di conformità UE è disponibile alla seguente pagina internet: https://www.isy-online.eu/downloads

Utilizzo previsto
Questo prodotto è concepito solo come cuffia monoauricolare Bluetooth per il collegamento a un computer o un altro dispositivo audio, e è designed for indoor use only. This product is sealed. Do not use it if damage is seen. Imtron GmbH accepts no liability whatsoever for any damage to this product or injuries caused due to careless, improper or incorrect use of the product or use of the product for purposes not recommended by the manufacturer.

Evitare danni all'udito
Alta pressione acustica, rischio di danni all'udito, non ascoltare ad alti volume per periodi prolungati. ATTENZIONE: Ascoltare riproduzioni audio per periodi prolungati ad alto volume può causare danni permanenti all'udito. Controllare dunque sempre che il livello del volume sia stato impostato sul controllo del volume stesso prima di utilizzare il prodotto ed evitare di ascoltare l'audio a un livello di volume elevato.

Nota di dichiarazione
Il funzionamento del dispositivo (uno o più) può essere influenzato da forti campi statici, elettrici o ad alta frequenza (impianti radio, cellulari, microonde, scariche elettrostatiche). Se ciò si verifica, provare ad aumentare la distanza dai dispositivi che causano l'interference.

Sicurezza della batteria
Questo prodotto è dotato di una batteria ai polimeri di litio. Non danneggiare, aprire o smontare la batteria e non utilizzarla se bagnata e/o in caso di fuoriuscita del liquido corrosivo. Utilizzare solo caricabatterie compatibili. Non gettare mai le batterie nel fuoco e non esporle mai ad alte temperature. Non esporre il prodotto a temperature superiori a 40°C (104°F).

Smaltimento
Il simbolo del bidone dei rifiuti mobile contrassegnato da una croce indica che il prodotto non può essere smaltito assieme ai normali rifiuti domestici, al contrario, occorre portarlo presso un centro di riciclaggio per dispositivi elettrici ed elettronici. Per maggiori informazioni sui centri di riciclaggio locali, si prega di contattare le autorità locali, le strutture municipali o l'azienda dalla quale si è acquistato il prodotto. La raccolta differenziata e il riciclaggio degli apparecchi elettrici ed elettronici usati impedisce che le sostanze nocive in essi contenute possano nuocere alla salute delle persone e inquinare l'ambiente.

Si prega di osservare le informazioni riguardo lo smaltimento allegate separatamente

Include:
Auricolari assolutamente senza fili.
Caricatore
Cavo di ricarica da USB C a USB (30 cm)
Manuale utente

Specifiche:
Modello chip n.: AD698B30
Versione Bluetooth:
Bluetooth V5.0, Support HFP1.7 HSP1.2 A2DP1.3 AVRCP1.6 SPP1.2
Potenza di trasmissione: Classe 2 (-6dbm - 4dbm)
Distanza di comunicazione: 15 metri
Range della frequenza operativa: ISM (2.402-2.480GHZ)
Tensione di carica: 5V
Voltage di funzio: 3.7V
Impedenza: 32 Ω
Tempo di carica delle cuffie: 1.8 ore
Tempo di carica del caricabatteria: 1.8 ore
Peso del caricabatteria: 26 g
Consumo di potenza del caricabatteria: max 5 V
Batteria:
batteria ricaricabile ai polimeri di litio (400909-40mAh) (502030): ≥ 320mAH
Dimensioni del prodotto: 60x50.6x20mm
Corrente di carica: 1.auricolare (35mA) 2.caricatore(≥ 250mA)
La temperatura di esercizio massima è pari a 40°C.
Banda o bande di frequenza in cui opera l'attrezzatura radio: 2402MHz-2480MHz
Massima potenza di trasmissione emessa nella banda o nelle bande di frequenza: 1.4dBm

Avvertenze:
1. Portata di voce consigliata per fare chiamate in viva-voce: circa 50 cm
2. Leggere queste istruzioni – È necessario leggere tutte le istruzioni operative e di sicurezza prima di mettere in funzione questo prodotto.
3. Custodire queste istruzioni – È necessario conservare tutte le istruzioni operative e di sicurezza per riferimenti futuri.
4. Rispettare tutte le avvertenze – È necessario rispettare tutte le avvertenze presenti sull'apparecchio e nelle istruzioni operative.
5. Seguire tutte le istruzioni – È necessario seguire tutte le istruzioni operative e di utilizzo.
6. Non utilizzare questo apparecchio in prossimità dell'acqua – Non bisognerebbe utilizzare l'apparecchio in prossimità dell'acqua o di fonti di umidità – per esempio in un basamento bagnato o vicino a una piscina, e in generale in luoghi simili.
7. Pulire unicamente con un panno asciutto.
8. Non installare vicino a fonti di calore come radiatori, bocchette dell'aria calda, stufe o altri apparati (inclusi amplificatori) che producono calor.
9. Usare solo accessori/attrezzature specificati o indicati dal produttore.
10. ATTENZIONE: Queste istruzioni per la manutenzione sono destinate all'utilizzo da parte di personale della manutenzione qualificato. Per ridurre il rischio di shock elettrico non eseguire nessuna operazione di manutenzione diversa rispetto a quelle contenute nelle istruzioni operative, a meno che si sia qualificati a farlo.
11. AVVERTENZA: Utilizzare solo componenti aggiuntivi e accessori indicati o forniti dal produttore (come l'adattatore di alimentazione esclusivo, la batteria, ecc.).
12. AVVERTENZA: per ridurre il rischio di incendio o di shock elettrico, non esporre questo apparecchio alla pioggia o all'umidità. L'apparecchio non deve essere esposto a gocce o spruzzi e gli oggetti che contengono liquidi, come per es. i vasi, non vanno posti sull'apparecchio.
13. AVVERTENZA: La batteria (batteria singola, batterie o gruppo batterie) non va esposta a temperature eccessive come quelle causate dal raggi solari, dal fuoco e simili.

Risoluzione dei problemi:

Possibile problema	Soluzione
Audio auricolari assente	cancellare qualsiasi dispositivo 'ITw 4000' dal proprio smartphone lista Bluetooth ed effettuare nuovamente la connessione
	Ricaricare l'auricolare
Collegamento con lo smartphone impossibile	Cancellare tutti i dispositivi 'ITw 4000' dalla lista Bluetooth e riprendere il processo di connessione dall'inizio
Bluetooth / l'audio perde la connessione	si è superata la portata del Bluetooth, riavvicinarsi al proprio dispositivo

Come correggere problemi di connessione o problemi audio (disconnetterci e connetterci di nuovo)
1B. Posizionare gli auricolari L e R nel caricatore e cancellare tutti i dispositivi 'ITw 4000 dall'elenco dei dispositivi.

2B. Aprire il caricatore per estrarre gli auricolari, il dispositivo si accenderà automaticamente (il LED bianco lampeggerà lentamente), si sentirà un suono acustico ("dong dong") e il dispositivo entrerà in modalità di collegamento dopo 3 secondi.

3B. Eseguire il collegamento selezionando il nome Bluetooth: ITw 4000 dalla lista Bluetooth del cellulare e collegarlo, il LED bianco lampeggerà ogni 5 secondi e si sentirà un suono acustico ("dong dong") dopo aver eseguito correttamente il collegamento.

Spie a LED:

Funzionamento	Stato del LED
Modalità di accoppiamento	Il LED bianco lampeggerà velocemente
Connessione avvenuta con successo	Il LED bianco lampeggerà ogni 5 secondi
Accensione	Il LED bianco lampeggerà velocemente
Disconnessione e ricerca	Il LED bianco lampeggerà velocemente
Spegnimento	Il LED bianco lampeggerà 3 volte velocemente e si spegnerà
Riconnessione / Riproduzione musica /Stato standby /Chiamata in arrivo /Modalità di accoppiamento	Il LED bianco lampeggerà ogni 5 secondi
Ricarica	**Stato del LED**
Avviso bassa potenza (Tensione <3.3V)	Il LED bianco lampeggerà ogni 3 secondi
Processo di carica	Il LED bianco è acceso (auricolari e caricatore) (Durante la ricarica degli auricolari)
Carica terminata	Il LED bianco è spento

ES

Cargar la carcasa de carga
1. Antes de utilizar este producto por primera vez, cargue la carcasa de carga conectándola a un cargador (CC 5V 2A). a questo punto lampeggerà la spia LED bianca.
2. Cuando está completamente cargado, el LED blanco está encendido de forma normal.
3. Tiene que cuando voltaggio della batteria sia inferiore a 3.3V, los auriculares no se pueden apagar cuando se colocan en la carcasa de carga, y la luz LED blanca no permanece encendida.

¡Conéctese!
1A. Abra la carcasa de carga para sacar los auriculares. Para el primer uso, saque los auriculares de la caja de carga, retire la pegatina de los auriculares y vuelva a colocarlos en la caja de carga. El dispositivo se conectará automáticamente (el LED blanco parpadeará rápidamente), Escuchará un sonido acústico ("Dong dong "), y pasará al modo de emparejamiento después de 3 segundos.

2A. Vincular seleccionando el nombre del Bluetooth: ITw 4000 desde la lista de Bluetooth del teléfono móvil y conectarlo. El LED blanco parpadeará cada 5 segundos y se sentirá un sonido acústico ("dong dong") después de eseguito correttamente il collegamento.

3A. El botón ON/OFF (Play) y los botones L e R sul telecomando delle cuffie controllano la riproduzione e le funzioni del telefono. Fare riferimento alla tabella per le funzioni supplementari del pulsante. Nota bene: questa funzione è disponibile solo collegandosi via Bluetooth®.

4A. Se volverá a conectar automáticamente con el último dispositivo conectado cuando se encienda la unidad. Entrará en modo de emparejamiento si no puede volver a conectarse al dispositivo o si no se puede establecer la conexión con otro dispositivo. Después de conectar el dispositivo, si no se establece la conexión en 3 minutos, se desconectará automáticamente.

5A. Si no va a utilizar los auriculares, apáguelos pulsando «L/R» durante 4 segundos o póngalos en la base de carga, se confirmará mediante un sonido acústico («dong dong»).

Función de los botones (como se muestra en 3A):

Función		Botón de funcionamiento
	Recordatorio de llamada	El mismo tono que tu teléfono
	Ignorar llamada	triple clic en «L o R»
	Contestar llamada	doble clic en «L o R» para contestar a la llamada
	Finalizar llamada	doble clic en «L o R» para colgar
	Reproducir / Pausa	doble clic en «L o R» para reproducir música
	Siguiente pista	triple clic en "R" para pasar a la siguiente pista
	Pista anterior	triple clic en «L» para volver a la anterior

Apagado:
Para apagar los auriculares, mantenga presionado «L/R» durante 4 segundos o póngalos en la carcasa de carga.

Carga de los auriculares
Para cargar los auriculares, colóquelos en la base de carga. Oirá un «clic». Cierre la base y los auriculares se cargarán automáticamente.

Declaración de conformidad
Con la presente, Imtron GmbH declara que el equipo de radio del tipo «ITw4000» cumple la Directiva 2014/53/UE. El texto completo de la Declaración de conformidad UE está disponible en la siguiente dirección de Internet: https://www.isy-online.eu/downloads

Uso previsto
Este producto solo está diseñado como auriculares intraauditivos Bluetooth para conectarse a un PC o a otra fuente de audio y es para el uso solo en interiores. Este producto está precintado. No lo utilice si se detecta cualquier daño. Imtron GmbH no asume ninguna responsabilidad por algún daño a este producto o lesiones causadas por el uso descuidado, inadecuado o incorrecto del producto o el uso del producto para fines no recomendados por el fabricante.

Prevención de lesiones auditivas
Alto nivel de presión sonora, riesgo de daño auditivo, no escuche a niveles de volumen altos durante periodos prolongados. TENGA EN CUENTA: Escuchar sonido durante largos periodos de tiempo en los niveles de volumen alto puede provocar lesiones auditivas permanentes, por lo que se debe comprobar el nivel de volumen que ha definido en el control de volumen cada vez antes de usar el producto y evitar escuchar audio a un nivel de volumen alto.

Aviso de declaración
El funcionamiento del dispositivo (los dispositivos) puede verse afectado por fuertes campos estáticos, eléctricos o de alta frecuencia (instalaciones de radio, teléfonos móviles, microondas, descargas electrostáticas). Si esto sucede, intente aumentar la distancia con respecto a los dispositivos que ocasionan la interferencia.

Seguridad de la pila
Este producto cuenta con una pila de polímero de litio. No dañe, abra o desmonte la pila ni la utilice en condiciones de vapor y/o corrosiv

1A

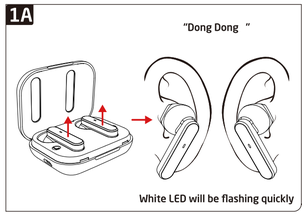

2A

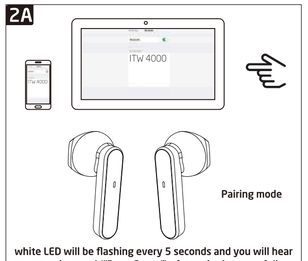

3A

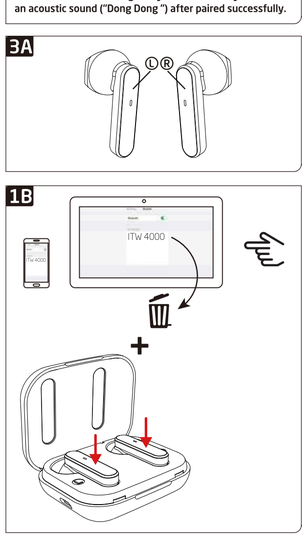

2B

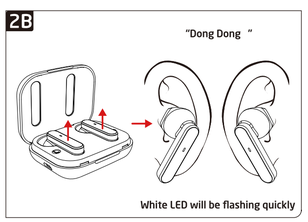

3B

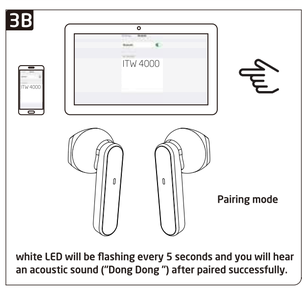

HU

De párosítok felhívása
1. Mielőtt elkezdi használni ezt a terméket, töltse fel a tőltőtokot egy tőltőhöz (5 V DC, 2 A) csatlakoztatva. A fehér LED villogni kezd.
2. Teljesen feltöltött állapotban a fehér LED normál esetben villogó.
3 Ha az akkumulátor feszültsége alacsonyabb, mint 3,3 V, a fülhallgatókat nem lehet kikapcsolni, amikor a tőltőtokba helyezi őket, és a fehér LED nem világít.

Csatlakozzon!
2A. Nyissa ki a tőltőtokot a fülhallgatók kivételéhez. Az első használatkor vegye ki a fülhallgatókat a tőltődobozból, hozza le a fülhallgatókban az érintőfelületet egyik mantát, majd helyezze vissza őket a tőltődobozba. Az ezután automatikusan bekapcsol (a fehér LED gyorsan villog). Hangjelzést ad („Dong Dong"), és 3 másodpercig multa párosítási üzemmódba lép.

2A. Kapcsolja be a Bluetooth-nainet Bluetooth-névvel válassza ki az ITW 4000 kétcsatlakozó a mobiltelefon Bluetooth-listájából, és ellenőrizze, a fehér LED kikapcsolt-ott és 5 másodpercenként villan, és sikeres párosítás után hangjelzést ("Dong Dong") fog hallani.

3A. Az ON/OFF (Pay) gomb, valamint a fülhallgatók távirányítják kivő L és R gombok szabályozzák a lejátszási és telefonálási funkciókat. A további gombfunkciókat lásd a táblázatban. Ne felejtse az a funkció csak Bluetooth® megfelelőnek történő csatlakozás esetén használható.

4A. Bekapcsoláskor az egyik automatikusan csatlakozik az utolsóra csatlakoztatott eszközhöz. Párosítási üzemmódba lép, ha nem tud újracsatlakozni az eszközhöz, vagy nem tud kapcsolatot létrehozni egy másik eszközzel. Ha bekapcsolja az eszközt, de a kapcsolat nem jön létre 3 percen belül, az eszköz automatikusan kikapcsol.

5A. Ha nem kívánja használni a fülhallgatókat, az „L/R" gombot 4 másodpercig nyomva tartva kapcsolja ki őket, vagy helyezze őket a tőltőtokba. A kikapcsolást hangerős („Dong Dong") nyugtázza.

A gombok funkciói (a 3A pontban leírtak szerint):

Funkció		A gomb működtetése
	Hívásemlékeztető	ugyanaz a hang, mint a telefonja
	Hívás elutasítása	tripla kattintás „L vagy R"
	Hívás fogadása	dupla kattintás „L vagy R" vagy fogadja a hívást
	Hívás befejezése	dupla kattintás „L vagy R" vagy tegye le
	Lejátszás / szünet	dupla kattintás „L vagy R" zene lejátszásához
	Következő szám	tripla kattintás „R" a következő számhoz
	Előző szám	tripla kattintás „L" az előző számhoz

Kikapcsolás:
A fülhallgatók kikapcsolásához nyomja meg hosszan, 4 másodpercig az „L/R" gombot, vagy helyezze őket a tőltőtokba.

A fülhallgatók feltöltése
A tőltőtokot tegye a tőltő dokkolóba a fülhallgatókat. „Kartanda" hallható. Csújka be a dokkolót, és a fülhallgatók automatikusan feltöltődnek.

Megfelelőségi nyilatkozat
Az Imtron GmbH ezennel kijelenti, hogy az „ITW 4000" típusú rádióberendezés megfelel a 2014/53/EU irányelv rendelkezéseinek. Az EU-megfelelőségi nyilatkozat teljes szövege a https://www.ity-online.eu/downloads oldalon olvasható.

CE

Rendeltetésszerű használat
Ez a termék csak Bluetooth fülhallgatók headsetként használható számítógéphez vagy más hangforrásokhoz csatlakoztatva, és csak belső használatra alkalmas. A termék csomagolása ár van zárva. Ne hajtsa vissza, ha károsodást érzel. A Imtron GmbH nem vállal semmilyen felelősséget a termék helytelen és rendeltetésellenes vagy a termék gondatlan, nem megfelelő vagy helytelen használatából, illa a terméknek a gyártó által nem ajánlott célokra történő felhasználásából adódó károkért.

Halláskárosodás elkerülése
Magas hangnyomásszint, halláskárosodás veszélye. Ne használja hosszabb ideig nagy hangerővel. FIGYELEM! Ha hosszabb időn át nagy hangerővel hallgat bármit, az tartós halláskárosodást okozhat. Ezért mindig ellenőrizze a hangerő-szabályozó beállítását, mielőtt a terméket használja, és kerülje hanganyagok nagy hangerővel történő hallgatását.

Nyilatkozat
Az eszköz (rezkizik) működését befolyásolhatják az erős statikus, elektromos vagy magas frekvenciájú mezők (rádiókészülékek, mobiltelefonok, mikrohullámú eszközök, elektrosztatikus kisülések). Ilyen esetben próbálja meszüzbb vinni az interferenciát okozó eszközöt!

Akkumulátorok biztonságos kezelése
A termék Li-polimer akkumulátorral rendelkezik. Ne rongálja meg, ne nyissa fel vagy ne bontsa ki az akkumulátort, és ne használja nedves ésvagy korrozív hatású körülmények között. Csak megfelelő tőltőket használjon. Az akkumulátorokat soha ne dobja tűzbe, és mindig ügyelj a magas hőmérsékletektől. Ne tegye ki a terméket 40°C (104°F) feletti hőmérsékletnek.

Hulladékkezelés
Az ilyen szimbólum kicsik szimbólum azt jelenti, hogy ez a termék nem dobható ki az átalános háztartási hulladékkal, ehelyett el kell szállítani egy elektromos és elektronikus berendezések újrahasznosítással foglalkozó üzembe. Újrahasznosítj pontokra vonatkozó információkat a helyi hatóságoktól, kézagazgatási hatóságoktól vagy attól a létesítménytől kapnak, ahol a terméket vásárolta. Az elektromos és elektronikus használt termékek elkülönített gyűjtésével megakadályozza, hogy a tartalmazott káros anyagok személyi sérüléseket vagy környezetbeli károkat okozzanak.

Kérjük, vegye figyelembe a külön mellékelt hulladékkezelési információkat

Tartalom:
Valódi vezeték nélkül fülhallgató
Tőltő tartály
USB-C – USB töltőkábel (30 cm)
Használati útmutató

Műszaki adatok:
Chip modell/szám: AD6983D
Bluetooth verziója
Bluetooth V5.0, HFP1.7 HSP1.2 A2DP1.3 AVRCP1.6 SPP1.2 támogatás
Átvitt teljesítmény: 2 osztály (-6dbm - 4dbm)
Kommunikációs távolság: 15 méter
Üzemi frekvenciatartomány: ISM (2.402-2.480 GHz)
Tőltési feszültség: 5 V
Üzemi feszültség: 3.7 V
Impedancia: 32 Ω
Fülhallgató tőltési ideje: 1,8 óra
Tőltődoboz tőltési ideje: 1,8 óra
Tőltődoboz tömege: 26 g
Tőltődoboz árambefogadása: max. 5 V
Akkumulátor:
újratölthető polimer lítium akkumulátor (400909/40 mAh) (502030) ≡ 320 mAh
A termék mérete: 60 x 50,6 x 20 mm
Tőltőtáram: 1. Fülhallgató (35 mA) 2. Tőltődoboz (≡ 250 mA)
A maximális üzemi hőmérséklet 40 °C.
Az a frekvenciasáv vagy frekvenciasávok, amelyeken a rádióberendezés működik: 2402 MHz - 2480 MHz
Az adott frekvenciasávban vagy frekvenciasávban kisugárzott maximális átvitteli teljesítmény: 1,4 dBm

Figyelmeztetések:
1. Kizárólag beltéri használat kihangosított hívás esetén kb. 50 cm.
2. Olvassa el ezeket az utasításokat – A termék használata előtt minden biztonsági és használati utasítást olvasson el.
3. Őrizze meg ezeket az utasításokat – Későbbi használat céljából őrizze meg ezeket a biztonsági és használati utasításokat.
4. Ügyeljen az összes figyelmeztetésre – A kézszüléken és a használati utasításokban szereplő összes figyelmeztetést vegye figyelembe.
5. Kövesse az összes utasítást – Kövesse az összes használati utasítást.
6. Ne használja víz közelében ezt a készüléket – A készüléket nem használható víz vagy nedvesség közelében, például vízes alagsorban, úszómedence közelében vagy hasonló helyeken.
7. Csak szárazra kendővel tisztítsa.
8. Ne telepítse hőforrások, például radiátorok, tűtényelők vagy egyéb hőtermelő készülékek közelébe vagy azokra – Ne takarja le.
9. Csak a gyártó által meghatározott tartozékokat/kiegészítőket használjon.
10. VIGYÁZAT: Ezek a szervizelési utasítások kizárólag a képzett szervizszemélyzetnek szólnak. Az áramütés kockázatának csökkentése érdekében a használati utasításokban szereplő szervizelési munkálatokon kívül ne végezzen más szervizelést, hacsak nem rendelkezik megfelelő képesítéssel.
11. FIGYELMEZTETÉS: Csak a gyártó által meghatározott vagy biztosított tartozékokat/kiegészítőket (pótlókat a tápellátás külön kapható adapterei, elem stb.) használjon.
12. FIGYELMEZTETÉS: A tűz vagy áramütés kockázatának csökkentése érdekében ne tegye ki esőnek vagy nedvességnek a készüléket. Ne tegye ki cseppelő vagy fröccsenő folyadékoknak a készüléket, és ne helyezzen folyadékkal töltött tárgyakat, például vázát a készülékre.
13. FIGYELMEZTETÉS: Ne tegye ki túlzott hőnek, például napsütésnek, tűznek vagy hasonlónak az elemet (elem vagy elemek vagy elemcsomag).

Hibaelhárítás:

Lehetséges probléma	Megoldás
Nem szól a fülhallgató	Töltse az összes „ITW 4000" eszközt az okostelefonja Bluetooth-listájából és csatlakoztassa újra
	Töltse fel a fülhallgatót
Nem lehet csatlakozni az okostelefonhoz	Törölje a Bluetooth-listából az összes „ITW 4000" eszközt, és kezdje előről a kapcsolódási folyamatot
Megszűnik a Bluetooth-kapcsolat / a hangjátszhat	Kilépett a Bluetooth hatósugarából, menjen vissza a lejátszódeszkát közelébe

A csatlakozási- vagy hangproblémák megoldása (leválasztás és újrakapcsolódás)
1B. Helyezze az L és R fülhallgatókat a tőltőtokba, és törölje az összes ITW 4000 eszközt az eszközlistából.
2B. Nyissa ki a tőltőtokot a fülhallgatók kivételéhez. Az eszköz automatikusan bekapcsol (a fehér LED lassan villog). Hangjelzést ad („Dong Dong"), és 3 másodpercig multa párosítási üzemmódba lép.
3B. Párosítsa a kiválasztott Bluetooth nénvel, válassza ki az ITW 4000 készüléket a mobiltelefon Bluetooth-listájából, és csatlakoztassa. A fehér LED 5 másodpercenként villan, és sikeres párosítás után hangjelzést („Dong Dong") fog hallani.

LED-ek:

Működés	LED állapota
Párosítás üzemmód	A fehér LED gyorsan villog
Sikeresen párosítva	A fehér LED 5 másodpercenként villan
Bekapcsolás	A fehér LED gyorsan villog
Leválasztás és keresés	A fehér LED gyorsan villog
Kikapcsolás	A fehér LED 3-szor gyorsan villan, és kialszik
Újracsatlakozás / zenelejátszás / készenléti állapot / bejövő hívás / párosítás üzemmód	A fehér LED 5 másodpercenként villan

Töltés	LED állapota
Alacsony töltöttség figyelmeztetése (feszültség < 3,3 V)	A fehér LED 3 másodpercenként villan
Töltési folyamat	A fehér LED világít (fülhallgatók és tőltőtok) (A fülhallgatók töltésekor)
A tőltés kész	A fehér LED nem világít

NL

De oplaadcase opladen
1. Voordat u uit product voor het eerst gebruikt, laadt u de oplaadcase op door deze aan te sluiten op een oplader (DC 5V 2A), de witte led gaat knipperen.
2. Na volledig opladen, gaat het witte led normaal branden.
3 Wanneer de batterijspanning lager is dan 3,3V, kunnen de earbuds niet worden uitgeschakeld wanneer ze in de oplaadcase worden geplaatst en blijft het witte led-lampje niet branden.

Maak verbinding!
1A. Open de oplaadcase om de earbuds eruit te halen. Voor het eerste gebruik, haal de earbuds uit de oplaadbox, verwijder de sticker van de earbuds en plaats ze in de oplaadbox. Het apparaat wordt automatisch ingeschakeld (witte LED knipoert snel), u hoort een akoestisch geluid ("Dong Dong "), na 3 seconden gaat het over in koppelmodus.

2A. Koppel device de Bluetooth-naam te selecteren: ITw 4000 uit de smartphone Bluetooth-lijst en verwijderen verbinden. De witte LED knipoert om de 5 seconden en u hoort een akoestisch geluid ("Dong Dong") nadat u een succesvolle koppeling.

3A. De AAN/UIT-knop (Afspelen), alsmede de knoppen L en R op de afstandsbediening van de earbuds regelen het afspelen en de telefoonfuncties. Raadpleeg de tabel voor aanvullende functies van de knop. Let op deze functie is uitsluitend beschikbaar als u verbinding hebt gemaakt via Bluetooth®.

4A. Het zal automatisch opnieuw verbinding maken met het laatst aangesloten apparaat zodra het apparaat wordt ingeschakeld. Het schakelt in koppelmodus als het geen verbinding met het apparaat kan maken of als er geen verbinding met een apparaat wordt tot stand gebracht. Nadat we het apparaat hebben ingeschakeld, maar de verbinding niet binnen 3 minuten tot stand hebben gebracht, gaat het apparaat automatisch uit.

5A. Als u de earbuds niet wilt gebruiken, schakelt u deze uit door de gedurende 4 seconden "L/R" in te drukken of u plaatst het terug in de oplader. (U zult wordt bevestigd door een akoestisch geluid ("Dong Dong").

Knopfunties (zoals in 3A weergegeven):

Functie	Knopbediening
Oproepherinnering	dezelfde toon als uw telefoon
Gesprek weigeren	klik die keer op "L of R"
Oproep beantwoorden	dubbelklik "L of R" om de oproep te beantwoorden
Oproep beëindigen	dubbelklik "L of R" om op te hangen
Afspelen/Pauze	dubbelklik "L of R" om muziek af te spelen
Volgend nummer	klik die keer "R" voor het volgende nummer
Vorig nummer	klik die keer "L" voor het vorige nummer

Uitschakelen:
Om de earbuds uit te schakelen, drukt u gedurende 4 seconden op "L/R" of doet u de earbuds terug in de oplaadcase.

De earbuds opladen
Voor het opladen van de earbuds, plaatst u deze in de oplaadbox. U hoort een "klik". Sluit de box en de earbuds worden automatisch opgeladen.

Conformiteitsverklaring
Hierbij verklaart Imtron GmbH conformiteit van de radioapparatuur van type "ITW 4000" aan richtlijn 2014/53/EU. De volledige tekst van de EU-conformiteitsverklaring is beschikbaar op internetadres: https://www.ity-online.eu/downloads

CE

Beoogd gebruik
Dit product is uitsluitend bestemd als headset in een headset om een computer of andere audiobron aan te sluiten en is uitsluitend geschikt voor gebruik binnenshuis. Dit product is verpakt. Gebruik dit product niet als het beschadigd is. Imtron GmbH accepteert geen enkele aansprakelijkheid voor enige schade die het gevolg is van onoordeelkundig of oneigenlijk of onjuist gebruik van het product of voor doeleinden die niet door de fabrikant worden aanbevolen.

Vermijd gehoorbeschadiging
Hoge geluidsniveau, gevaar voor gehoorbeschadiging. luister niet gedurende lange tijd met hoog volume. LET OP: Door gedurende langere perioden te luisteren naar een hoog volume kan permanente gehoorbeschadiging optreden. Controleer altijd het volumeniveau dat is ingesteld voordat u het product gebruikt en vermijdt het luisteren naar audio op een hoog volumeniveau.

Verklaring
De bedoeling van het apparaat (de apparaten) kan worden verstoord door sterke statische, elektrische of hoge frequentievelden (radio-installaties, mobiele telefoons, microgolven, elektrostatische ontladingen). Als dit optreedt, moet u de ontvangen ruisen de apparatuur die de storing veroorzaken, uitgaan.

Batterijveiligheid
Dit product is voorzien van een Li-Polymeer batterij. De batterij mag niet worden beschadigd, geopend of verbrandt worden en u mag deze niet in vochtige en/of corrosieve omgevingen gebruiken. Gebruik uitsluitend compatibele opladers. Goed batterijen nooit in vuur en stel ze nooit bloot aan hoge temperaturen. Stel het product niet bloot aan temperaturen boven 40 °C (104 °F).

Weggooien
Het symbool van de doorkruiste afvalcontainer betekent dat u dit product niet samen met uw huisvuil mag weggooien. In plaats hiervan dient u het in te leveren bij een recyclingstation voor elektrische en elektronische apparatuur. Voor informatie over lokale recyclingpunten, neem contact op met uw lokale autoriteit, een milieupark of het bedrijf waar u dit product heeft gekocht. De aparte inzameling en recycling van gebruikte onderdelen van elektrische en elektronische uitrusting voorkomt dat schadelijke substanties, die deze producten bevatten, schade toebrengen aan de gezondheid en het milieu veroorzeinigen.

Neem de bijgevoegde informatie over het weggooien in acht.

Inclusief:
Echte draadloze pods.
Oplaadcase.
USB-C – USB-oplaadkabel (30 cm)
Gebruikshandleiding

Specificaties:
Chips modelnr.: AD6983D
Bluetooth-versie:
Bluetooth V5.0, ondersteuning HFP1.7 HSP1.2 A2DP1.3 AVRCP1.6 SPP1.2
Zendvermogen klasse 2 (-6dbm - 4dbm)
Communicatiebereik: 15 meter
Bedrijfsfrequentiebereik: ISM (2.402-2.480GHZ)
Laadspanning: 5V
Bedrijfsspanning: 3.7V
Impedantie: 32 Ω
Oplaadtijd van de oortelefoons: 1.8 uur
Oplaadtijd van de oplaadbox: 1.8 uur
Gewicht oplaadbox: 26 g
Stroomvertruk van de oplaadbox: max. 5 V
Batterij:
oplaadbare polymeerlithiumbatterij (400909-40MAH) (502030) ≡ 320 mAH
Productafmeting: 60x50.6x20 mm
Laadstroom: 1.oortelefoon (35 mA) 2.oplaadbox (≡ 250 mA)
De maximum bedrijfstemperatuur is 40 °C.
De frequentieband of -banden waarin de radio-apparatuur werkt: 2402MHz-2480MHz
Het maximum zendvermogen dat wordt uitgezonden in de frequentieband of in de frequentiebanden: 1.4dBm

Waarschuwingen:
1. Aanbevolen spreekafstand voor handsfree bellen: ca. 50 cm.
2. Lees deze instructies – Alle veiligheids- en bedieningsinstructies moeten worden gelezen alvorens dit product wordt gebruikt.
3. Bewaar deze instructies – De veiligheids- en bedieningsinstructies moeten worden bewaard voor toekomstig gebruik.
4. Let op alle waarschuwingen – Alle waarschuwingen op het apparaat en in de bedieningsinstructies moeten worden opgevolgd.
5. Volg alle instructies op – Alle bedienings- en gebruiksinstructies moeten worden opgevolgd.
6. Gebruik dit apparaat niet in de buurt van water – Het apparaat mag niet worden gebruikt in de buurt van water of vloeistof – bijvoorbeeld in een natte kelder of bij een zwembad, of in soortgelijke situaties.
7. Alleen reinigen met een droge doek.
8. Niet installeren in de buurt van warmtebronnen, zoals radiatoren, verwarmingsroosters, kachels of andere apparaten (waaronder versterkers) die warmte produceren.
9. Alleen accessoires/onderdelen/hulpstukken/accessoires van de fabrikant worden gespecificeerd.
10. VOORZICHTIG: Deze onderhoudsinstructies zijn uitsluitend voor gebruik door onderhoudspersoneel. Voer om het risico op elektrische schokken te verminderen geen andere onderhoudswerkzaamheden uit dan die in de bedieningsinstructies vermeld, tenzij u hiervoor gekwalificeerd bent.
11. WAARSCHUWING: Gebruik alleen hulpstukken/accessoires die worden voorgeschreven of geleverd door de fabrikant (zoals de speciale voedingsadapter, accu etc.).
12. WAARSCHUWING: Om het risico op brand of elektrische schokken te reduceren mag dit apparaat niet aan regen of vocht worden blootgesteld. Het apparaat mag niet worden blootgesteld aan druppels of spatten en er mogen geen met vloeistof gevulde objecten, zoals vazen, op het apparaat worden geplaatst.
13. WAARSCHUWING: De accu (accu, accus of accuset) mag niet worden blootgesteld aan overmatige hitte, zoals zonneschijn, vuur en dergelijke.

Problemenoplossing:

Mogelijk probleem	Oplossing
Oortelefoon zonder geluid	verwijder alle "ITW 4000" uit uw smartphone Bluetooth-lijst en maak opnieuw verbinding
	laad de oortelefoon op
Geen verbinding met mobiele telefoon mogelijk	verwijder alle "ITw4000" uit de Bluetooth-lijst en voer het verbindingsproces opnieuw uit
Bluetooth / geluid verliest verbinding	Bluetooth-bereik overschreden, ga terug naar uw apparaat

Verbindingsproblemen of geluidsproblemen oplossen (opnieuw aansluiten en verbinding maken)
1B. Leg de L en R earbuds in de oplaadcase en verwijder alle ITw4000 uit de apparaatlijst.
2B. Open de oplaadcase om de earbuds er uit te halen, het apparaat wordt automatisch ingeschakeld (witte LED knippert langzaam), u hoort een akoestisch geluid ("Dong Dong "), na 3 seconden gaat het over in koppelmodus.
3B. Koppelen door selecteren van de Bluetooth-naam: ITw4000 in uw Bluetooth-lijst op uw mobiele telefoon te selecteren waarna deze verbinding maakt, het witte led-lampje knippert elke 5 seconden en u hoort een akoestisch geluid ("dong dong") nadat de koppeling tot stand is gebracht.

Led-lampjes:

Bediening	Led-status
Koppelmodus	Witte led gaat snel knipperen
Koppeling is gelukt	Witte led knippert elke 5 seconden
Inschakelen	Witte led gaat snel knipperen
Ontkoppelen en zoeken	Witte led gaat snel knipperen
Voeding uit	Witte led knippert 3 keer snel en gaat uit
Opnieuw verbinden / muziek afspelen /Stand-by status /inkomende oproep /Koppelmodus	Witte led knippert elke 5 seconden

Opladen	Led-status
Waarschuwing laag vermogen (spanning < 3.3V)	Witte led knippert elke 3 seconden
Opladen bezig	Witte led brandt (earbuds en oplaadcase) (tijdens het opladen van de earbuds)
Opladen gereed	Witte led is uit

PL

Nadałaj etui do ładowania
1. Przed pierwszym użyciem tego produktu należy naładować etui do ładowania, łącząc je z ładowarką (DC 5 V 2 A), biała dioda LED będzie migać.
2. Przy pełnym naładowaniu biała dioda LED świeci się normalnie.
3 Jeżeli napięcie baterii jest niższe niż 3,3 V, nie można wyłączyć. Słuchawek po włożeniu ich do etui do ładowania, a biała dioda LED nie świeci się.

Połącz się!
1A. Otwórz etui do ładowania w celu wyjęcia słuchawek. W celu pierwszego użycia wyjmij słuchawki z pudełka do ładowania, zerdzjcj naklejję ze słuchawek, a następnie umieść je ponownie w pudełku do ładowania. Urządzenie włączy się automatycznie (biała dioda LED miga szybko), usłyszysz sygnał („Dong Dong"), po 3 sekundach urządzenie przełączy się w tryb parowania.

2A. Parą połączyć nazwę Bluetooth-nainet z urządzenia Bluetooth: ITw 4000 z listy Bluetooth telefonu komórkowego, a następnie odłączyć je. Biała dioda LED będzie migać co 5 sekund, a po pomyślnym sparowaniu usłyszysz dźwięk („Dong Dong").

3A. Przycisk ON/OFF (Odtwarzaj), jak również przyciski L i R na pilocie słuchawek, pozwalają na sterowanie odtwarzaniem oraz funkcjami telefonu. Patrz tabela z dodatkowymi funkcjami przycisków. Uwaga – funkcja ta jest dostępna wyłącznie przy połączeniu za pomocą Bluetooth®.

4A. Jeżeli słuchawki są włączone, ponownie połączą się automatycznie z ostatnio podłączonym urządzeniem. Jeśli nie będą mogły się ponownie połączyć z urządzeniem lub nie nawiążą połączenia z innym urządzeniem, przejdą w tryb parowania. Przy braku nawiązanego połączenia z urządzeniem, w ciągu 3 minut zostaną one automatycznie wyłączone.

5A. Jeżeli nie zamierzasz używać słuchawek, wyłącz je, przytrzymując przez 4 sekundy przyciśk „L/R" lub włóż je do ładowarki, co potwierdzi dźwięk („Dong Dong").

Funkcja przycisków (jak pokazano na rysunku 3A):

Funkcja	Działanie przycisku
Przypomnienie o połączeniu	ten sam sygnał co twój telefon
Odrzucenie połączenia	potrójne kliknięcie „L lub R"
Odebranie połączenia	podwójne kliknięcie „L lub R", aby odebrać połączenie
Zakończenie połączenia	podwójne kliknięcie „L lub R", aby zakończyć połączenie
Odtwarzaj / pauza	podwójne kliknięcie „L lub R", aby odtworzyć muzykę
Następna ścieżka	potrójne kliknięcie „R", aby przejść do następnej ścieżki
Poprzednia ścieżka	potrójne kliknięcie „L", aby wrócić do poprzedniej ścieżki

Wyłączenie:
Aby wyłączenia słuchawek należy długo przytrzymać przyciśk "L/R" przez 4 sekundy lub włożyć go do ładowarki.

Ładowanie słuchawek
Aby naładować słuchawki, włóż je do podstawki ładującej. Możesz usłyszeć "kliknięcie". Zamknij podstawkę, a słuchawki zostaną naładowane automatycznie.

Deklaracja zgodności
Imtron GmbH niniejszym oświadcza, że typ urządzenia radiowego „ITW 4000" jest zgodny z dyrektywą 2014/53/UE. Pełny tekst deklaracji zgodności UE jest dostępny na poniższej stronie internetowej https://www.ity-online.eu/downloads

CE

Użycie zgodne z przeznaczeniem
Produkt ten jest przeznaczony wyłącznie do użytku wewnętrznego jako dokanałowy zestaw słuchawkowy Bluetooth w połączeniu z komputerem lub innym źródłem dźwięku. Produkt ten jest sprzedawany w opakowaniu. Nie używaj produktu, jeśli jest uszkodzony. Firma Imtron GmbH nie ponosi żadnej odpowiedzialności za jakiekolwiek uszkodzenia produktu lub obrażenia ciała powstałe w wyniku niedbałości, nieprawidłowego lub niewłaściwego użycia produktu albo użycia produktu niezgodnie z przeznaczeniem zalecanym przez producenta.

Unikanie uszkodzenia słuchu
Duże ciśnienie akustyczne, ryzyko uszkodzenia słuchu, nie słuchać przez dłuższy czas muzyki przy ustawionym wysokim poziomie głośności. PAMIĘTAJ: Słuchanie głośno muzyki przez dłuższy czas może prowadzić do trwałego uszkodzenia słuchu. Dlatego należy przy każdym razie do volume sprawdzić ustawienie poziomu głośności. Unikaj słuchania muzyki przy ustawieniu wysokiego poziomu głośności.

Deklaracja
Działanie urządzenia (urządzeń) może być zakłócane przez oddziaływanie silnych pól statycznych, elektrycznych i o wysokiej częstotliwości (radio, telefony komórkowe, mikrofalówki, wyładowania elektrostatyczne). Jeśli taka sytuacja będzie miała miejsce, spróbuj zwiększyć odległość od urządzeń generujących zakłócenia.

Bezpieczeństwo akumulatora
Produkt ten jest wyposażony w akumulator litowo-polimerowy. Nie uszkodzić, nie otwierać ani nie demontować akumulatora, jak również nie używać go w wilgotnym lub korozyjnym środowisku. Stosować wyłącznie kompatybilne ładowarki. Nigdy nie wrzucać akumulatora do ognia i nigdy nie wystawiać go na działanie wysokich temperatur. Nie wystawiać produktu na działanie temperatur przekraczających 40°C (104°F).

Utylizacja
Przekreślony symbol pojemnika na odpady oznacza, że nie można wyrzucać tego produktu razem z odpadami z gospodarstw domowych należy zabrać go do punktu recyklingu sprzętu elektrycznego i elektronicznego. Aby uzyskać informacje dotyczące lokalnych punktów recyklingu, należy skontaktować się z lokalnym władzami, odwiedzić stronę punktu zbiórki odpadów lub firmę, w której zakupiono niniejszy produkt. Selektywna zbiórka i recyklingu zużytych elementów wyposażenia elektrycznego i elektronicznego uniemożliwiają substancjom w nich zawartym szkodzenie zdrowiu ludzkiemu oraz zanieczyszczenie środowiska.

Należy uwzględnić załączone oddzielnie informacje dotyczące utylizacji.

Opakowanie zawiera:
Prawdziwe bezprzewodowy Pod do słuchawek.
Etui ładujące.
USB-C – ładowarka USB-C – USB (30 cm)
Podręcznik użytkownika

Specyfikacje:
Chips modelu: AD6983D
Wersja Bluetooth:
Bluetooth V5.0, obsługa HFP1.7 HSP1.2 A2DP1.3 AVRCP1.6 SPP1.2
Moc przejętowa: Klasa 2 (-6dbm - 4dbm)
Odległość komunikacyjna: 15 metrów
Zakres częstotliwości pracy: ISM (2.402-2.480GHZ)
Napięcie ładowania: 5V
Napięcie pracy: 3.7V
Impedancja: 32 Ω
Czas ładowania słuchawek: 1.8 godz.
Czas ładowania etui ładującego: 1.8 godz.
Masa etui ładującego: 26 g
Prąd wyjściowy z pudełka ładującego: max. 5 V
Bateria:
akumulator litowo-polimerowy (400909-40MAH) (502030) ≡ 320 mAH
Wymiary produktu: 60 x 50,6 x 20 mm
Prąd ładowania: 1. słuchawka (35 mA) 2. pudełko do ładowania (≡ 250 mA)
Maksymalna temperatura robocza wynosi 40°C.
Pasmo lub pasma częstotliwości pracy urządzenia radiowego: 2402-2480 MHz
Maksymalna moc transmisji, która jest wypromieniowana w paśmie lub pasmach częstotliwości: 1,4 dBm

Ostrzeżenia:
1. Zalecana odległość mówienia dla rozmów za pośrednictwem zestawu słuchawkowego wynosi ok. 50 cm.
2. Przeczytać niniejsze instrukcje – Wszystkie instrukcje dotyczące bezpieczeństwa i obsługi należy przeczytać przed rozpoczęciem używania produktu.
3. Zachować niniejsze instrukcje – Instrukcje dotyczące bezpieczeństwa i obsługi należy zachować w celu późniejszego użycia.
4. Uwzględnić wszystkie ostrzeżenia – Należy uwzględnić wszystkie ostrzeżenia umieszczone na urządzeniu oraz w instrukcji obsługi.
5. Postępować zgodnie z wszystkimi instrukcjami – Należy postępować zgodnie z wszystkimi instrukcjami obsługi i użytu.
6. Nie używać niniejszego sprzętu w pobliżu wody – Urządzenia nie należy używać w pobliżu wody lub w wilgotnym miejscu, takim jak wilgotna piwnica, w pobliżu basenu itp.
7. Czyścić tylko suchą szmatką.
8. Nie montować w pobliżu źródeł ciepła, takich jak kaloryfery, wloty ogrzewania, piece, ani innych sprzętów (w tym wzmacniaczy), które wytwarzają ciepło.
9. Używać wyłącznie wyposażenia/akcesoriów określonych przez producenta.
10. UWAGA: Niniejsza instrukcja serwisowa jest przeznaczona do użytku wyłącznie przez wykwalifikowany personel serwisowy. Aby zmniejszyć ryzyko porażenia prądem elektrycznym, w przypadku braku odpowiednich kwalifikacji nie wykonywać żadnych prac serwisowych poza podanymi w instrukcji obsługi.
11. OSTRZEŻENIE: Używać wyłącznie wyposażenia/akcesoriów określonych i dostarczonych przez producenta (takich jak specjalny adapter zasilania, akumulator itd.).
12. OSTRZEŻENIE: - Aby zmniejszyć ryzyko pożaru lub porażenia prądem elektrycznym, nie narażać niniejszego sprzętu na działanie deszczu lub wilgoci. Nie narażać sprzętu na działanie kapiących lub rozpryskujących cieczy. Na sprzęcie nie stawiać przedmiotów wypełnionych cieczami, np. wazonów.
13. OSTRZEŻENIE: Nie narażać akumulatora (akumulatorów, kilku akumulatorów lub pakietu akumulatorów) na działanie nadmiernego ciepła, np. promieni słonecznych, ognia itp.

Rozwiązywanie problemów:

Potencjalny problem	Rozwiązanie
Brak dźwięku w słuchawkach	Usuń wszystkie „ITW 4000" ze swojej listy Bluetooth w smartfonie i podłącz ponownie
	Naładuj słuchawki
Brak możliwości połączenia ze smartfonem	Usuń wszystkie „ITW 4000" z listy urządzeń Bluetooth i rozpocznij proces łączenia od początku
Utrata połączenia Bluetooth/dźwięku	Zasięg Bluetooth został przekroczony, wróć do swojego urządzenia

Jak rozwiązać problemy z połączeniem lub dźwiękiem (rozłącz i połącz ponownie)
1B. Włóż słuchawki L i R do etui do ładowania i usuń wszystkie ITw 4000 z listy w urządzeniu.
2B. Otwórz etui do ładowania w celu wyjęcia słuchawek, urządzenie włączy się automatycznie (biała dioda LED miga powoli), usłyszysz dźwięk („Dong Dong"), po 3 sekundach przejdzie w tryb parowania.
3B. Parowanie poprzez wybranie nazwy urządzenia Bluetooth: Wybierz ITw 4000 z listy Bluetooth telefonu komórkowego, a następnie połącz je, biała dioda LED będzie migać co 5 sekund i po pomyślnym sparowaniu usłyszysz dźwięk („Dong Dong").

Kontrolki LED:

Obsługa	Stan diody LED
Tryb parowania	Biała dioda LED będzie migać szybko
Parowanie pomyślne	Biała dioda LED będzie migać co 5 sekund
Włączenie zasilania	Biała dioda LED będzie migać szybko
Odłączanie i wyszukiwanie	Biała dioda LED będzie migać szybko
Wyłączenie zasilania	Biała dioda LED miga 3 razy szybko i gaśnie
Ponowne połączenie / odtwarzanie muzyki /stan czuwania /połączenie przychodzące /tryb parowania	Biała dioda LED będzie migać co 5 sekund

Ładowanie	Stan diody LED
Ostrzeżenie o niskiej mocy (napięcie <3.3V)	Biała dioda LED miga co 3 sekundy
Proces ładowania	Biała dioda LED jest włączona (słuchawki i ładowarka) (Podczas ładowania słuchawek)
Ładowanie zakończone	Biała dioda LED jest zgaszona

PT

Carregar o estojo de carregamento
1. Antes de utilizar este produto pela primeira vez, carregue o estojo de carregamento ligando-o a um carregador (DC 5 V 2 A), O LED branco irá piscar.
2. Quando estiver totalmente carregado, o LED branco fica iluminado.
3. Quando a tensão da bateria for inferior a 3,3 V, os auriculares não podem ser desligados ao serem colocados no estojo de carregamento e a luz LED branca não fica aceso.

Ligue-se!
1A. Abra o estojo de carregamento para retirar os auriculares. Aquando da primeira utilização, retire os auriculares da caixa de carregamento, remova o autocolante d