USER MANUAL - MANUEL DE L'UTILISATEUR

AVA

ADVANCED VERSATILE AVIATION

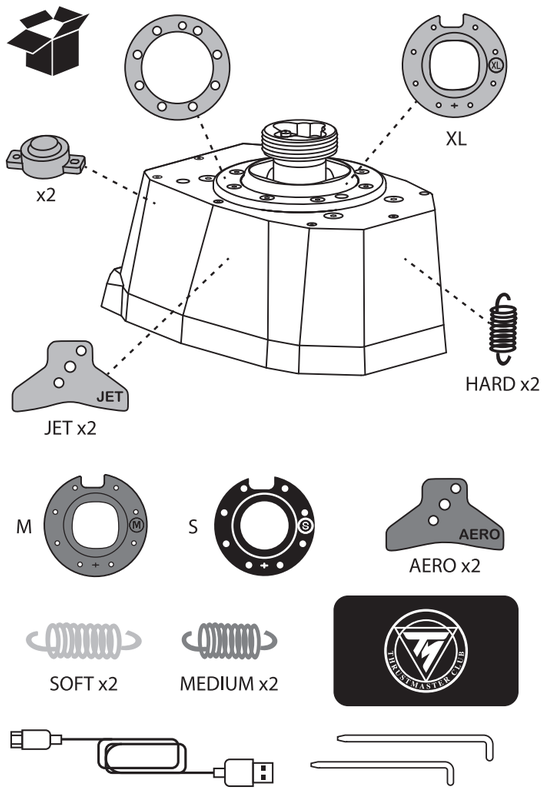

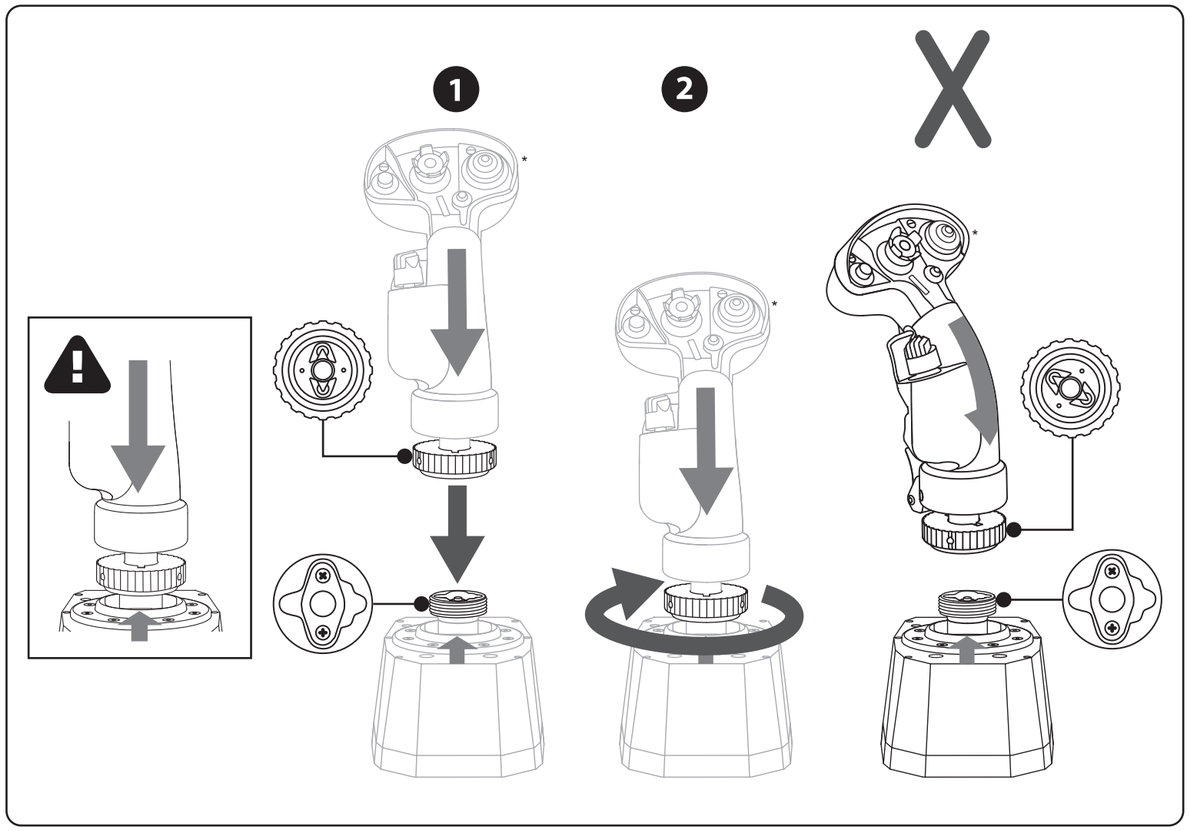

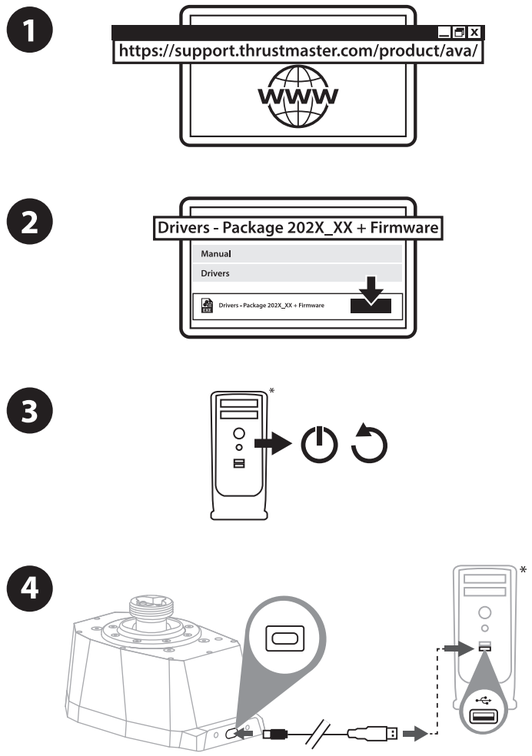

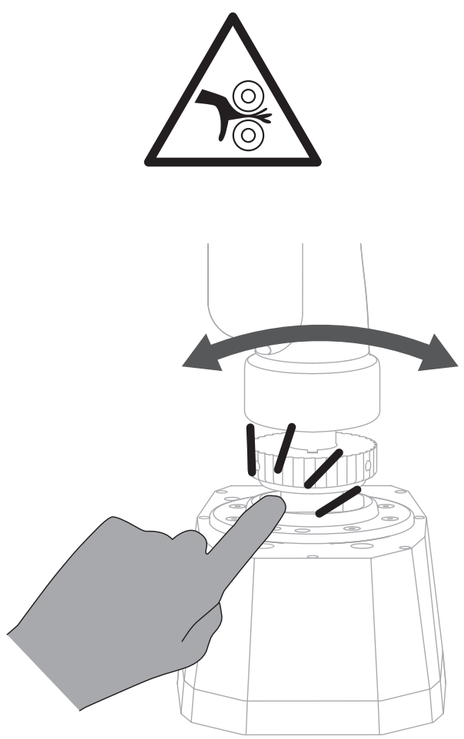

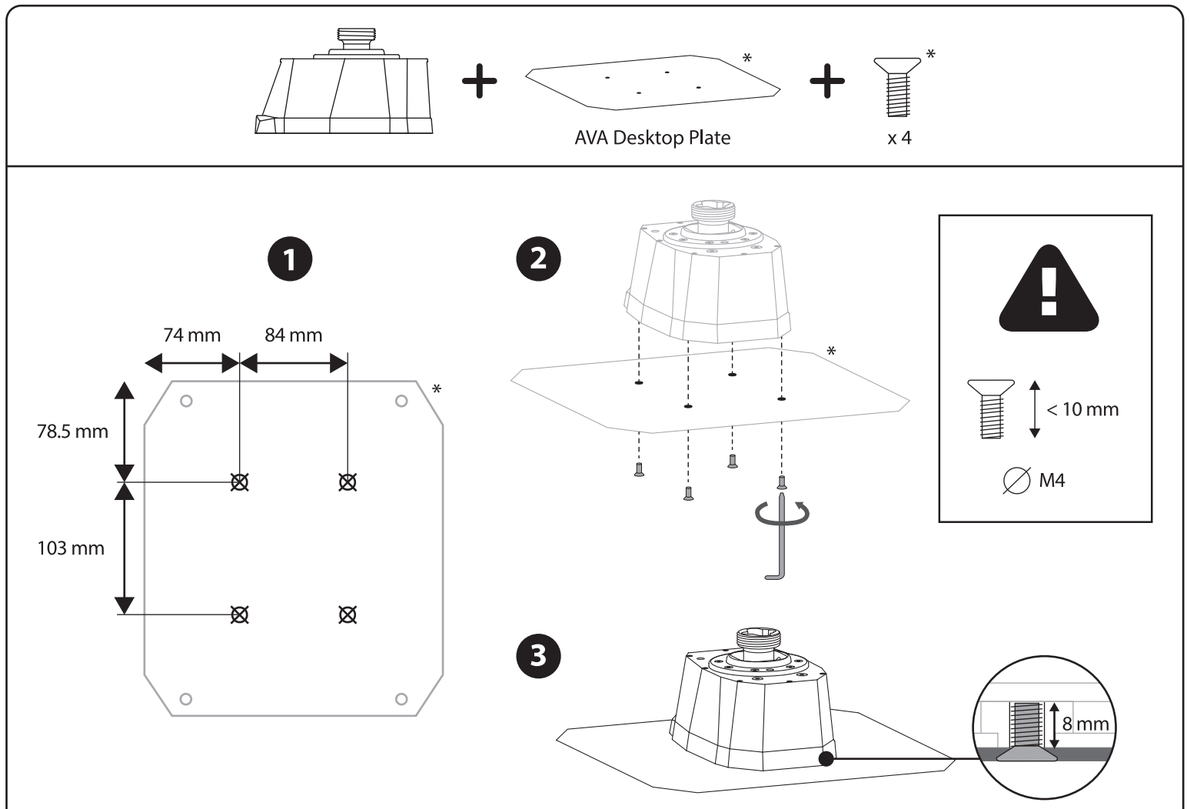

EN-DECLARATION OF CONFORMITY
CANADIAN COMPLIANCE NOTICE:
This Class B digital apparatus meets all requirements of the Canadian Interference-Causing Equipment Regulations.
USA COMPLIANCE NOTICE:
(1) This device may not cause harmful interference, and
(2) This device must accept any interference received, including interference that may cause undesired operation.
These limits are designed to provide reasonable protection against harmful interference in a residential installation. This equipment generates, uses and can radiate radio frequency energy and, if not installed and used in accordance with the instructions, may cause harmful interference to radio communications. However, there is no guarantee that interference will not occur in a particular installation. If this equipment does cause harmful interference to radio or television reception, which can be determined by turning the equipment off and on, the user is encouraged to try to correct the interference by one or more of the following measures:
- Reorient or relocate the receiving antenna.
- Increase the separation between the equipment and receiver.
- Connect the equipment into an outlet on a circuit different from that to which the receiver is connected.
- Consult the dealer or an experienced radio/TV technician for help.

FR-DÉCLARATION DE CONFORMITÉ
UTILISATEURS CANADIENS :
Cet appareil numérique de la classe B respecte toutes les exigences du Règlement sur le matériel brouilleur du Canada.
UTILISATEURS DES ÉTATS-UNIS :
Cet appareil est conforme à l'article 15 de la réglementation de la FCC. Son utilisation est soumise aux deux conditions suivantes :
(1) cet appareil ne doit pas causer d'interférences nuisibles, et
(2) cet appareil doit accepter toute interférence, y compris toute interférence qui pourrait occasionner un fonctionnement inopportun.
Ces limites sont conçues pour assurer une protection raisonnable contre les interférences nocives dans une installation résidentielle. Cet équipement génère, utilise et peut émettre de l'énergie radiofréquence (RF), et, s'il n'est pas installé et utilisé conformément aux instructions, peut provoquer des interférences nuisibles avec les communications radio. Cependant, il ne peut être exclu que des interférences se produisent dans une installation donnée. Si cet équipement génère des interférences nuisant à la réception radio ou télévisuelle, ce qui peut être déterminé en mettant l'appareil hors tension, puis à nouveau sous tension, l'utilisateur est invité à corriger les interférences en appliquant une ou plusieurs des mesures suivantes :
- Réorientez ou déplacez l'antenne réceptrice.
- Éloignez l'équipement du récepteur.
- Connectez l'équipement à une sortie située sur un autre circuit que celui auquel le récepteur est branché.
- Contactez votre revendeur ou un technicien radio/TV qualifié pour obtenir de l'aide.

EN-COPYRIGHT AND TRADEMARK
©2024 Guillemot Corporation S.A. All rights reserved. Thrustmaster® is a registered trademark of Guillemot Corporation S.A. All other trademarks and brand names are hereby acknowledged and are the property of their respective owners. Illustrations not binding. Contents, designs and specifications are subject to change without notice and may vary from one country to another. Designed in Europe and North America, made in China.

FR-DROITS D'AUTEUR ET MARQUES
©2024 Guillemot Corporation S.A. Tous droits réservés. Thrustmaster® est une marque déposée de Guillemot Corporation S.A. Toutes les autres marques déposées et noms commerciaux sont reconnus par les présentes et sont la propriété de leurs propriétaires respectifs. Illustrations non contractuelles. Le contenu, la conception et les spécifications sont susceptibles de changer sans préavis et de varier selon les pays. Conçu en Europe et Amérique du Nord, fabriqué en Chine.

***EN** not included / **FR** non fourni / **DE** nicht im Verpackungsinhalt enthalten / **NL** niet meegeleverd / **IT** non incluso / **ES** no incluido / **PT** não incluído / **Py** не входит в комплект / **CZ** není součástí / **TÜ** dahil değildir / **PL** do nabycia osobno / **日本語** 付属していません / **繁體中文** 未含 / 한국어 미포함 / العربية غير مرفق*

This peripheral is meant for entertainment gaming purposes only, and its use is strictly forbidden for any kind of professional training activities.
Ce périphérique est destiné à un usage de jeu de divertissement uniquement. Il est strictement interdit de l'utiliser dans le cadre d'activités de formation professionnelle.

CAN ICES-003(B) / NMB-003(B)

WARNING: this product can expose you to chemicals including Bisphenol A (BPA), which is known to the State of California to cause birth defects or other reproductive harm. For more information go to **www.P65Warnings.ca.gov**

FR Cet appareil et ses accessoires se recyclent — À DÉPOSER EN MAGASIN OU À DÉPOSER EN DÉCHÈTERIE
Points de collecte sur www.quefairedemesdechets.fr
Privilégiez la réparation ou le don de votre appareil !

THRUSTMASTER®
TECHNICAL SUPPORT
https://support.thrustmaster.com

POLSKI
Wejdź na stronę **https://support.thrustmaster.com/**, kliknij **Joysticks** (Joysticki)-/ **AVA**, a następnie:
— Wybierz **Manual** (Instrukcja), aby pobrać instrukcję obsługi.
— Wybierz **Drivers** (Sterowniki), aby pobrać sterowniki dla komputera.
— Wybierz **Software** (Oprogramowanie), aby pobrać zaawansowaną aplikację do programowania T.A.R.G.E.T.
— Skorzystaj z różnych ustawień gier i profili aplikacji T.A.R.G.E.T.
Ważne:
— Aby uniknąć uszkodzenia mechanizmów podstawy, nie dokręcaj zbyt mocno śrub poszczególnych mechanizmów. Kiedy poczujesz, że opór jest wystarczający, przestań kręcić śrubą.
— Podstawę AVA należy skalibrować po każdej zmianie konfiguracji.
— W przypadku instalowania podstawy AVA w kokpicie lub na podpórce mocującej długość śrub wchodzących do wewnątrz podstawy nie może przekraczać 8 mm.

日本語
https://support.thrustmaster.com/ にアクセスし、**[ジョイスティック]** / **AVA** をクリックして次の手順を実行します:
・**[マニュアル]** を選択してユーザーズマニュアルをダウンロードします。
・**[ドライバ]** を選択して PC 用のドライバをダウンロードします。
・**[ソフトウェア]** を選択して、高度なプログラミングソフトウェア T.A.R.G.E.T をダウンロードします。
・各種ゲームの設定や T.A.R.G.E.T プロファイルにアクセスします。
重要:
・ベースの内部機構の損傷を防ぐため、ねじの締めすぎに注意してください。抵抗が十分だと感じた時点で、締めるのを止めてください。
・AVA ベースは、構成の変更後にキャリブレーションが必要となります。
・AVA Base をコックピットやアタッチメントサポートに取り付ける場合は、ベース内部に入る部分のねじの長さが 8 mm を超えないようにしてください。

繁體中文
前往 **https://support.thrustmaster.com/**，按一下 **Joysticks**（搖桿） / **AVA**，然後：
- 選取 **Manual**（手冊）以下載使用者手冊。
- 選取 **Drivers**（驅動程式）以下載適用於 PC 的驅動程式。
- 選取 **Software**（軟體）以下載 T.A.R.G.E.T 進階編程軟體。
- 存取各種遊戲設定和 T.A.R.G.E.T 設定檔。
重要提示：
- 為避免損壞底座的機構，請勿過度擰緊每個機構的螺絲。當您感覺阻力足夠時，停止擰螺絲。
- 在對設定做出任何變更之後，均須對 AVA 底座執行校準。
- 在駕駛艙中或連接支架上安裝 AVA 底座時，螺絲擰入底座的長度不得超過 8 mm。

한국어
https://support.thrustmaster.com/ 사이트에 접속하여, **조이스틱** / **AVA**을 클릭합니다.
- **설명서**를 클릭하여 사용 설명서를 다운로드합니다.
- **드라이버**를 선택하여 PC용 드라이버를 다운로드합니다.
- **소프트웨어**를 선택하여 T.A.R.G.E.T 고급 프로그래밍 소프트웨어를 다운로드합니다.
- 다양한 게임 설정 및 T.A.R.G.E.T 프로필을 활용하세요.
중요:
- 베이스 메커니즘의 손상을 방지하려면 각 메커니즘의 나사를 과도하게 조이지 마십시오. 저항이 충분하다고 느끼면 더 이상 돌리지 마십시오.
- 구성을 변경한 후에는 AVA 베이스를 보정해야 합니다.
- AVA 베이스를 콕핏 또는 부착 지지대에 설치 시 베이스 내부로 들어가는 나사의 길이는 8mm를 초과해서는 안 됩니다.

العربية
إذهب إلى **https://support.thrustmaster.com/** ، ثم أنقر على **ذراع التحكم** / **AVA**، ثم:
- اختر **الدليل** لتحميل دليل المستخدم.
- اختر **برامج التشغيل** لتنزيل برامج التشغيل على الكمبيوتر.
- اختر **البرامج** لتنزيل برنامج البرمجة المتقدمة T.A.R.G.E.T.
- قم بالوصول إلى إعدادات الألعاب المختلفة وملفات تعريف T.A.R.G.E.T.
مهم:
- لتجنب تعرّض آليات القاعدة للتلف، لا تفرط في ربط مسامير كل آلية منها. وتوقف عن ربط المسامير بمجرد شعورك أن المقاومة كافية.
- تتطلّب القاعدة AVA Base إجراء معايرة بعد أي تغيير في التكوين.
- عند تركيب القاعدة AVA Base في قمرة قيادة أو على حامل تثبيت، يجب ألا يتجاوز طول المسامير التي تدخل إلى داخل القاعدة 8 مم.

ENVIRONMENTAL PROTECTION RECOMMENDATION
At the end of its working life, this product should not be disposed of with standard household waste, but rather dropped off at a collection point for the disposal of Waste Electrical and Electronic Equipment (WEEE) for recycling. This is confirmed by the symbol found on the product, user manual or packaging.
Depending on their characteristics, the materials may be recycled. Through recycling and other forms of processing Waste Electrical and Electronic Equipment, you can make a significant contribution towards helping to protect the environment.
Please contact your local authorities for information on the collection point nearest you.
This product conforms to all standards regarding children 14 years of age and older. This product is not suitable for use by children less than 14 years of age.

RECOMMANDATION RELATIVE A LA PROTECTION DE L'ENVIRONNEMENT
En fin de vie, ce produit ne doit pas être éliminé avec les déchets ménagers normaux mais déposé à un point de collecte des déchets d'équipements électriques et électroniques en vue de son recyclage.
Ceci est confirmé par le symbole figurant sur le produit, le manuel utilisateur ou l'emballage.
En fonction de leurs caractéristiques, les matériaux peuvent être recyclés. Par le recyclage et par les autres formes de valorisation des déchets d'équipements électriques et électroniques, vous contribuez de manière significative à la protection de l'environnement.
Veuillez consulter les autorités locales qui vous indiqueront le point de collecte concerné.
Ce produit est en conformité avec l'ensemble des normes relatives aux enfants de plus de 14 ans. Il ne convient pas aux enfants de moins de 14 ans.

www.thrustmaster.com

Guillemot Corporation S.A., 2 rue du Chêne Héleuc, 56910 Carentoir, France (414 196 758 R.C.S. Vannes)

THRUSTMASTER®

AVA
ADVANCED VERSATILE AVIATION

ESPAÑOL
Dirígete a **https://support.thrustmaster.com/**, haz clic en **Joysticks** / **AVA**, y después:
- Selecciona **Manual** para descargar el manual del usuario.
- Selecciona **Controladores** para descargar los controladores para PC.
- Selecciona **Software** para descargar el software de programación avanzada T.A.R.G.E.T.
- Accede a diversos ajustes de los juegos y perfiles T.A.R.G.E.T.
Importante:
- Para evitar dañar los mecanismos de la base, no aprietes en exceso los tornillos de cada mecanismo. Deja de girar cuando sientas que la resistencia es suficiente.
- La base AVA necesita calibración después de cualquier cambio de configuración.
- Al instalar la base AVA en una cabina o sobre un soporte de fijación, la longitud de los tornillos que entran en el interior de la base no debe ser superior a 8 mm.

PORTUGUÊS
Vá até **https://support.thrustmaster.com/**, clique em **Joysticks** / **AVA** e em seguida:
- Selecione **Manual** para transferir o manual do utilizador.
- Selecione **Controladores** para transferir os controladores para o PC.
- Selecione **Software** para transferir o software de programação avançada T.A.R.G.E.T.
- Aceda às várias definições dos jogos e aos perfis do software T.A.R.G.E.T.
Importante:
- Para evitar danificar os mecanismos da base, não aperte demasiado os parafusos de cada mecanismo. Pare de rodar quando sentir que a resistência é suficiente.
- A base AVA deve ser recalibrada após qualquer alteração da configuração.
- Ao instalar a base AVA num cockpit ou num suporte de fixação, o comprimento dos parafusos que são introduzidos na base não deve exceder 8 mm.

РУССКИЙ
Перейдите на сайт **https://support.thrustmaster.com/** кликните **Джойстики** / **AVA**, а затем:
- Выберите **Руководство**, чтобы загрузить руководство пользователя.
- Выберите **Драйверы**, чтобы загрузить драйверы для ПК.
- Выберите **Программное обеспечение**, чтобы загрузить расширенное программное обеспечение T.A.R.G.E.T.
- Получите доступ к различным настройкам игры и профилям T.A.R.G.E.T.
Важно!
- Чтобы не повредить механизмы базы, не затягивайте винты каждого механизма слишком сильно. Прекратите поворачивать, как только почувствуете достаточное сопротивление.
- База AVA требует калибровки после любого изменения конфигурации.
- При установке базы AVA в кокпите или на опоре крепления длина винтов, входящих внутрь базы, не должна превышать 8 мм.

ČEŠTINA
Navštivte **https://support.thrustmaster.com/**, zvolte **Joysticky** / **AVA**, a poté:
- Vyberte **Manual** (Manuál) pro stažení uživatelského manuálu.
- Vyberte **Drivers** (Ovladače) pro stažení ovladačů pro PC.
- Vyberte **Software** (Software) pro stažení softwaru pokročilého programování T.A.R.G.E.T.
- Získejte přístup k různým nastavením her a profilům T.A.R.G.E.T.
Důležité:
- Aby nedošlo k poškození mechanismů základny, neutahujte šrouby jednotlivých mechanismů příliš silně. Přestaňte otáčet, jakmile budete mít pocit, že je odpor dostatečný.
- Základna AVA vyžaduje kalibraci po každé změně konfigurace.
- Při instalaci základny AVA do kokpitu nebo na upevňovací podpěru nesmí délka šroubů vstupujících dovnitř základny přesáhnout 8 mm.

TÜRKÇE
https://support.thrustmaster.com/ adresine gidin, **Joystick'lere** / **AVA** öğesine tıklayın ve ardından:
- Kullanma kılavuzunu indirmek için **Manual** (Kılavuz) öğesini seçin.
- Bilgisayar sürücülerini indirmek için **Drivers** (Sürücüler) öğesini seçin.
- T.A.R.G.E.T gelişmiş programlama yazılımını indirmek için **Software** (Yazılım) öğesini seçin.
-Çeşitli oyun ayarlarına ve T.A.R.G.E.T profillerine erişin.
Önemli:
- Tabanın mekanizmalarının zarar görmesini engellemek için mekanizmaların vidalarını aşırı sıkmayın. Direncin yeterli olduğunu hissettiğinizde çevirmeyi bırakın.
- AVA taban her türlü konfigürasyon değişikliğinden sonra kalibrasyon gerektirir.
- AVA tabanı bir kokpite veya montaj desteğine monte ederken tabanın içine giren vidaların uzunluğu 8 mm geçmemelidir.
AEEE Yönetmeliğine Uygundur.

USER MANUALS, TIPS & DRIVERS

ENGLISH
Go to **https://support.thrustmaster.com/**, click **Joysticks** / **AVA**, and then:
- Select **Manual** to download the user manual.
- Select **Drivers** to download the drivers for PC.
- Select **Software** to download the T.A.R.G.E.T advanced programming software.
- Access various games settings and T.A.R.G.E.T profiles.
Important:
- To avoid damaging the base's mechanisms, do not overtighten each mechanism's screws. Stop turning when you feel that the resistance is sufficient.
- The AVA base requires calibration after any change of configuration.
- When installing the AVA base in a cockpit or on an attachment support, the length of the screws entering inside the base must not exceed 0.3 inches / 8 mm.

FRANÇAIS
Allez sur **https://support.thrustmaster.com/**, cliquez sur **Joysticks** / **AVA**, puis :
- Sélectionnez **Manuel** pour télécharger le manuel de l'utilisateur.
- Sélectionnez **Pilotes** pour télécharger les pilotes pour PC.
- Sélectionnez **Logiciel** pour télécharger le logiciel de programmation avancé T.A.R.G.E.T.
- Accédez à différents paramétrages de jeux et profiles T.A.R.G.E.T.
Important :
- Pour éviter d'endommager les mécanismes de la base, ne serrez pas trop fort les vis de chaque mécanisme. Arrêtez de tourner lorsque vous sentez que la résistance est suffisante.
- La base AVA nécessite une calibration après chaque changement majeur.
- Lorsque vous installez la base AVA sur un cockpit ou un support de fixation, la longueur des vis à l'intérieur de la base ne doit pas dépasser 8 mm.

DEUTSCH
Gehen Sie zu **https://support.thrustmaster.com/**, klicken Sie auf **Joysticks** / **AVA** und danach:
- Wählen Sie **Benutzerhandbuch**, um das entsprechende Benutzerhandbuch herunterzuladen.
- Wählen Sie **Treiber**, um die Treiber für den PC herunterzuladen.
- Wählen Sie **Software**, um die erweiterte T.A.R.G.E.T-Programmiersoftware herunterzuladen.
- Greifen Sie auf die unterschiedlichen Spieleinstellungen und T.A.R.G.E.T-Profile zu.
Achtung:
- Um eine Beschädigung der Mechanismen der Basis zu vermeiden, ziehen Sie die Schrauben der einzelnen Mechanismen nicht zu fest an. Hören Sie auf zu drehen, wenn Sie das Gefühl haben, dass der Widerstand ausreichend ist.
- Die Basis AVA muss nach jeder Änderung der Konfiguration kalibriert werden.
- Wenn Sie die Basis AVA in einem Cockpit oder auf einer Halterung montieren, darf die Länge der Schrauben, die in die Basis eingedreht werden, 8 mm nicht überschreiten.

NEDERLANDS
Ga naar **https://support.thrustmaster.com/**, klik op **Joysticks** / **AVA** en vervolgens:
- Selecteer **Handleiding** voor het downloaden van de handleiding.
- Selecteer **Drivers** voor het downloaden van de drivers voor de PC.
- Selecteer **Software** voor het downloaden van de geavanceerde T.A.R.G.E.T-programmeersoftware.
- Krijg toegang tot diverse game-instellingen en T.A.R.G.E.T-profielen.
Belangrijk:
- Draai de bouten van een voetmechaniek niet te vast aan om beschadiging van een voetmechaniek te voorkomen. Stop met aandraaien wanneer u voelt dat de weerstand voldoende is.
- De AVA-voet moet na elke wijziging van de configuratie opnieuw worden gekalibreerd.
- Bij het installeren van de AVA-voet in een cockpit of op een bevestigingssteun mogen de bouten die in de voet komen niet langer zijn dan 8 mm.

ITALIANO
Vai su **https://support.thrustmaster.com/**, clicca su **Joystick** / **AVA**, dopodiché:
- Seleziona **Manuale** per scaricare il manuale d'uso.
- Seleziona **Driver** per scaricare i driver per PC.
- Seleziona **Software** per scaricare il software di programmazione avanzata T.A.R.G.E.T.
- Accedi a svariate impostazioni di gioco e profili T.A.R.G.E.T.
Importante:
- Per non danneggiare i meccanismi della base, non stringere troppo le viti di ogni singolo meccanismo. Smetti di avvitare non appena percepisci che la resistenza è sufficiente.
- Dopo qualsiasi modifica alla configurazione, la base AVA necessita la calibrazione.
- Se si installa la base AVA in un abitacolo o su un supporto di fissaggio, la parte delle viti che entra all'interno della base non dovrà essere più lunga di 8 mm.

5080579