MANUAL DE INSTRUCCIONES ES

IMW-1620

INFINITON

CE

Horno Microondas

MANUAL DE INSTRUCCIONES

MODELO: IMW-1620

Antes de utilizar su horno microondas lea estas instrucciones detalladamente, y consérvelas para futuras consultas.

Si sigue estas instrucciones, su horno le prestará un buen servicio durante muchos años.

CONSERVE ESTAS INSTRUCCIONES CON CUIDADO

PRECAUCIONES PARA EVITAR LA POSIBLE EXPOSICIÓN A UNA EXCESIVA ENERGÍA DE MICROONDAS

(a) No intente hacer funcionar este horno con la puerta abierta, ya que puede producirse una exposición peligrosa a las microondas. Es importante no forzar o manipular los cierres de seguridad.
(b) No coloque ningún objeto entre el frente del horno y la puerta ni deje que se acumulen suciedad o restos de limpiador en las superficies de sellado.
(c) **ADVERTENCIA:** Si la puerta o sus juntas están dañadas, el horno no debe utilizarse hasta que haya sido reparado por una persona cualificada.

IMPORTANTE

Si el aparato no se limpia adecuadamente, su superficie puede degradarse acortando el tiempo de vida útil del mismo y puede crearse una situación de peligrosidad.

Especificaciones

Modelo	IMW-1620
Alimentación eléctrica	230V ~ 50 Hz
Entrada de potencia nominal (microondas)	1250W
Salida de potencia nominal (microondas)	800 W
Entrada de potencia nominal (grill)	1000 W
Capacidad del horno	20 L
Diámetro del plato giratorio	∅245mm
Dimensiones externas (largo x ancho x alto)	595X344X382 mm
Peso neto	Aprox .15kg

CE

Instrucciones importantes de seguridad

ADVERTENCIA

Para reducir el riesgo de incendio, descargas eléctricas, lesiones a las personas , o exposición excesiva a las microondas cuando se utilice el aparato, siga las siguientes precauciones básicas:

1. **¡Atención!** Los líquidos u otros alimentos no deben ser calentados jamás en recipientes sellados ya que podrían estallar.
2. **¡Atención!** Es peligroso, para quien no sea un técnico autorizado, quitar la cobertura de protección o placa de mica que garantiza la protección de la exposición a la energía de microondas.
3. **¡Atención!** Este aparato puede ser usado por niños mayores de 8 años, por personas con limitadas capacidades físicas, mentales ó sensoriales ó personas sin experiencia o conocimientos, siempre bajo supervisión de un adulto y tras haber sido instruidos sobre el uso seguro y correcto del aparato y los peligros que entraña su uso. Los niños no deben jugar con el aparato. La limpieza y mantenimiento del aparato no deben realizarla niños a menos que sean mayores de 8 años y siempre bajo supervisión de un adulto.
4. Mantener el aparato y el cable del aparato fuera del alcance de niños menores de 8 años.

5. Utilice solamente utensilios adecuados para ser usados con hornos microondas.
6. El horno debe limpiarse con regularidad y se debe quitar cualquier tipo de resto de alimento.
7. Lea y respete las "PRECAUCIONES PARA EVITAR POSIBLES EXPOSICIONES EXCESIVAS A LA ENERGÍA DE MICROONDAS”
8. Cuando caliente alimentos en recipientes de plástico o de papel, vigile el horno ya que se podría incendiar.
9. Si ve que sale humo, apague y desenchufe el horno de la toma de corriente y mantenga la puerta cerrada para sofocar las posibles llamas.
10. No cueza excesivamente los alimentos.
11. No utilice el interior del horno como almacenaje. No deje productos como pan, bizcochos, etc en el interior del horno.
12. Quite los cierres metálicos y las asas de metal de los recipientes/bolsas de papel o de plástico antes de colocarlos en el horno.
13. Instale o coloque el horno siguiendo las intrucciones de instalación suministradas.
14. Los huevos con cáscara y los huevos duros no deben calentarse en el horno microondas porque podrían estallar, incluso después de haber terminado el calentamiento en el microondas.

15. Este aparato está diseñado sólo para calentar, no para usos industriales o de laboratorio. Sólo apto para utilizar en hogares o lugares similares como:
    - Áreas de cocina para el personal de tiendas, oficinas u otros entornos laborales.
    - Clientes en hoteles, aparta-hoteles, casas rurales y otros tipos de entornos residenciales.
    - Granjas.
    - Entornos residenciales como aquellos que ofrecen alojamiento y desayuno.
16. Si el cable original del aparato se ha dañado, debe ser sustituído por el fabricante, por el servicio de mantenimiento o por personal cualificado para prevenir cualquier situación de peligro.
17. No guarde y no utilice este electrodoméstico al aire libre.
18. No utilice este horno cerca del agua, del fregadero mojado o cerca de una piscina.
19. La temperatura de las superficies accesibles podría ser elevada durante el funcionamiento del electrodoméstico. Mantenga el cable de alimentación lejos de superficies calientes y no cubra el horno por ninguna razón.
20. No deje que el cable de alimentación quede colgando sobre el borde de la mesa o de la superficie de trabajo.
21. Si no se siguen las indicaciones de limpieza, se podrían dañar las superficies y ello podría acortar la vida del electrodoméstico, además de provocar situaciones peligrosas.

22. Mezcle o agite siempre el contenido de biberones y recipientes para alimentos de los bebés y controle la temperatura de los mismos para evitar quemaduras.
23. El calentamiento de bebidas en el microondas podría provocar un proceso de ebullición retardada; por lo tanto tenga cuidado cuando mueva el recipiente.
24. Este aparato no es apto para personas o niños con capacidades físicas, sensoriales ó mentales limitadas o con falta de experiencia y conocimientos, a menos que estén bajo supervisión de un adulto o hayan sido previamente instruidos sobre el uso seguro y correcto del aparato y los peligros que entraña su uso.
25. Los niños no deben jugar con el aparato y deben estar siempre bajo supervisión de un adulto.
26. Este aparato no se puede operar con un temporizador externo ó por control remoto.
27. Atención: El aparato y sus partes accesibles se calientan durante el uso. Mantener lejos del alcance de los niños.
28. No utilizar limpiadores a vapor.
29. El aparato se calienta durante el uso. Evite tocar elementos calientes dentro del aparato.
30. Utilice solamente una sonda de temperatura recomendada por el fabricante (sólo para hornos provistos con sensor de temperatura).

31. Atención: El aparato y sus partes accesibles se calientan durante el uso. Evite tocar sus elementos calientes. Mantener lejos del alcance de niños menores de 8 años a menos que estén bajo supervisión de un adulto.
32. El horno microondas debe operarse con la puerta decorativa abierta (para hornos con puerta decorativa).
33. Las partes accesibles y los muebles adyacentes podrían calentarse durante el uso.

LEER ATENTAMENTE ESTAS INSTRUCCIONES Y CONSERVAR PARA FUTURAS CONSULTAS

Para reducir el riesgo de daños a las personas

Puesta a tierra

PELIGRO

Peligro de descargas eléctricas.El contacto con ciertos componentes internos puede producir lesiones graves o incluso la muerte. No desmonte el electrodoméstico.

ADVERTENCIA

Peligro de descargas eléctricas.

El uso inadecuado de la puesta a tierra puede producir descargas eléctricas. No enchufe el aparato hasta que esté correctamente instalado y puesto a tierra.

Este electrodoméstico debe instalarse con toma de tierra. En el caso de que se produzca un cortocircuito, la toma de tierra reduce el riesgo de descarga eléctrica por la existencia de un cable por el que puede escaparse la corriente eléctrica.
Este electrodoméstico está equipado con un cable que tiene un conductor de tierra y un enchufe con toma de tierra. El enchufe debe introducirse en una toma que esté adecuadamente instalada y puesta a tierra.

Consulte a un electricista cualificado o a un técnico de mantenimiento si no comprende totalmente las instrucciones sobre la puesta a tierra o si tiene alguna duda sobre la forma en que el electrodoméstico queda correctamente conectado a tierra. Si fuera necesario un cable alargador, use solamente un alargador de tres hilos.

1. Se facilita un cable de alimentación corto para reducir el riesgo de que se enrede o enganche si fuera más largo.
2. Si se usa un conector múltiple o un cable alargador:
   1) Las características eléctricas nominales del conector o cable alargador deben ser iguales a las características eléctricas nominales del electrodoméstico.
   2) El cable alargador debe ser del tipo de 3 hilos con toma de tierra.
   3) El cable alargador debe disponerse de forma que no quede por encima de la mesa o encimera, de manera que los niños no puedan tirar de él o pueda engancharse sin querer.

LIMPIEZA

Cerciórese de que el horno esté desconectado de la red.

1. Limpie el interior del horno con un paño ligeramente húmedo tras utilizarlo.
2. Limpie los accesorios como hace habitualmente en agua con detergente.
3. El marco de la puerta, la junta y las piezas cercanas han de limpiarse cuidadosamente con un paño húmedo cuando estén sucias.
4. No utilice limpiadores abrasivos o ásperos ni raspadores metálicos para limpiar el cristal de la puerta del horno, ya que podrían rayar la superficie, que se podría romper.
5. Truco de limpieza: Para una mejor limpieza de la cavidad para eliminar restos de comida de las paredes del horno: coloque medio limón en un bol, añada 300 ml (media pinta) de agua y ponga el microondas a potencia máxima 100% durante 10 minutos. Limpie el interior del horno con un trapo seco y suave.

UTENSILIOS

PRECAUCIÓN

Peligro de lesiones personales

Es peligroso para cualquiera que no esté cualificado realizar reparaciones o mantenimiento que supongan retirar la tapa de mica que protege de la exposición a las microondas.

Véanse las instrucciones sobre “Materiales que pueden usarse o deben evitarse en el horno microondas.” Algunos utensilios no metálicos pueden no ser seguros para su uso en un horno microondas. En caso de dudas, puede probar el utensilio en cuestión aplicando el procedimiento que se describe a continuación.

Prueba de utensilios:

1. Llene un recipiente apto para horno microondas con un vaso de agua fría (250 ml) e introdúzcalo en el horno microondas con el utensilio en cuestión

2. Cocine a la potencia más alta durante 1 minuto.

3. Toque con cuidado el utensilio. Si está caliente, no lo utilice para cocinar en el horno microondas.

4. No supere 1 minuto de cocción.

Materiales que pueden usarse en el horno microondas

Utensilios	Observaciones
Papel de aluminio	Para protección solamente. Pueden usarse piezas pequeñas y lisas para cubrir piezas delgadas de carne de vacuno o ave para evitar la sobrecocción. Si el papel de aluminio estuviera muy cerca de las paredes del horno podría formarse un arco eléctrico. El papel debe colocarse a una distancia de al menos 2,5 cm (1 pulgada) de las paredes del horno.
Plato Tostador	Seguir las instrucciones del fabricante. El fondo del plato tostador debe estar al menos a 3/16 pulgadas (5 mm) por encima del plato giratorio. El uso incorrecto puede dar lugar a que se rompa dicho plato.
Menaje	Use sólo menaje apto para hornos microondas. Siga las instrucciones del fabricante. No utilice platos rotos o dañados.
Frascos de vidrio	Retire siempre la tapa. Utilícelos solo para calentar los alimentos hasta que estén templados. La mayoría de los frascos de vidrio no son resistentes al calor y pueden romperse.
Vajilla de vidrio	Utilice solo vajilla de vidrio resistente al calor del horno. Asegúrese de que no tenga adornos metálicos. No utilice platos rotos o dañados.
Bolsas de cocinar	Sigas las instrucciones del fabricante. No las cierre con tiras metálicas. Haga unos cortes para dejar salir el vapor.
Platos y vasos de papel	Utilícelos solamente para un calentamiento o cocción cortos. No desatienda el horno mientras cocina.

Papel de cocina	Utilícelo para cubrir los alimentos y para recalentar y absorber la grasa. Utilícelo bajo supervisión y durante períodos de cocción cortos.
Plástico	Utilice solo plástico apto para hornos microondas. Siga las instrucciones del fabricante. Debe llevar una etiqueta de “Apto para microondas”. Algunos recipientes de plástico se ablandan a medida que se calienta el alimento en su interior. Las “bolsas para hervir” y las bolsas de plástico totalmente cerradas deben rasgarse, pincharse o ventilarse según se indica en el envoltorio.
Plástico Transparente	Utilice solo plástico transparente apto para horno microondas. Se usa para tapar los alimentos
Termómetros	Utilice solo termómetros aptos para hornos microondas (termómetros para carne y dulces).
Papel vegetal	Utilícelo como tapa para evitar salpicaduras, retener la humedad ó como envoltura para cocinar al vapor.

Materiales que hay que evitar en el horno microondas

Utensilios	Observaciones
Bandejas de aluminio	Pueden formar arco eléctrico. Pase los alimentos a un plato apto para horno microondas.
Envase de cartón para alimentos con mango de metal	Pueden formar arco eléctrico. Pase los alimentos a un plato apto para horno microondas.
Utensilios metálicos o con adornos metálicos	El metal impide el paso de la energía de microondas hacia los alimentos. Los adornos metálicos pueden formar arco eléctrico.
Tiras de atar metálicas	Pueden formar arco eléctrico e incendiarse dentro del horno
Bolsas de papel	Pueden incendiarse dentro del horno
Poliespán	El poliespán puede fundirse o contaminar los líquidos cuando se exponen a altas temperaturas.
Madera	La madera se secará si se introduce en el horno microondas y puede partirse o agrietarse.

AJUSTE DEL HORNO MICROONDAS

Nombre de las piezas y accesorios del horno

Retire el horno y todos los materiales de su embalaje de cartón y de su interior.
El horno se suministra con los siguientes accesorios:

Bandeja de vidrio	1
Conjunto del aro giratorio	1
Manual de instrucciones	1

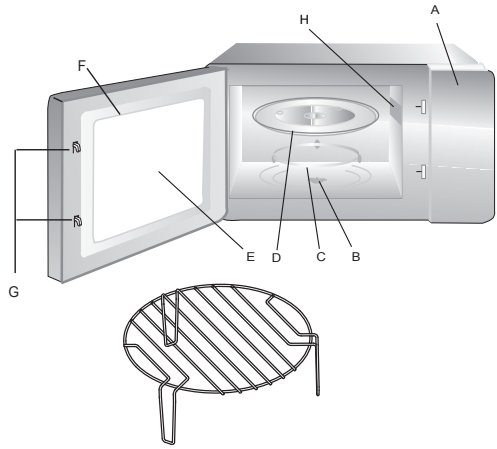

A) Panel de control
B) Eje giratorio
C) Conjunto del aro giratorio
D) Bandeja de vidrio
E) Ventana de observación
F) Conjunto de la puerta
G) Sistema de cierre de seguridad
H) Tapa de mica

Parrilla de grill (utilizar sólo en la función grill y colocar sobre la bandeja de cristal)

INSTALACIÓN DEL PLATO GIRATORIO

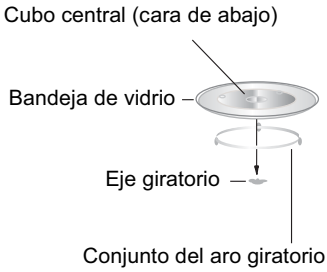

a. No ponga nunca la bandeja de vidrio boca abajo. La bandeja de vidrio debe poder moverse siempre.
b. Para la cocción deben usarse siempre la bandeja de vidrio y el conjunto del aro giratorio
c. Todos los alimentos y sus recipientes deben ponerse siempre sobre la bandeja de vidrio para la cocción.
d. Si la bandeja de vidrio o el conjunto del aro giratorio se rompen o agrietan, póngase en contacto con el centro de servicio autorizado más cercano.

Instalación en la encimera

Retire todo el material de embalaje y los accesorios.
Revise el horno en busca de daños, como puerta con abolladuras o rota. No instale el horno si está dañado.

Carcasa: retire la película de protección de la superficie de la carcasa.
No retire la tapa de color marrón claro de mica fijada en la cavidad del horno para proteger el magnetrón

Instalación y conexión

1. Este electrodoméstico es sólo para uso doméstico.
2. Este horno está diseñado para ser empotrado. No está diseñado para su uso sobre una encimera ni dentro de un armario o aparador.
3. Por favor respete las instrucciones de instalación.
4. El electrodoméstico puede instalarse en un armario de cocina de pared de 60cm de ancho (de al menos 55cm de profundidad y a 85cm del suelo).
5. El electrodoméstico está equipado con un enchufe y sólo debe conectarse a una base de enchufe que disponga de una adecuada toma de tierra.
6. La tensión de la alimentación eléctrica debe estar de acuerdo con la tensión especificada en la placa de características.
7. La base de enchufe debe ser instalada y el cable de conexión ser sustituido solamente por un electricista cualificado. Si el enchufe no es lo suficientemente largo para acceder a la instalación, el lado de la instalación debe contar con un dispositivo de desconexión bipolar con una holgura de contactos de al menos 3mm.
8. No deben usarse adaptadores, regletas multienchufe ni alargaderas. Pueden producirse sobrecargas con riesgo de incendio.

La superficie accesible puede estar caliente durante el funcionamiento.

Instrucciones de funcionamiento

1. Ajuste del reloj

Cuando se conecta el horno microondas, la pantalla mostrará "0:00", el zumbador sonará una vez.

1) Pulse el botón " Clock/ Pre-Set " dos veces para seleccionar la función de reloj, las cifras de la hora parpadearán.

2) Gire " " para ajustar la hora, la hora de entrada debe estar entre 0 y 23.

3) Pulse el botón " Clock/ Pre-Set ", las cifras de los minutos parpadearán.

4) Gire " " para ajustar las cifras de minutos, el tiempo de entrada debe estar entre de 0 y 59.

5) Pulse el botón " Clock/ Pre-Set " para finalizar el ajuste del reloj. ":" Parpadeará, y la hora estará en la pantalla.

Nota:
1) Si el reloj no está ajustado, no funcionaría cuando se encienda el horno.

2) Durante el proceso de ajuste del reloj, si presiona " Stop/Clear ", el horno volverá al estado anterior de forma automática.

.

2. Cocción con microondas

Pulse " Microwave ", la pantalla mostrará "P100" .Pulse " Microwave " repetidamente o gire " " para elegir la potencia que quiere, y la pantalla mostrará "P100", "P80" "P50", "P30" o "P10" a cada pulsación añadida.

A continuación, pulse " Start/+30Sec./Confirm " para confirmar, y gire " " para fijar el tiempo de cocción de 0:05 a 95:0

Presione " Start/+30Sec./Confirm " de nuevo para empezar a cocinar.
Ejemplo: Si desea utilizar el 80% de energía de microondas para cocinar

durante 20 minutos, puede hacerlo siguiendo estos pasos:.

1) Pulse el botón " Microwave " una vez, la pantalla mostrará "P100".

2) Pulse el botón " Microwave " una vez más, o gire " " para elegir el 80% de potencia.

3) Pulse el botón "Start/+30Sec./Confirm" para confirmar y la pantalla mostrará "P 80".

4) Gire " " para ajustar el tiempo de cocción hasta que la pantalla muestre "20:00".

5) Pulse el botón " Start/+30Sec./Confirm " para empezar a cocinar.

Nota: los intervalos de variación del tiempo de cocción son las siguientes:
0 --- 1 min: 5 segundos
1 --- 5 min: 10 segundos
5 --- 10 min: 30 segundos
10 --- 30 min: 1 minuto
30 --- 95 min: 5 minutos

“Micro./Grill/Combi.” Instrucciones

Número de pulsaciones	Pantalla	Potencia microondas	Potencia Grill
1	P100	100%	
2	P 80	80%	
3	P 50	50%	
4	P 30	30%	
5	P 10	10%	

Número de pulsaciones	Pantalla	Potencia microondas	Potencia Grill
6	G	0%	100%
7	C-1	55%	45%
8	C-2	36%	64%

3. Grill o Combi. Cocinado

Pulse el botón " Grill/Combi. ", la pantalla mostrará "P100", y pulse " Grill/Combi. " repetidamente o gire el " " para elegir la potencia que desea, y "G", "C-1" o "C-2" se mostrará sucesivamente en la pantalla cada vez que pulse. A continuación, pulse " Start/+30Sec./Confirm " para confirmar y gire " " para ajustar el tiempo de cocción de 0:05 a 95:00. Pulse " Start/+30Sec./Confirm " de nuevo para empezar a cocinar.
Ejemplo: Si desea utilizar el 55% de potencia de microondas y el 45% de potencia e grill (C-1) durante 10 minutos, puede hacerlo siguiendo estos pasos:

1) Pulse el botón " Grill/Combi. " una vez, la pantalla mostrará "P100"

2) Pulse " Grill/Combi. " repetidamente o gire el " " para elegir modo combi. 1 (C-1).

3) Pulse el botón " Start/+30Sec./Confirm " para confirmar y la pantalla mostrará "C-1".

4) Gire " " para ajustar el tiempo de cocción hasta que el horno muestre "10:00".

5) Pulse " Start/+30Sec./Confirm " para iniciar la cocción.

Nota: Cuando ha transcurrido la mitad del tiempo programado para el grill, el horno emitirá un sonido dos veces. Esto es normal. Para obtener un mejor resultado del grill, es conveniente girar el alimento, cerrar la puerta, y luego pulsar "Start/+30Sec./Confirm" para continuar la cocción. No obstante, si no se realiza esta operación, el horno continuará funcionando.

4. Inicio rápido

1) En el estado de espera, Pulse " Start/+30Sec./Confirm " para empezar a cocinar al 100% de potencia. Cada pulsación añadida aumentará 30 segundos el tiempo de cocción hasta un máximo de 95 minutos.
2) Durante la cocción con microondas o la descongelación, cada vez que pulse " Start/+30Sec./Confirm " aumentará 30 segundos el tiempo de funcionamiento.
3) En el estado de espera, gire " " a la izquierda para ajustar el tiempo de cocción con el 100% potencia de microondas, a continuación, pulse " Start/+30Sec./Confirm " para empezar a cocinar.

5. Descongelación por Peso

1) Pulse el botón " W.T/Time Defrost " una vez, y la pantalla mostrará "dEF1".
2) Gire " " para seleccionar el peso de los alimentos 100 a 2.000 g.
3) Pulse el botón " Start/+30Sec./Confirm " para iniciar la descongelación.

6. Descongelación por tiempo

1) Pulse el botón " W.T/Time Defrost " dos veces, y el horno se mostrará "dEF2".
2) Gire " " para seleccionar el tiempo de descongelación. El tiempo máximo es de 95 minutos.
3) Pulse el botón " Start/+30Sec./Confirm " para iniciar la descongelación. La potencia en descongelación es el 30% (P30) y no se cambiará.

7. Temporizador

(1) Pulse " Clock/ Pre-Set " una vez, la pantalla mostrará 00:00.

(2) Gire " " para seleccionar el tiempo (el tiempo máximo es 95 minutos).

(3) Pulse el botón " Start/+30Sec./Confirm " para confirmar la configuración.
(4) Cuando se alcanza el tiempo programado, indicador del temporizador se apagará. El timbre sonará 5 veces
Si el reloj está activado, la pantalla mostrará la hora actual.

8. Menú Auto

1) Gire " " a la derecha para elegir el menú deseado. A medida que vaya girando la pantalla mostrará de "A-1" a "A-8", que significa pizza, carne, verduras, pasta, patatas, pescado, bebidas y palomitas de maíz.

2) Pulse el botón " Start/+30Sec./Confirm " para confirmar.

3) Gire " " para elegir el peso predeterminado según la Tabla de menús.

4) Pulse el botón " Start/+30Sec./Confirm " para iniciar la cocción.

Ejemplo: Si usted quiere utilizar el "Menú Auto" para cocinar 350g pescado.

1) Gire " " hacia la derecha hasta que la pantalla muestre "A-3".

2) Pulse el botón " Start/+30Sec./Confirm " para confirmar.

3) Gire " " para seleccionar el peso hasta que la pantalla muestre "350".

4) Pulse el botón " Start/+30Sec./Confirm " para iniciar la cocción.

Tabla de menús

Menú	Peso (g)	Pantalla
A-1 AUTO RECALENTAR	200 g	200
	400 g	400
	600 g	600
A-2 VERDURA	200 g	200
	300 g	300
	400 g	400
A-3 PESCADO	250 g	250
	350 g	350
	450 g	450
A-4 CARNE	250 g	250
	350 g	350
	450 g	450
A-5 PASTA	50 g	50
	100 g	100
A-6 PATATAS	200 g	200
	400 g	400
	600 g	600
A-7 PIZZA	200 g	200
	400 g	400
A-8 SOPA	200 ml	200
	400 ml	400

9. Cocinado por fases

Se pueden programar solo dos fases de cocinado. Si se cocina por fases y una de ellas es descongelación, esta debe realizarse en primer lugar. Ejemplo: Si desea descongelar alimentos durante 5 minutos y luego cocinar con un 80% de microondas potencia durante 7 minutos, puede hacerlo siguiendo estos pasos:

1) Pulse el botón " W.T/Time Defrost " dos veces, y el horno se mostrará "dEF2".

2) Gire " " para seleccionar el tiempo de descongelación hasta que la pantalla muestre "05:00".

3) Pulse el botón " Microwave " una vez, la pantalla mostrará "P100".

4) Pulse el botón " Microwave " una vez más, o gire " " para elegir el 80% de potencia de microondas.

5) Pulse el botón " Start/+30Sec./Confirm " para confirmar y la par talla muestra "P 80".

6) Gire " " para ajustar el tiempo de cocción hasta que el horno muestre "07:00".

7)Pulse el botón "Start/+30Sec./Confirm" para iniciar la cocción, el microondas emitirá un sonido para indicar que se inicia la primera fase y se iniciará el tiempo de descongelación programado con una cuenta atrás; el microondas emitirá un sonido una vez más al iniciarse la segunda fase de la cocción.Y al finalizar la cocción el microondas emitirá cinco sonidos.

10. Función de información

(1) Durante el funcionamiento del microondas, presione " Microwave " y Grill/Combi. , la potencia actual se mostrará durante 3 segundos en la pantalla.

Después de 3 segundos, el horno retornará a su estado anterior.

(2) Durante el funcionamiento del microondas, presione "Clock/ Pre-set ", la pantalla mostrará el tiempo de cocción durante 3 segundos.

11. Función de bloqueo para niños

Para bloquear: En estado de espera, pulse " Stop/Clear " durante 3 segundos, habrá un pitido largo para indicar que el microondas entra en el estado de bloqueo para niños (la pantalla mostrará la hora actual si se ha ajustado el reloj, en caso contrario mostrará " C:C:C ". Y el indicador de bloqueo se enciende.

Para desbloquear: En estado de bloqueo, pulse " Stop/Clear " durante 3 segundos, habrá un pitido largo que indica que el bloqueo se libera.

INSTRUCCIONES DE INSTALACION

Por favor lea atentamente el libro antes de la instalación.

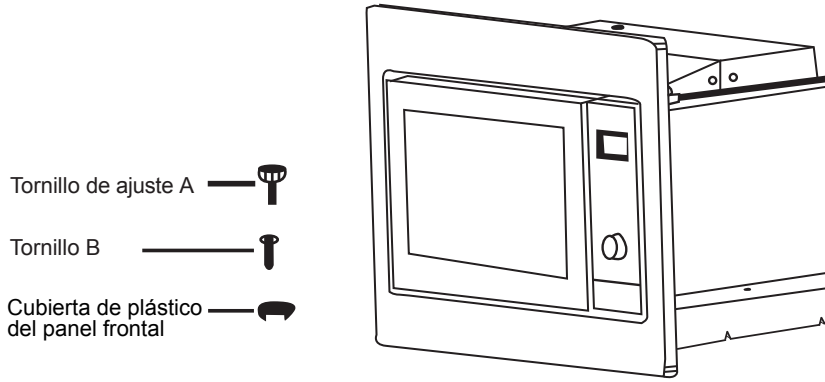

NOTA IMPORTANTE

Conexión Eléctrica

El microondas viene con un enchufe macho que debe ser enchufado en bases de enchufe con conexión a tierra. En cumplimiento de la normativa vigente, tanto la conexión eléctrica como la sustitución del cable sólo puede ser llevado a cabo por un técnico especializado.

A. Hueco de encastre

El hueco para la instalación no debe tener una pared detrás. La altura mínima para la instalación es de 85 cm.

No tape las salidas de ventilación del aparato ni los otros puntos de entrada de aire.

1.

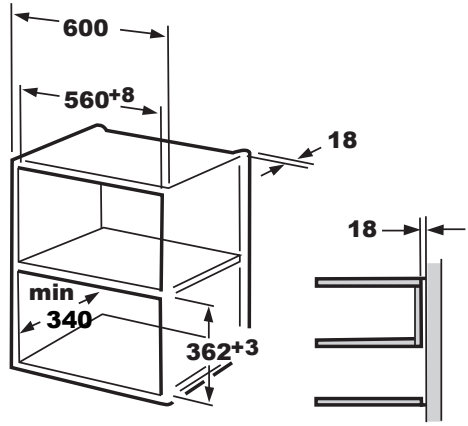

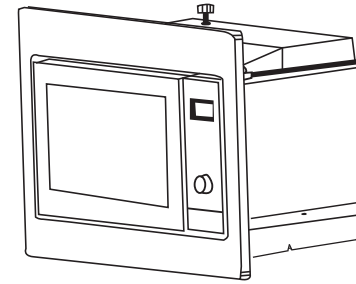

2.

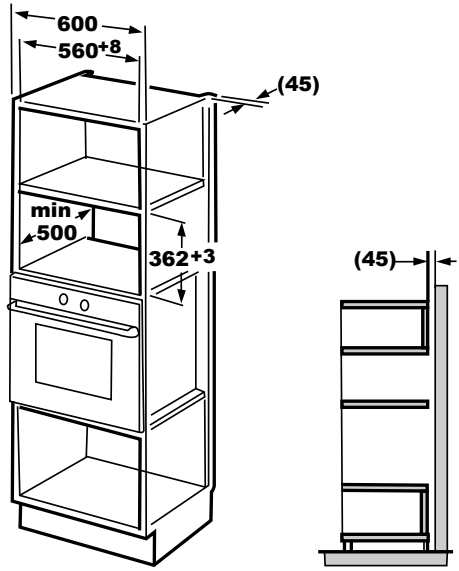

B. Instalar el Microondas

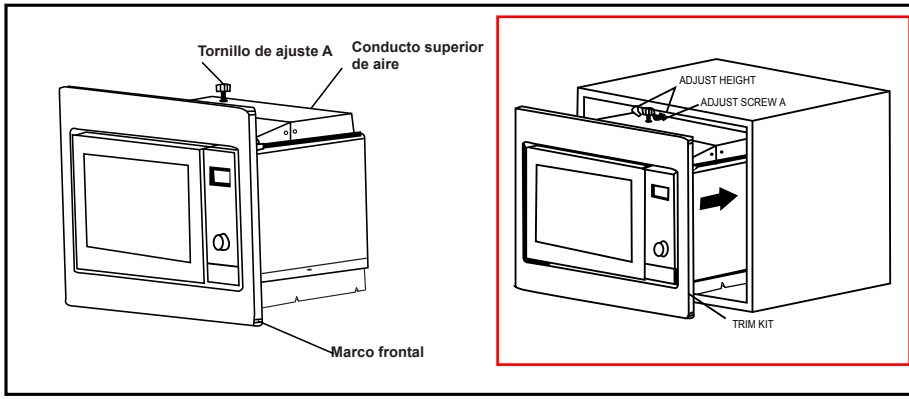

1.Apriete el TORNILLO DE AJUSTE A al CONDUCTO SUPERIOR DE AIRE del del microondas y fije el marco con los TORNILLOS B.

2 . Coloque el microondas en el mueble correspondiente.

- Ajuste la altura del TORNILLO DE AJUSTE A de forma que quede una distancia de 1 mm entre el tornillo anteriormente mencionado y la parte superior del mueble.
- No atrape ni doble el cable eléctrico
- Asegúrese de que el horno quede inst alado en el centro del hueco.

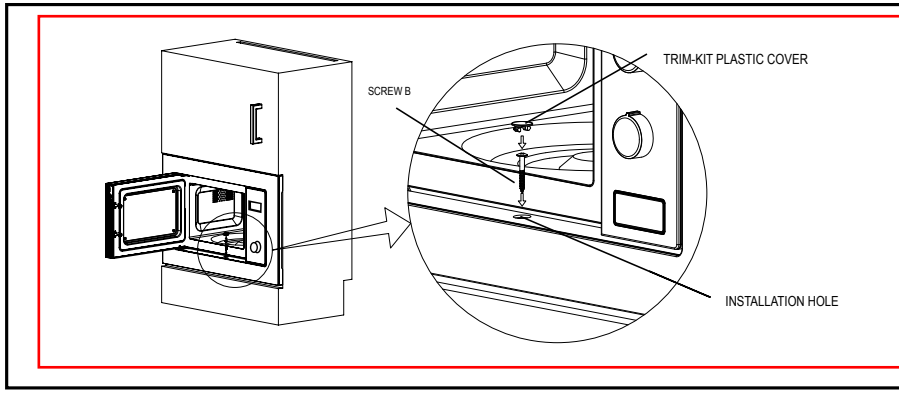

3. Abra la puerta, fije el microondas al mueble introduciendo el TORNILLO B en el AGUJERO PARA INSTALACION del MARCO Después, fije la CUBIERTA DE PLÁSTICO DEL PANEL FRONTAL al ORIFICIO DE INSTALACIÓN.

Detección de averías

Normal	
El horno microondas interfiere con la recepción de la TV	Las emisiones de radio y televisión pueden verse interferidas cuando el horno microondas esté en funcionamiento. Es similar a las interferencias de los pequeños electrodomésticos, como batidoras, aspiradoras y ventiladores.
La luz del horno es tenue	Al cocinar a baja potencia, la luz del horno puede atenuarse. Es normal
Se acumula vapor en la puerta. Sale aire caliente por los venteos.	Al cocinar, puede salir vapor de los alimentos. La mayor parte de éste sale por los venteos. Pero algo puede quedarse acumulado en un lugar más fresco como la puerta del horno. Es normal.
El horno se enciende accidentalmente sin alimentos dentro.	No se producen daños en el horno si éste funciona vacío un corto período de tiempo. Sin embargo, debe evitarse.

Problema	Causa Posible	Remedio
El horno no se enciende	(1) El cable de alimentación no está bien enchufado	Desenchúfelo. Vuélvalo a enchufar transcurridos 10 segundos.
	(2) El fusible se ha fundido o ha actuado el interruptor	Sustituya el fusible o resetee el interruptor (reparar sólo personal profesional de nuestra compañía).
	(3) Problema con la alimentación eléctrica	Pruebe la alimentación eléctrica con otros electrodomésticos.
El horno no calienta	(4) La puerta no está bien cerrada	Cierre bien la puerta.
El plato giratorio hace ruido cuando funciona el horno	(5) El rodillo giratorio y el fondo del horno están sucios	Consulte “Mantenimiento del horno” para limpiar las partes sucias.

Según la directiva *Waste of Electrical and Electronic Equipment (WEEE)*, los residuos WEEE han de recogerse y tratarse por separado. Si, en el futuro, necesita desprenderse de este producto, NO lo ponga en los residuos domésticos, envíelo a los puntos de recogida WEEE si existen

CE CERTIFICATION

It has been determined that this product complies with the Directive of Low Voltage (2014/35/EU), the Electromagnetic Compatibility Directive (2014/30/EU) and the RoHS Directive (2011/65/EU).

CONTACTO Y SERVICIO TÉCNICO

Si tiene alguna duda relacionada con el funcionamiento de este dispositivo, póngase en contacto con nosotros:

INFINITON

e-mail: **info@infiniton.es**
web: **www.infiniton.es**

Para temas relacionados con garantía y reparaciones, puede ponerse en contacto con el servicio técnico oficial de Infiniton - MEGAEXIT, S.L.

MEGAEXIT
DISTRIBUIDOR ELECTRO-INFORMÁTICO

tel:**(+34) 958 087 169**
e-mail reparaciones: **rma@megaexit.com**
www.megaexit.com